Kullanıcı Kılavuzu

Samsung Printer *Xpress*

CLX-419x series
CLX-626x series
C186x series

TEMEL

Bu kılavuz, Windows üzerinde kurulum, temel çalıştırma ve sorun giderme süreçleri hakkında bilgi vermektedir.

GELIŞMIŞ

Bu kılavuz, çeşitli işletim sistemi ortamları üzerinde kurulum, gelişmiş yapılandırma, çalıştırma ve sorun giderme süreçleri hakkında bilgi vermektedir.

Modele veya ülkeye bağlı olarak bazı özellikler mevcut olmayabilir.

TEMEL

1. Giriş

Önemli avantajlar 5
Modellere göre özellikler 8
Faydalı bilgiler 16
Bu kullanıcı kılavuzu hakkında 17
Güvenlik bilgileri 18
Makineye genel bakış 24
Kontrol paneline genel bakış 29
Makineyi açma 34
Sürücüyü yerel olarak yükleme 35
Sürücünün yeniden yüklenmesi 37

2. Menüye Genel Bakış ve Temel Kurulum

Menüye genel bakış 39
Makinenin temel ayarları 53
Ortam ve tepsi 55
Temel yazdırma 71
Temel kopyalama 77
Temel tarama 82
Temel faks 83
USB bellek aygıtını kullanma 88

3. Bakım

Sarf malzemeleri ve aksesuar siparişi 96
Mevcut sarf malzemeleri 97
Mevcut aksesuarlar 99
Mevcut bakım parçaları 100
Toner kartuşunun saklanması 101
Tonerin tekrar dağıtılması 103
Toner kartuşunun değiştirilmesi 105
Atık toner kabını değiştirme 108
Aksesuarların takılması 110
Sarf malzemelerinin kullanım ömrünün izlenmesi 114
Toner az uyarısını ayarlama 115
Makinenin temizlenmesi 116
Makinenizi taşımak ve depolamak için ipuçları 122

4. Sorun Giderme

Kağıt sıkışmalarını önleme ipuçları 124
Orijinal belge sıkışmalarının giderilmesi 125
Kağıt sıkışmalarını giderme 130
Durum LED ışığını anlama 142
Ekran mesajlarını anlama 144

5. Ek

Teknik özellikler 152
Yasal Bilgiler 166
Telif Hakkı 180

1. Giriş

Bu bölümde, makinenizi kullanmadan önce bilmeniz gereken bilgiler yer almaktadır.

- Önemli avantajlar 5
- Modellere göre özellikler 8
- Faydalı bilgiler 16
- Bu kullanıcı kılavuzu hakkında 17
- Güvenlik bilgileri 18
- Makineye genel bakış 24
- Kontrol paneline genel bakış 29
- Makineyi açma 34
- Sürücüyü yerel olarak yükleme 35
- Sürücünün yeniden yüklenmesi 37

Önemli avantajlar

Çevre dostu

- Bu makine toner ve kağıt tasarrufu sağlamak için Eco özelliğine sahiptir (bkz. "Eko yazdırma", sayfa 74).
- Kağıttan tasarruf etmek için, tek yaprak kağıda birden çok sayfa yazdırabilirsiniz (bkz. "Gelişmiş yazdırma özelliklerini kullanma", sayfa 316).
- Kağıttan tasarruf etmek için tek bir yaprağın iki tarafına yazdırabilirsiniz (çift taraflı yazdırma) (bkz. "Gelişmiş yazdırma özelliklerini kullanma", sayfa 316).
- Bu makine, yazdırma yapmadığında güç tüketimini büyük ölçüde azaltarak otomatik olarak elektrik tasarrufu yapar.
- Enerjiden tasraruf etmek için geri dönüşümlü kağıt kullanmanızı öneririz.

Hızlı yüksek çözünürlüklü yazdırma

- Camgöbeği, macenta, sarı ve siyah renklerini kullanarak bütün renklerde yazdırabilirsiniz.
- 9.600 x 600 dpi etkin çıktı çözünürlüğünde (600 x 600 x 4 bit) yazdırabilirsiniz.
- Hızlı, istenildiğinde yazdırma
  - CLX-419x series/C186x series
    - 18 ppm'ye kadar (A4) veya 19 ppm'ye kadar (Mektup) tek taraflı yazdırmak içindir.
  - CLX-626x series
    - 24 ppm'ye kadar (A4) veya 25 ppm'ye kadar (Mektup) tek taraflı yazdırmak içindir.
    - 12 ppm'ye kadar (A4) veya 12 ppm'ye kadar (Mektup) çift taraflı yazdırmak içindir.

Önemli avantajlar

Kullanım Kolaylığı

- Yazıcınızın NFC etiketinde mobil aygıtınıza dokunun ve yazdırma işini bitirin (bkz "NFC özelliğini kuıllanma", sayfa 256).
- Google Cloud Print™ özellikli uygulamaları kullanarak akıllı telefonunuz veya bilgisayarınızdan yazdırabilirsiniz (bkz. "Google Cloud Print™", sayfa 264).
- Easy Capture Manager, klavyedeki Print Screen tuşunu kullanarak yakaladığınız her şeyi kolayca düzenlemeniz ve yazdırmanıza imkan verir (bkz. "Easy Capture Manager", sayfa 358).
- Samsung Kolay Yazıcı Yöneticisi ve Yazdırma Durumu makinenin durumunu izleyerek size haber veren ve makine ayarlarını kişiselleştirmenize imkan veren bir programdır (bkz. "Samsung Yazıcı Durumu Kullanımı", sayfa 370 veya "Samsung Kolay Yazıcı Yöneticisi Kullanımı", sayfa 367).
- Samsung Easy Document Creator kullanıcıların belgeleri .epub biçimi dahil pek çok biçimde taraması, derlemesi ve kaydetmesine yardımcı olan bir uygulamadır. Bu belgeler sosyal ağ siteleri veya faks yoluyla paylaşılabilir (bkz."Samsung Easy Document Creator Kullanımı", sayfa 366).
- AnyWeb Print, normal programı kullanmanıza kıyasla Windows Internet Explorer'da daha kolay ekran yakalama, önizleme, düzenleme ve yazdırma olanağı sağlar. (bkz. "Samsung AnyWeb Print", sayfa 360).
- Akıllı Güncelleştirme yazıcı sürücüsü yükleme işlemi sırasında en güncel yazılımı kontrol ederek en güncel sürümü yüklemenize imkan verir. Bu özellik yalnızca Windows'ta mevcuttur.
- İnternet erişiminiz varsa, Samsung web sitesi www.samsung.com > ürününüzü bulun > Destek veya Karşıdan Yüklemeler bölümünden yardım, destek uygulaması, makine sürücüleri, kılavuzlar ve sipariş bilgilerini temin edebilirsiniz.

Geniş işlev yelpazesi ve uygulama desteği

- Çeşitli kağıt boyutlarını destekler (bkz. "Yazdırma ortamı özellikleri", sayfa 155).
- Filigran yazdırın: Belgelerinizi "**Confidential**" gibi sözcüklerle özelleştirebilirsiniz (bkz. "Gelişmiş yazdırma özelliklerini kullanma", sayfa 316).
- Çeşitli işletim sistemlerinde yazdırma işlemi yapabilirsiniz (bkz. "Sistem gereksinimleri", sayfa 161).
- Makinenizde bir USB arayüzü ve/veya bir ağ arayüzü bulunur.

Önemli avantajlar

Çeşitli kablosuz ağ ayarı yöntemlerini destekler

- WPS (Wi-Fi Protected Setup™) düğmesini kullanma
  - Makine üzerindeki WPS düğmesi ve erişim noktasını (kablosuz yönlendirici) kullanarak kablosuz ağa kolayca bağlanabilirsiniz.
- USB kablosu veya ağ kablosu kullanma
  - USB kablosu veya ağ kablosu kullanarak bağlanabilir ve çeşitli kablosuz ağ ayarlarını yapabilirsiniz.
- Wi-Fi Direct Kullanımı
  - Wi-Fi veya Wi-Fi Direct özelliğini kullanarak mobil cihazınızdan yazdırma işlemi yapabilirsiniz.

Bkz. "Kablosuz kurulum yöntemlerinin açıklanması", sayfa 208.

Modellere göre özellikler

Modele veya bulunduğunuz ülkeye bağlı olarak bazı özellikler ve isteğe bağlı ürünler kullanılamayabilir.

İşletim Sistemi

İşletim Sistemi	CLX-419xN CLX-419xFN	CLX-419xFW C186xFW	CLX-626xND CLX-626xFD CLX-626xFR	CLX-626xFW
Windows	●	●	●	●
Mac	●	●	●	●
Linux	●	●	●	●
Unix	●	●	●	●

(●: Dahil, Boş: Mevcut değil)

Modellere göre özellikler

Yazılım

Yazılım CD's,ni CD-ROM sürücüsüne yerleştirdiğinizde yazıcı sürücüsünü ve yazılımı yükleyebilirsiniz. Windows için, yazıcı sürücüsünü ve yazılımı **Kurulacak Yazılımı ve Yardımcı Programları Seç** penceresinden seçin.

Yazılım		CLX-419xN CLX-419xFN	CLX-419xFW C186xFW	CLX-626xND CLX-626xFD CLX-626xFR	CLX-626xFW
SPL yazıcı sürücüsü		•	•	•	•
PCL yazıcı sürücüsü		•	•	•	•
PS yazıcı sürücüsü		•	•	•	•
XPS yazıcı sürücüsü[a]		•	•	•	•
Doğrudan Yazdırma Yardımcı Programı[a]		•	•	•	•
Samsung Kolay Yazıcı Yöneticisi	PC'ye Tara ayarları	•	•	•	•
	Fakstan PC'ye ayarları	• (sadece CLX-419xFN)	•	• (sadece CLX-626xFD/ CLX-626xFR)	•
	Aygıt ayarları	•	•	•	•
Samsung Yazıcı Durumu		•	•	•	•
Samsung AnyWeb Print[a]		•	•	•	•
Samsung Easy Document Creator		•	•	•	•
Easy Capture Manager		•	•	•	•

Modellere göre özellikler

Yazılım		CLX-419xN CLX-419xFN	CLX-419xFW C186xFW	CLX-626xND CLX-626xFD CLX-626xFR	CLX-626xFW
Samsung Easy Color Manager[a]		●	●	●	●
SyncThru™ Web Service		●	●	●	●
SyncThru Admin Web Service		●	●	●	●
Easy Eco Driver		●	●	●	●
Faks	**Samsung Network PC Fax**	● (sadece CLX-419xFN)	●	● (sadece CLX-626xFD/ CLX-626xFR)	●
Tarama	**Twain tarayıcı sürücüsü**	●	●	●	●
	WIA tarama sürücüsü	●	●	●	●

a. Yazılımı Samsung web sitesinden indirin ve yükleyin: (http://www.samsung.com > ürününüzü bulun > Destek veya Karşıdan Yüklemeler). Kurmadan önce, bilgisayarınızın işletim sisteminin yazılımı destekleyip desteklemediğini kontrol edin.

(●: Dahil, Boş: Mevcut değil)

Modellere göre özellikler

Çeşitlilik özelliği

Özellikler	CLX-419xN CLX-419xFN	CLX-419xFW C186xFW	CLX-626xND CLX-626xFD CLX-626xFR	CLX-626xFW
Yüksek Hızlı USB 2.0	●	●	●	●
Ağ Arayüzü Ethernet 10/100/1000 Base TX kablolu LAN	●	●	●	●
IEEE 1284B paralel konektör[a]			○	○
Ağ Arabirimi 802.11b/g/n kablosuz LAN[b]		●		●
NFC(Yakın Alan İletişimi)		● (sadece C186xFW)		
Google Cloud Print™	●	●	●	●
AirPrint	●	●		
Eko yazdırma	●	●	●	●
Çift taraflı (2 yüze) yazdırma			●	●
Çift taraflı (2-yönlü) yazdırma (manuel)[cd]	●	●		
USB bellek arayüzü	●	●	●	●
Bellek modülü	○	○	○	○
İsteğe bağlı tepsi (Tepsi2)			○	○

Modellere göre özellikler

Özellikler		CLX-419xN CLX-419xFN	CLX-419xFW C186xFW	CLX-626xND CLX-626xFD CLX-626xFR	CLX-626xFW
Yığın Bellek Aygıtı					•[e]
Belge Besleyici	Çift Taraflı Otomatik Belge Besleyici (DADF)			• (sadece CLX-626xFR)	•
	Otomatik Belge Besleyici (OBB)	•	•	• (sadece CLX-626xND/ CLX-626xFD)	
Ahize					

Modellere göre özellikler

Özellikler		CLX-419xN CLX-419xFN	CLX-419xFW C186xFW	CLX-626xND CLX-626xFD CLX-626xFR	CLX-626xFW
Faks	**Çoklu gönder**	• (sadece CLX-419xFN)	•	• (sadece CLX-626xFD/CLX-626xFR)	•
	Gecikmeli gönder	• (sadece CLX-419xFN)	•	• (sadece CLX-626xFD/CLX-626xFR)	•
	Öncelikli gönder				
	Çift taraflı gönder			• (sadece CLX-626xFR)	•
	Güvenli al	• (sadece CLX-419xFN)	•	• (sadece CLX-626xFD/CLX-626xFR)	•
	Çift taraflı baskı			• (sadece CLX-626xFR)	•
	Gönder/ Al ilet - faks	• (sadece CLX-419xFN)	•	• (sadece CLX-626xFD/CLX-626xFR)	•
	Gönder/ Al ilet - e-posta			• (sadece CLX-626xFD/CLX-626xFR)	•
	Gönder/ Al ilet - sunucu			• (sadece CLX-626xFD/CLX-626xFR)	•

Modellere göre özellikler

Özellikler		CLX-419xN CLX-419xFN	CLX-419xFW C186xFW	CLX-626xND CLX-626xFD CLX-626xFR	CLX-626xFW
Tarama	E-postaya tarama	•	•	•	•
	SMB sunucusuna tarama			•	•
	FTP sunucusuna tarama			•	•
	Çift taraflı tarama			• (sadece CLX-626xFR)	•
	PC'ye Tara	•	•	•	•

Modellere göre özellikler

Özellikler		CLX-419xN CLX-419xFN	CLX-419xFW C186xFW	CLX-626xND CLX-626xFD CLX-626xFR	CLX-626xFW
Fotokopi	Kimlik kartı kopyalama	●	●	●	●
	Küçültülmüş veya büyütülmüş kopyalama	●	●	●	●
	Harmanlama	●	●	●	●
	Poster				
	Klon Kopya				
	Otomatik Siğdir	●	●	●	●
	Kitap	●	●	●	●
	2-yukarı/ 4-yukarı	●	●	●	●
	Arka planı ayarla	●	●	●	●
	Kenar boşluğu kaydırma				
	Kenar silme			●	●
	Gri geliştirme				
	Çift taraflı kopyalama			●	●

a. Paralel bağlantı noktası kullanıyorsanız, USB kablosunu kullanamazsınız.
b. Kablosuz LAN kartı bazı ülkelerde kullanılmayabilir. Bazı ülkelerde, Sadece 802.11 b/g uygulanabilir. Yerel Samsung bayinizle veya yazıcınızı satın aldığınız satıcıyla görüşün.
c. Sadece Windows işletim sistemi için mevcuttur.
d. Sadece tepsi1 desteklenir.
e. Makinede 4GB kapasiteli SD (güvenli dijital) kart mevcuttur.

(●: Dahil, ○: İsteğe bağlı, Boş: Mevcut değil)

Faydalı bilgiler

Makine yazdırmıyor.

- Yazdırma kuyruğu listesini açın ve belgeyi listeden çıkarın (bkz. "Yazdırma işini iptal etme", sayfa 72).
- Sürücüyü kaldırın ve yeniden kurun (bkz. "Sürücüyü yerel olarak yükleme", sayfa 35).
- Windows'ta makinenizi varsayılan makine olarak belirleyin (bkz. "Makinenizin varsayılan bir makine olarak ayarlanması", sayfa 316).

Aksesuarları veya sarf malzemeleri nereden satın alabilirim?

- Bir Samsung distribütörü veya satıcınıza başvurun.
- www.samsung.com/supplies adresini ziyaret edin. Ürün hizmet bilgilerini görüntülemek için ülkenizi/bölgenizi seçin.

Durum LED ışığı yanıp sönüyor veya sürekli yanıyor.

- Makineyi kapatıp tekrar açın.
- LED göstergelerinin anlamlarını bu kılavuzdan kontrol edin ve buna göre sorun giderme işlemi yapın (bkz. "Durum LED ışığını anlama", sayfa 142).

Kağıt sıkışması meydana geldi.

- Kapağı açın ve kapatın (bkz. "Önden görünüm", sayfa 25).
- Bu kılavuzda sıkışan kağıdın çıkarılması ile ilgili talimatları okuyun ve buna göre sorun giderme işlemi yapın (bkz. "Kağıt sıkışmalarını giderme", sayfa 130).

Çıktılar bulanık.

- Toner seviyesi düşük veya dengesiz olabilir. Toner kartuşunu sallayın (bkz. "Tonerin tekrar dağıtılması", sayfa 103).
- Başka bir yazdırma çözünürlüğü ayarını deneyin (bkz. "Yazdırma tercihleri penceresinin açılması", sayfa 72).
- Toner kartuşunu değiştirin (bkz. "Toner kartuşunun değiştirilmesi", sayfa 105).

Makine sürücüsünü nereden yükleyebilirim?

- Samsung web sitesi www.samsung.com > ürününüzü bulun > Destek veya Karşıdan Yüklemeler bölümünden yardım, destek uygulaması, makine sürücüleri, kılavuzlar ve sipariş bilgilerini temin edebilirsiniz.

Bu kullanıcı kılavuzu hakkında

Bu kullanıcı kılavuzu makine hakkında temel kullanım bilgileri ve aynı zamanda makine kullanımına yönelik ayrıntılı adımlar sunar.

- Makineyi kullanmadan önce güvenlik bilgilerini okuyun.
- Makineyi kullanırken bir sorunla karşılaşırsanız sorun giderme bölümüne başvurun.
- Bu kullanıcı kılavuzunda kullanılan terimler sözlük bölümünde açıklanmıştır.
- Bu kullanım kılavuzundaki tüm resimler, seçeneklerine veya satın aldığınız modele bağlı olarak makinenizden farklı olabilir.
- Bu kullanım kılavuzundaki ekran resimleri, makinenin yazılımına/sürücü sürümüne bağlı olarak makinenizden farklı olabilir.
- Bu kullanıcı kılavuzundaki prosedürler esas olarak Windows 7'yi temel alır.

Kullanım Kuralları

Bu kılavuzdaki bazı ifadeler aşağıdaki şekilde dönüşümlü olarak kullanılmıştır:

- Belge ile orijinal eş anlamlıdır.
- Kağıt, ortamla veya baskı ortamıyla aynıdır.
- Makine yazıcıyı veya MFP'yi ifade eder.

Genel simgeler

Simge	Metin	Açıklama
	Dikkat	Makineyi olası mekanik hasardan veya bozulmadan koruma konusunda kullanıcılara bilgi verir.
	Uyarı	Kullanıcıları olası kişisel yaralanmaya karşı uyarmak için kullanılır.
	Not	Makinenin işlevi ya da özellikleri hakkında ilave bilgi veya ayrıntılı teknik bilgi verir.

Güvenlik bilgileri

Bu uyarılar ve tedbirler sizin ve başkalarının yaralanmasını önlemek, makinenizde meydana gelebilecek olası hasarlara neden olmamak amacıyla dahil edilmiştir. Makineyi kullanmadan önce bu talimatların tamamını okuduğunuzdan ve anladığınızdan emin olun. Bu bölümü okuduktan sonra, ileride kullanmak üzere güvenli bir yerde saklayın.

Önemli güvenlik sembolleri

Bu bölümde kullanılan tüm simgelerin ve işaretlerin açıklaması

	Uyarı	Ciddi kişisel yaralanmalara veya ölüme neden olabilecek tehlikeler veya güvenli olmayan kullanım biçimleri.
	Dikkat	Ciddi olmayan kişisel yaralanmalara veya maddi hasara neden olabilecek tehlikeler veya güvenli olmayan kullanım biçimleri.
	Denemeyin.	

Çalışma ortamı

Uyarı

	Elektrik kablosu hasar görmüş veya elektrik prizi topraklı değilse kullanmayın. Bu, elektrik çarpmasına veya yangına neden olabilir.
	Makine üzerine hiçbir şey koymayın (su, küçük metal veya ağır cisimler, mumlar, yanık sigaralar, vb.). Bu, elektrik çarpmasına veya yangına neden olabilir.
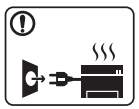	• Makine aşırı ısınıyorsa, makineden duman çıkıyorsa, tuhaf sesler çıkarıyorsa veya normal olmayan bir kokuya neden oluyorsa, güç düğmesini derhal kapatın ve makinenin fişini çekin. • Kullanıcının fişi çekmesi gereken acil durumlarda, kullanıcı prize kolayca ulaşabilir olmalıdır. Bu, elektrik çarpmasına veya yangına neden olabilir.
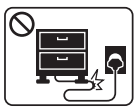	Elektrik kablosunu bükmeyin veya üzerine ağır nesneler koymayın. Elektrik kablosuna basmak veya kablonun ağır bir nesne tarafından ezilmesine izin vermek elektrik çarpmasına veya yangına neden olabilir.

Güvenlik bilgileri

	Fişi kablodan çekerek çıkarmayın; fişe ıslak ellerle dokunmayın. Bu, elektrik çarpmasına veya yangına neden olabilir.

Dikkat

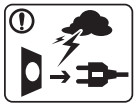	Yıldırımlı havalarda veya makineyi uzun bir süre kullanmadığınızda elektrik fişini prizden çıkarın. Bu, elektrik çarpmasına veya yangına neden olabilir.
	Dikkatli olun, kağıt çıkış alanı sıcaktır. Yanıklar meydana gelebilir.
	Makine yere düşürüldüyse, veya kabin hasarlı görünüyorsa, makineyi tüm arabirim bağlantılarından sökün ve yetkili servis personelinden yardım isteyin. Aksi halde elektrik çarpmasına veya yangına neden olabilir.
	Bu yönergeler yerine getirildikten sonra makine düzgün biçimde çalışmıyorsa, makineyi tüm arabirim bağlantılarından sökün ve yetkili servis personelinden yardım isteyin. Aksi halde elektrik çarpmasına veya yangına neden olabilir.
	Fiş elektrik prizinin içine kolayca girmiyorsa, içine zorla sokmaya çalışmayın. Elektrik prizini değiştirmesi için bir elektrikçi çağırın, aksi halde bu bir elektrik çarpmasına neden olabilir.
	Ev hayvanlarının elektrik, telefon veya PC arabirim kablolarını kemirmesine izin vermeyin. Bu, elektrik çarpmasına veya yangına ve/veya ev hayvanında yaralanmaya neden olabilir.

Çalıştırma yöntemi

Dikkat

	Yazdırma sırasında kağıdı güç uygulayarak çekmeyin. Makineye zarar verebilir.
	Elinizi makine ile kağıt tepsisi arasına koymamaya dikkat edin. Yaralanabilirsiniz.
	Kağıt yerleştirirken veya sıkışan kağıdı çıkarırken dikkatli olun. Yeni kağıdın kenarlar keskindir ve kesiklere neden olarak canınızı yakabilir.
	Yüksek sayıda yazdırırken, kağıt çıkış alanının alt kısmı ısınabilir. Çocukların dokunmasına izin vermeyin. Yanıklar meydana gelebilir.

Güvenlik bilgileri

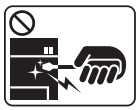	Sıkışmış kağıdı çıkarırken cımbız veya keskin metal nesneler kullanmayın. Makineye zarar verebilir.
	Kağıt çıkış tepsisinde fazla sayıda kağıdın birikmesine izin vermeyin. Makineye zarar verebilir.
	Havalandırma deliğinin içine nesneler sıkıştırmayın ya da itmeyin. Bu, bileşenlerin aşırı ısınmasına neden olabilir, bu da hasar veya yangına neden olabilir.
	Burada belirtilenden farklı şekilde kontrollerin, ayarlamaların veya kullanım prosedürlerinin uygulanması kişilerin tehlikeli radyasyona maruz kalmasına neden olabilir.
	Bu makinenin elektrik alma aracı elektrik kablosudur. Elektrik beslemesini kapatmak için, elektrik kablosunu elektrik prizinden çıkarın.

Kurulum/Taşıma

Uyarı

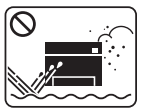	Makineyi tozlu, nemli veya su sızıntılarının olduğu bir bölgeye koymayın. Bu, elektrik çarpmasına veya yangına neden olabilir.
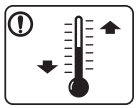	Makineyi çalışma sıcaklığı ve nem şartlarına uygun bir ortama yerleştirin. Aksi halde, kalite sorunları ortaya çıkabilir ve makineye zarar verebilir (bkz. "Genel teknik özellikler", sayfa 152).

Güvenlik bilgileri

Dikkat

	Makineyi taşımadan önce gücünü kapatın ve tüm kabloların bağlantısını kesin. Aşağıdaki bilgiler sadece ünitelerin ağırlığına göre tavsiye niteliğindedir. Kaldırmanızı engelleyecek bir sağlık durumunuz varsa, makineyi kaldırmayın. Yardım isteyin ve cihazı güvenli bir şekilde kaldırmak için her zaman yeterli sayıda insan kullanın. Daha sonra makineyi kaldırın: • Makinenin ağırlığı 20 kg'dan azsa 1 kişi kaldırabilir. • Makinenin ağırlığı 20 kg ile 40 kg arasındaysa 2 kişi kaldırabilir. • Makinenin ağırlığı 40 kg'dan fazlaysa 4 veya daha fazla kişi kaldırabilir. Makine düşerek yaralanmaya veya makinenin zarar görmesine neden olabilir.
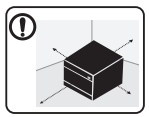	Makineyi yerleştirmek için yeterli alan varken düz bir yüzey seçin. Aynı zamanda kapağı ve tepsiyi açmak için gerekli olan alanı göz önünde bulundurun. Yer iyi havalandırılmalıdır ve doğrudan ısıdan, sıcaktan ve nemden uzak olmalıdır.
	Makineyi uzun süre kullandığınızda ya da havalandırma bulunmayan bir alanda çok sayıda sayfayı yazdırdığınızda, havayı kirletebilir sve sağlığınız için zararlı olabilir. Makineyi iyi havalandırılan bir yerde tutun veya havanın düzenli olarak dolaşması için bir pencereyi açın.
	Makineyi sabit olmayan bir yüzey üzerine koymayın. Makine düşerek yaralanmaya veya makinenin zarar görmesine neden olabilir.
	Sadece 26 No'lu AWG[a] veya gerekirse daha geniş, telefon hattı kablosu kullanın. Aksi halde makineye zarar verebilir.
	Elektrik kablosunu topraklı bir elektrik prizine taktığınızdan emin olun. Aksi halde elektrik çarpmasına veya yangına neden olabilir.
	Güvenli işletim için makinenizle birlikte verilen elektrik kablosunu kullanın. 110V'luk bir makine ile 2 metreden uzun bir kablo kullanıyorsanız, kalibresinin 16 AWG veya daha kalın olması gerekir. Aksi halde, makineye zarar verebilir ve elektrik çarpmasına veya yangına neden olabilir.
	Makinenin üzerini bir örtü ile kapatmayın veya makineyi gömme dolap gibi hava geçirmeyen bir yere koymayın. Makine düzgün şekilde havalandırılmaması yangına neden olabilir.
	Elektrik prizlerine ve uzatma kablolarına aşırı yük binmesine izin vermeyin. Bu durum performansı düşürebilir ve elektrik çarpmasına veya yangına neden olabilir.

	Makinenin etikette belirtilen güç değerine uygun bir prize bağlanması gerekir. Emin değilseniz ve kullandığınız güç değerini kontrol etmek istiyorsanız, elektrik dağıtım şirketiyle temas kurun.

a. AWG: American Wire Gauge

Bakım/Kontrol

Dikkat

	Makinenin içini temizlemeden önce bu ürünün kablosunu prizden çıkarın. Makineyi benzen, boya incelticisi veya alkol ile temizlemeyin; makinenin içine doğrudan su püskürtmeyin. Bu, elektrik çarpmasına veya yangına neden olabilir.
	Makinenin iç kısmında (sarf malzemeleri değiştirirken veya içini temizlerken) çalışırken, makineyi çalıştırmayın. Yaralanabilirsiniz.
	Temizlik malzemelerini çocuklardan uzak tutun. Çocuklar yaralanabilir.
	Makineyi kendi başınıza sökmeyin, onarmayın veya yeniden birleştirmeyin. Makineye zarar verebilir. Makinenin onarılması gerektiğinde onaylı bir teknisyen çağırın.
	Makineyi temizlemek ve çalıştırmak için, makine ile birlikte verilen kullanıcı kılavuzuna harfiyen uyun. Aksi halde, makineye zarar verebilirsiniz.
	Elektrik kablosunu ve fişin temas eden yüzeyini tozdan ve sudan arındırılmış şekilde tutun. Aksi halde elektrik çarpmasına veya yangına neden olabilir.
	• Vidalarla sabitlenmiş olan kapak veya koruyucu parçaları çıkartmayın. • Füzer üniteleri yalnızca yetkili servis teknisyeni tarafından onarılmalıdır. Yetkili olmayan teknisyenlerce onarım yangına veya elektrik çarpmasına neden olabilir. • Makinenin yalnızca bir Samsung servis teknisyeni tarafından onarılması gerekir.

Güvenlik bilgileri

Sarf malzemesi kullanımı

Dikkat

	Toner kartuşunu sökmeyin. Toner tozu solunursa veya yutulursa zararlı olabilir.
	Toner kartuşu veya füzer birimi gibi sarf malzemelerini yakmayın. Patlamaya veya kontrol edilemeyen yangına neden olabilir.
	Toner kartuşları gibi sarf malzemelerini saklarken, bunları çocuklardan uzak tutun. Toner tozu solunursa veya yutulursa zararlı olabilir.
	Toner gibi geri dönüştürülmüş sarf malzemelerinin kullanılması makineye zarar verebilir. Geri dönüştürülmüş sarf malzemelerinin kullanımına bağlı hasar halinde bir servis ücreti tahakkuk ettirilecektir.
	Toner tozu bulunan tedarikler için (toner kartuşu, artık toner şişesi, görüntüleme ünitesi vb.) aşağıdaki talimatları izleyin. • Tedarik malzemelerini imha ederken, imha için gerekli talimatları izleyin. İmha talimatları için bayiiniz ile temasa geçin. • Tedarik malzemelerini yıkamayın. • Atık toner şişesi için, şişeyi boşalttıktan sonra tekrar kullanmayın. Eğer yukarıdaki talimatları izlemezseniz, makinenin arızalanmasına ve çevrenin kirlenmesine sebep olabilir. Garantiye kullanıcı dikkatsizliğinin sebep olduğu hasarlar dahil değildir.
	Giysilerinize toner bulaşırsa sıcak suyla yıkamayın. Sıcak su, tonerin kumaşa sabitlenmesine neden olur. Soğuk su kullanın.
	Toner kartuşunu değiştirirken veya sıkışmış kağıdı çıkarırken toner tozunun vücudunuza veya giysilerinize temas etmemesine dikkat edin. Toner tozu solunursa veya yutulursa zararlı olabilir.

Makineye genel bakış

Bileşenler

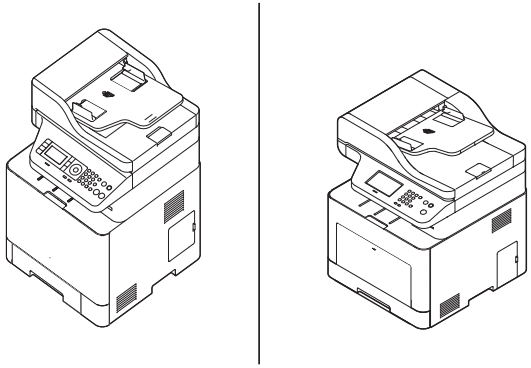		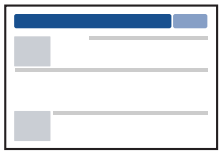
Makine	Güç kablosu	Hızlı kurulum kılavuzu
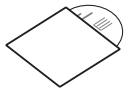	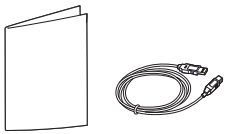	
Yazılım CD'si[a]	Çeşitli aksesuarlar[b]	

a. Yazılım CD'si, yazıcı sürücüleri, kullanıcı kılavuzu ve yazılım uygulamalarını içerir.
b. Makinenizle birlikte verilen çeşitli aksesuarlar, satın aldığınız ülkeye ve makinenin modeline göre farklılık gösterebilir.

Makineye genel bakış

Önden görünüm

- Bu resim modelinize bağlı olarak makinenizden farklı olabilir. Çeşitli makine türleri vardır.
- Modele veya bulunduğunuz ülkeye bağlı olarak bazı özellikler ve isteğe bağlı ürünler kullanılamayabilir (bkz. "Modellere göre özellikler", sayfa 8).

CLX-419x series/ C186x series/CLX-626xND/ CLX-626xFD

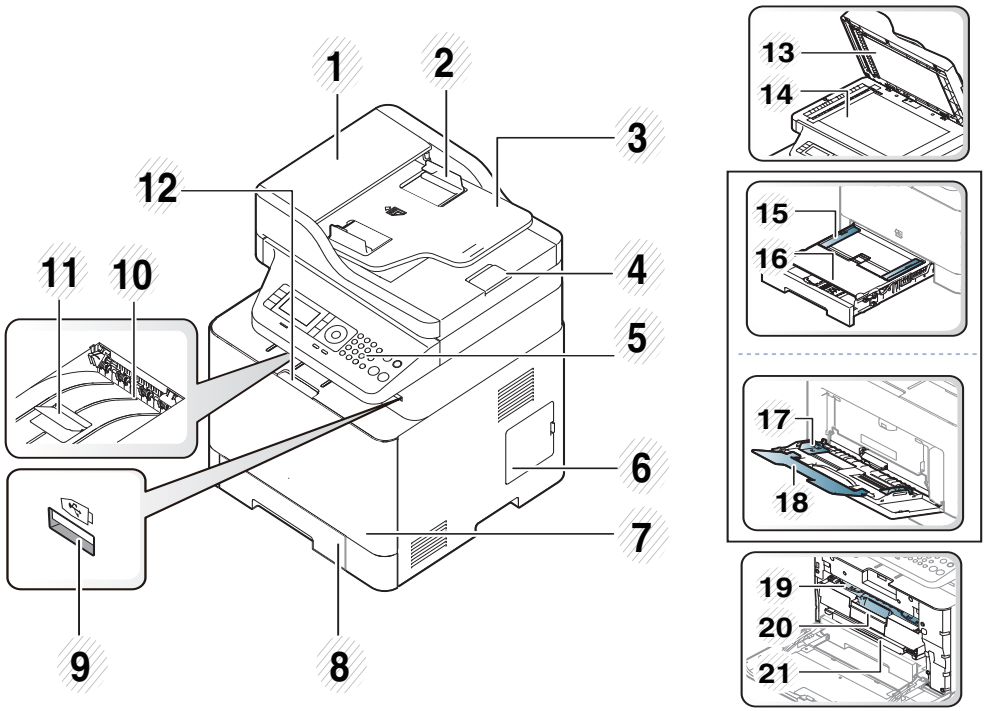

1	Otomatik Belge Besleyicisi (ADF) kapağı	12	Ön kapak kolu
2	Otomatik Belge Besleyicisi (ADF) genişlik kılavuzu	13	Tarayıcı kapağı
3	Otomatik Belge Besleyicisi (ADF) giriş tepsisi	14	Tarayıcı camı
4	Otomatik Belge Besleyicisi (ADF) çıkış tepsisi	15	Manuel besleyicideki kağıt genişliği kılavuzları
5	Kontrol paneli	16	Manuel besleyici
6	Kontrol kartı kapağı	17	Çok amaçlı tepsi üzerinde kağıt genişliği kılavuzları[a]
7	Ön Kapak	18	Çok amaçlı destek tepsisi[a]
8	Tepsi 1	19	Toner kartuşu
9	USB bellek bağlantı noktası	20	Toner kartuşu mandalı
10	Çıkış tepsisi	21	Ara Transfer Kayışı (ITB)
11	Belge besleyicisi çıkış desteği	22	NFC etiketi[b] (Yakın Alan İletişimi) 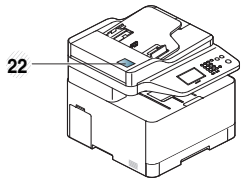

a. Sadece CLX-626xND/ CLX-626xFD.
b. Sadece C186xFW.

Makineye genel bakış

CLX-626xFR/CLX-626xFW

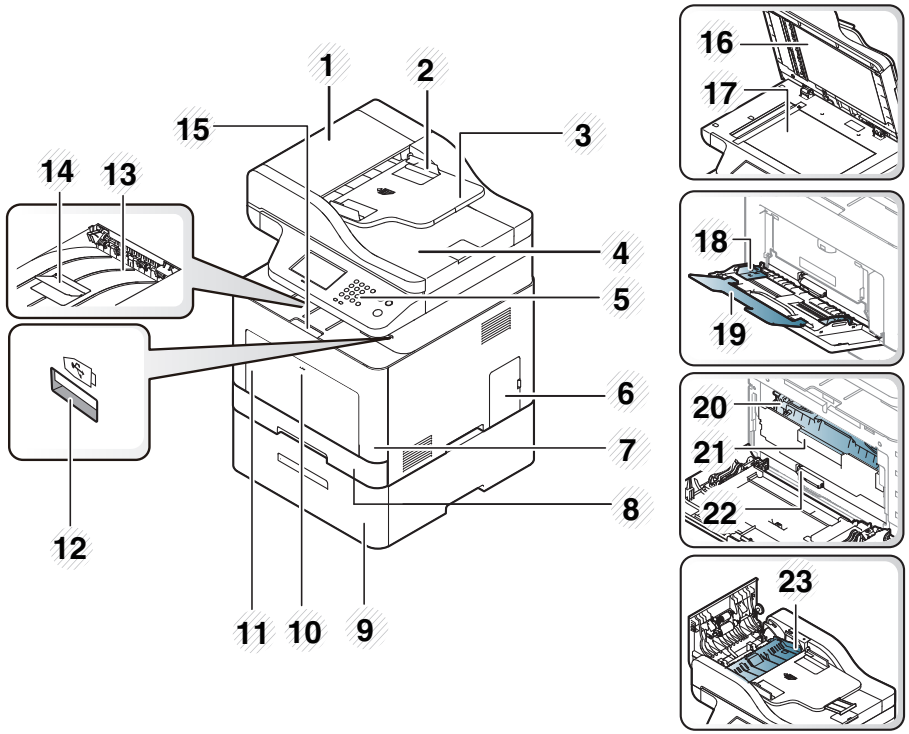

1	Çift Taraflı Otomatik Belge Besleyici (DADF) kapağı	13	Çıkış tepsisi
2	Çift Taraflı Otomatik Belge Besleyici (DADF) genişlik kılavuzu	14	Belge besleyicisi çıkış desteği
3	Çift Taraflı Otomatik Belge Besleyici (DADF) giriş tepsisi	15	Ön kapak kolu
4	Çift Taraflı Otomatik Belge Besleyici (DADF) çıkış tepsisi	16	Tarayıcı kapağı
5	Kontrol paneli	17	Tarayıcı camı
6	Kontrol kartı kapağı	18	Çok amaçlı tepsi üzerinde kağıt genişliği kılavuzları
7	Ön Kapak	19	Çok amaçlı destek tepsisi
8	Tepsi 1	20	Toner kartuşu
9	İsteğe bağlı tepsi[a]	21	Toner kartuşu mandalı
10	Çok amaçlı tepsi serbest bırakma düğmesi	22	Ara Transfer Kayışı (ITB)
11	Çok amaçlı tepsi	23	Çift taraflı sıkışma kapağı
12	USB bellek bağlantı noktası		

a. Bu isteğe bağlı bir özelliktir. Sadece CLX-626x series.

Makineye genel bakış

Arkadan görünüm

- Bu resim modelinize bağlı olarak makinenizden farklı olabilir. Çeşitli makine türleri vardır.
- Modele veya bulunduğunuz ülkeye bağlı olarak bazı özellikler ve isteğe bağlı ürünler kullanılamayabilir (bkz. "Modellere göre özellikler", sayfa 8).

CLX-419x series/C186x series	CLX-626x series
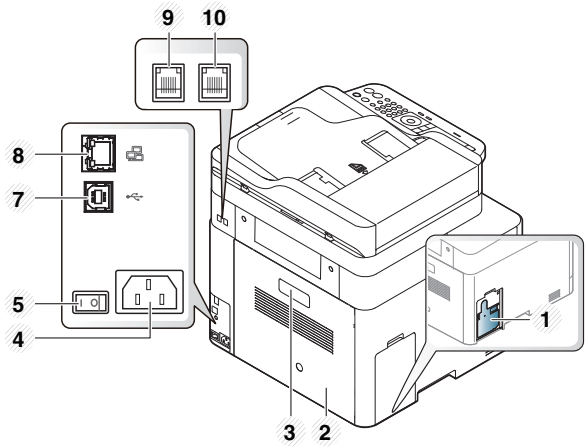	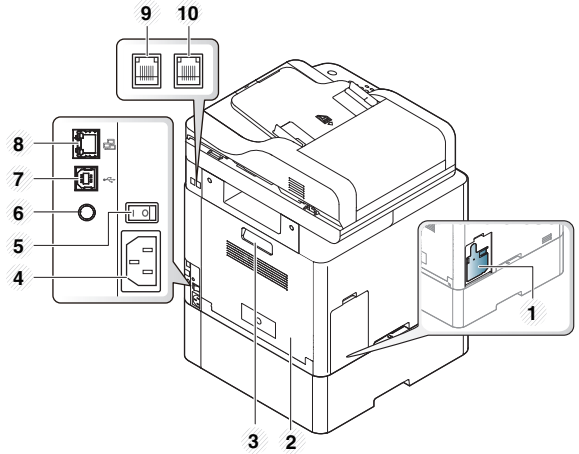

Makineye genel bakış

1	Atık toner kabı	4	Elektrik fişi	7	USB bağlantı noktası[b]	10	Dahili telefon girişi (**EXT.**)[c]
2	Arka kapak	5	Güç düğmesi	8	Ağ bağlantı noktası		
3	Arka kapak kolu	6	IEEE 1284B paralel konektör için 5V çıkış bağlantı noktası [ab]	9	Telefon hattı girişi (**LINE**)[c]		

a. Bu isteğe bağlı bir özelliktir. Sadece CLX-626x series.
b. İsteğe bağlı IEEE 1284B paralel konektör, hem USB bağlantı noktası hem de 5V çıkış bağlantı noktasına takılarak kullanılabilir.
c. Sadece CLX-419xFN/CLX-419xFW/C186xFW/CLX-626xFD/CLX-626xFR/CLX-626xFW.

Kontrol paneline genel bakış

- Bu kontrol paneli, modeline bağlı olarak makinenizden farklı olabilir. Çeşitli kontrol paneli türleri vardır.
- Modele veya bulunduğunuz ülkeye bağlı olarak bazı özellikler ve isteğe bağlı ürünler kullanılamayabilir (bkz. "Modellere göre özellikler", sayfa 8).
- Moda bağlı olarak (fotokopi, faks veya tarama) bazı düğmeler çalışmayabilir.

Tip A(CLX-419xN/ CLX-419xFN/ CLX-626xND/CLX-626xFD/ CLX-626xFR)

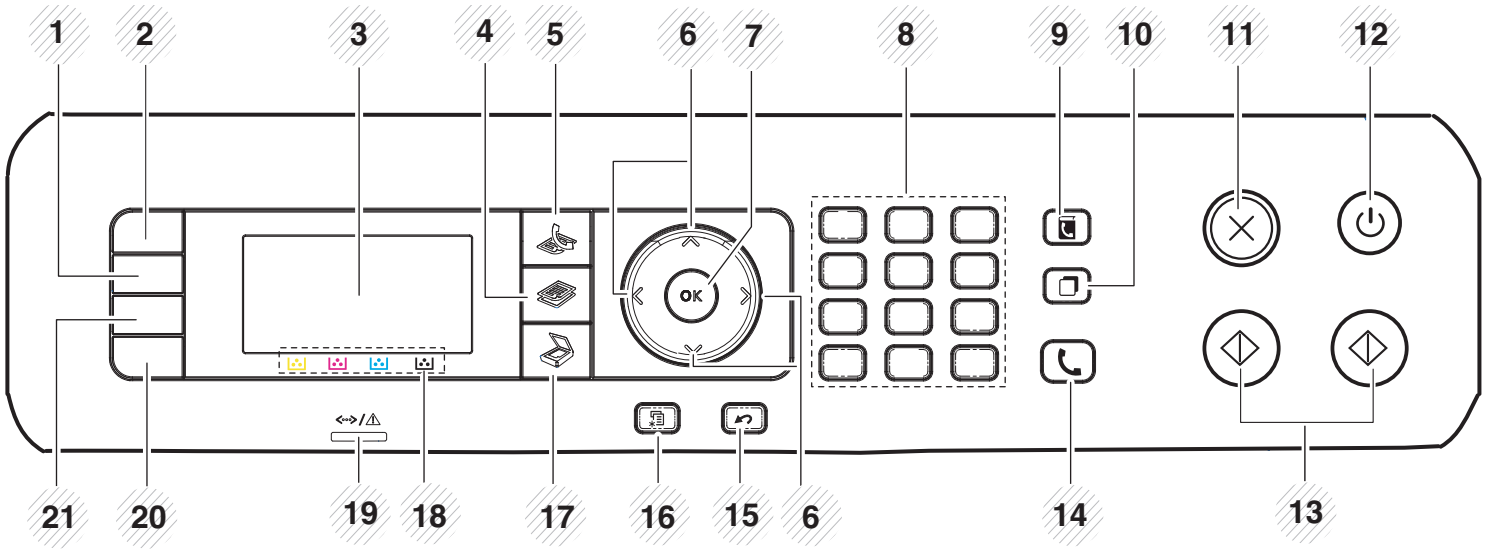

1	**Koyuluk**	Orijinal soluk lekeler veya karanlık görüntüler içeriyorsa, daha kolay okunabilir bir kopya oluşturmak için parlaklık seviyesini ayarlar.

Kontrol paneline genel bakış

2	**Kimlik Kopyası**[a]		Ehliyet gibi iki taraflı bir kimlik kartının her iki tarafını tek bir sayfaya kopyalamanıza imkan verir (bkz "Kimlik kartı kopyalama", sayfa 80).
	Tara[b]		Taranmış veriyi gönderir.
3	**Görüntü ekranı**		Mevcut durumu gösterir ve bir işlem sırasında uyarır.
4	**Fotokopi**[a]		Fotokopi moduna geçer.
5	**Faks**[a]		Faks moduna geçer.
6	**Oklar**		Seçilen menüde bulunan seçenekler arasında dolaşın ve değerleri artırın veya azaltın.
7	**OK**		Ekrandaki seçimi onaylar.
8	**Sayı tuş takımı**		Bir numarayı arar veya alfasayısal karakterler girer (bkz. "Tuş takımındaki harfler ve rakamlar", sayfa 309).
9	**Adres Defteri**		Sık kullanılan faks numaralarını saklamanızı veya saklanmış faks numaralarını aramanızı sağlar (bkz. "E-posta adresini saklama", sayfa 307 veya "Faks adres defterinin ayarlanması", sayfa 310).
10	**Tekrar Ara/Dur**[a]		Hazır modundayken sen son gönderilen faks numarası veya gelen arama numarasını yeniden çevirir veya düzenleme modundayken bir faks numarasına duraklama(-) ekler (bkz."Faks numarasını yeniden çevirme", sayfa 341).
11	**Dur/Temizle**		Mevcut işlemi durdurur.
12	**Güç/Uyanma**		Gücü açar veya kapatır ya da makineyi güç tasarrufu modundan uyandırır. Makineyi kapatmanız gerekirse, bu düğmeye üç saniyeden uzun süre basın.

Kontrol paneline genel bakış

13	**Başlat**	**Renkli**		Bir yazdırma işini renkli modda başlatır.
		Siyah		Bir yazdırma işlemini siyah ve beyaz modda başlatır.
14	**Arama**[a]			Bu düğmeye bastığınızda, arama sesi duyabilirsiniz. Sesi duyunca faks numarasını girin. Bu işlem hoparlörlü telefonu kullanarak arama yapmak gibidir (bkz. "Telefon modunda elle alma", sayfa 348).
15	**Arka**			Bir üst menüye dönmenizi sağlar.
16	**Menü**			Menü moduna girer ve mevcut menüleri gözden geçirmenizi sağlar (bkz. "Menüye genel bakış", sayfa 39).
17	**Tarama**[a]			Tarama moduna geçer.
18	**Toner renkleri**			Her bir toner kartuşunun durumunu gösterir. Toner kartuşu azsa veya değiştirilmesi gerekiyorsa, Durum LED ışığı kırmızı yanar ve ekranda mesaj gösterilir. Ok işareti de hangi renkli tonerin söz konusu olduğunu veya yeni bir kartuşla değiştirilmesi gerektiğini gösterir (bkz. "Tonerle ilgili mesajlar", sayfa 145).
19	**Durum LED ışığını**			Makinenizin durumunu gösterir (bkz. "Durum LED ışığını anlama", sayfa 142).
20	**Eco**			Sadece bilgisayardan yazdırma ve kopyalama sırasında toner tüketimini ve kağıt kullanımını azaltmak için eko moduna girer (bkz. "Eko yazdırma", sayfa 74).
21	**Direkt USB**			Makinenizin önünde yer alan USB portuna takıldığında bir USB bellek aygıtında saklanan dosyaları doğrudan yazdırmanızı sağlar.

a. Sadece CLX-419xFN/ CLX-626xFD/ CLX-626xFR.
b. Sadece CLX-419xN/ CLX-626xND.

Kontrol paneline genel bakış

Tip B(CLX-419xFW/C186xFW/CLX-626xFW)

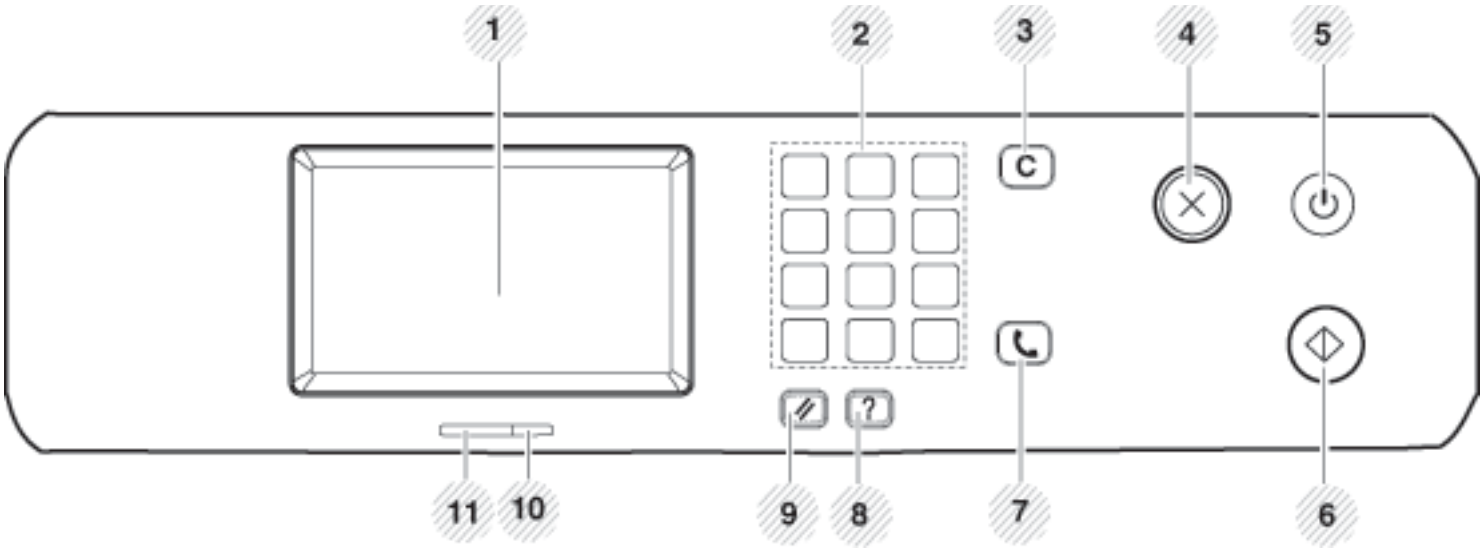

1	**Görüntü ekranı**		Mevcut durumu gösterir ve bir işlem sırasında gerekli iletileri görüntüler.
2	**Sayı tuş takımı**		Bir numarayı arar veya alfasayısal karakterler girer (bkz. "Tuş takımındaki harfler ve rakamlar", sayfa 309).
3	**Temizle**	C	Düzenleme bölgesinde karakterleri siler.
4	**Durdur**		Bir işlemi herhangi bir zamanda durdurur.
5	**Güç/Uyanma**		Gücü açar veya kapatır ya da makineyi güç tasarrufu modundan uyandırır. Makineyi kapatmanız gerekirse, bu düğmeye üç saniyeden uzun süre basın.

Kontrol paneline genel bakış

6	**Başlat**		Siyah veya renkli modda bir iş başlatır.
7	**Arama**		Bu düğmeye bastığınızda, arama sesi duyabilirsiniz. Sesi duyunca faks numarasını girin. Bu işlem hoparlörlü telefonu kullanarak arama yapmak gibidir (bkz. "Telefon modunda elle alma", sayfa 348).
8	**Yardım**		Bu makinenin menüleri veya durumu hakkında detaylı bilgi verir.
9	**Sıfırla**		Mevcut makinenin ayarlarını sıfırlar.
10	**Kablosuz LED ışığı**		Kablosuz ağ bağlantısının geçerli durumunu gösterir (bkz. "Durum LED ışığını anlama", sayfa 142).
11	**Durum LED ışığı**		Makinenizin durumunu gösterir (bkz. "Durum LED ışığını anlama", sayfa 142).

Makineyi açma

Bu kullanım kılavuzundaki resimler, makinenizin seçeneklerine veya modeline bağlı olarak makinenizden farklı olabilir. Makine tipinizi kontrol edin (bkz. "Önden görünüm", sayfa 25).

1 İlk olarak makineyi elektrik prizine takın.

2 Güç düğmesini açın.

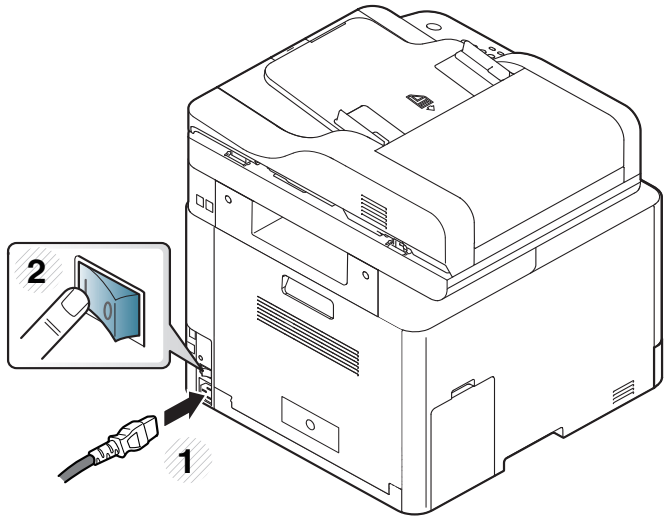

Sürücüyü yerel olarak yükleme

Yerel olarak bağlı bir makine, kablo ile bilgisayarınıza doğrudan bağlanmış bir makinedir. Makineniz bir ağa bağlı ise, aşağıdaki adımları atlayın ve ağa bağlı makinenin sürücüsünü yüklemeye devam edin (bkz. "Ağ üzerinden sürücü yüklenmesi", sayfa 195).

- Mac, Linux veya UNIX işletim sistemi kullanıyorsanız, bkz. "Mac için yükleme", sayfa 185, "Linux için yükleme", sayfa 187 veya "UNIX yazıcı sürücüsü paketinin kurulumu", sayfa 202.
- Bu Kullanıcı Kılavuzu yükleme penceresi kullanılan makineye ve arabirime göre değişiklik gösterebilir.
- Yalnızca 3 metreden (118 inç) uzun olmayan bir USB kablosu kullanın.

Windows

1. Makinenin bilgisayarınıza bağlı ve açık olduğundan emin olun.
2. Ürünile birlikte verilen yazılım CD'sini CD-ROM sürücünüze yerleştirin.

Kurulum penceresi açılmazsa, **Başlat** > **Tüm Programlar** > **Donatılar** > **Çalıştır**'ı tıklatın.

X:**Setup.exe** yazın ("X" harfi yerine CD-ROM sürücünüzü gösteren harfi kullanın) ve **Tamam**'ı tıklatın.

- Windows 8 için,

  Kurulum penceresi açılmazsa **Charms(Düğmeler)**'tan **Arama** > **Apps(Uygulamalar)**'ı seçin ve **Çalıştır**'ı aratın. "X" kısmını CD-ROM sürücünüzü temsil eden harfle değiştirerek X:\Setup.exe yazın ve **OK** öğesini tıklatın.

  "**Bu diskte yapılacakları seçmek için dokunun**." açılır penceresi görüntülenirse pencereye tıklayın ve **Run Setup.exe**'yi seçin

3. Kurulum penceresinde kurulum sözleşmelerini inceleyin ve kabul edin. Ardından **İleri** seçeneğini tıklatın.
4. **Yazıcı Bağlantı Türü** ekranından **USB bağlantısı** seçeneğini seçin. Ardından **İleri** seçeneğini tıklatın.
5. Kurulum penceresindeki talimatları izleyin.

Yazılım uygulamalarını **Kurulacak Yazılımı ve Yardımcı Programları Seç** penceresinden seçebilirsiniz.

Sürücüyü yerel olarak yükleme

Windows 8 Başlat Ekranından

- **Samsung Printer Experience** uygulaması yalnızca V4 sürücüsü yüklendiği zaman **Başlat** ekranında kullanılabilir. Bilgisayarınız internete bağlıysa V4 sürücüsü Windows Update'den otomatik olarak indirilir. Otomatik olarak indirilmezse, Samsung web sitesinden V4 sürücüsünü manuel olarak indirebilirsiniz, www.samsung.com > ürününüzü bulun > Destek veya Karşıdan Yüklemeler.
- Samsung Printer Experience uygulamasını **Windows Mağaza**'dan indirebilirsiniz. Windows **Store(Mağaza)**'u kullanmak için bir Microsoft hesabına sahip olmalısınız.
  1. **Charms(Düğmeler)**'tan **Arama** düğmesini seçin.
  2. **Store(Mağaza)** düğmesine tıklayın.
  3. Aratın ve **Samsung Printer Experience** düğmesine tıklayın.
  4. **yüklemek**'u tıklatın.
- Sürücüyü ürünle birlikte verilen yazılım CD'sini kullanarak yüklerseniz V4 sürücüsü yüklenmez. V4 sürücüsünü **Masaüstü** ekranında kullanmak isterseniz Samsung web sitesinden indirebilirsiniz, www.samsung.com > ürününüzü bulun > Destek veya Karşıdan Yüklemeler.
- Samsung'un yazıcı yönetim araçlarını yüklemek isterseniz, bunları ürünle birlikte verilen yazılım CD'sini kullanarak yüklemeniz gerekir.

1. Bilgisayarınızın internete bağlı ve açık olduğundan emin olun.
2. Makinenin açık olduğundan emin olun.
3. Bilgisayarı ve makineyi bir USB kablosu ile bağlayın.

   Sürücü **Windows Update**'den otomatik olarak yüklenir.

Sürücünün yeniden yüklenmesi

Yazıcı sürücüsü düzgün çalışmıyorsa, sürücüyü tekrar yüklemek için aşağıdaki adımları izleyin.

Windows

1. **Başlat** menüsünden, **Programlar** veya **Tüm Programlar** > **Samsung Printers** > **Samsung Yazıcı Yazılımını Kaldır** öğesini seçin.
2. Kurulum penceresindeki talimatları izleyin.
3. Yazılım CD'sini CD-ROM sürücünüze yerleştirin ve sürücüyü yeniden yükleyin (bkz. "Sürücüyü yerel olarak yükleme", sayfa 35).

Windows 8 Başlat Ekranından

1. Makinenin bilgisayarınıza bağlı ve açık olduğundan emin olun.
2. **Başlat** ekranında **Başlat** öğesine tıklayın.
3. Penceredeki talimatları takip edin.

- Samsung Yazıcı Yazılımı öğesini bulamıyorsanız masaüstü ekran modundan kaldırın.
- Samsung'un yazıcı yönetim araçlarını kaldırmak isterseniz **Başlat** ekranından uygulamaya sağ tıklayın > **Kaldır** > silmek istediğiniz programa sağ tıklayın > **Kaldır** ve penceredeki talimatlara uyun.

2. Menüye Genel Bakış ve Temel Kurulum

Bu bölümde, genel menü yapısı ve temel kurulum seçenekleri hakkında bilgiler yer almaktadır.

- **Menüye genel bakış** 39
- **Makinenin temel ayarları** 53
- **Ortam ve tepsi** 55
- **Temel yazdırma** 71
- **Temel kopyalama** 77
- **Temel tarama** 82
- **Temel faks** 83
- **USB bellek aygıtını kullanma** 88

Menüye genel bakış

Kontrol paneli üzerinden makinenin ayarlanması veya özelliklerinin kullanılması için gerekli menü tuşlarına erişilir.

- Halihazırda seçili menünün yanında işaretlenmiş bir (√) belirir.
- Seçeneklere veya modellere bağlı olarak bazı menüler ekranda görünmeyebilir. Bu durumda, makinenize uygulanamaz.
- Bazı menü adları, seçeneklerine veya modellerine bağlı olarak makinenizden farklı olabilir.
- Menüler Gelişmiş Kılavuz'da açıklanmıştır (bkz. "Faydalı Ayar Menüleri", sayfa 267).

CLX-419xN/ CLX-419xFN/ CLX-626xND/ CLX-626xFD/ CLX-626xFR

Menüye erişim

1. Kullanılacak özelliğe göre kontrol paneli üzerindeki Faks, Kopyala veya Tara düğmesine basın.
2. Ekranın alt satırında istediğiniz menü görüntülenene kadar (**Menü**) seçin ve **OK** düğmesine basın.
3. İstediğiniz menü öğesi görüntülenene kadar oklara basın ve **OK** tuşuna basın.
4. Ayar öğesinin alt menüleri varsa, 3. adımı tekrarlayın.
5. Seçimi kaydetmek için **OK** düğmesine basın.
6. Hazır moduna dönmek için (**Dur/Temizle**) düğmesine basın.

Menüye genel bakış

Faks Özelligi[a] (bkz. "Faks Özelligi", sayfa 276)		Faks Kurulumu[a] (bkz. "Kurulumu gönderme", sayfa 278, "Varsayılan ayarı değiştir", sayfa 281)		Kopyalama Özelligi (bkz. "Kopya özelliği", sayfa 270)		
Koyuluk	Çoklu Gönder	Gönderiyor	DRPD Modu[de]	Orijinal Boyut	Fotograf	Küçük Orijinal[h]
Açik+5- Açik+1	Gecikmeli Gönder	Yeniden Arama Sayi	Yanitlamak için Çalma Sayisi	Küçült/Büyüt	Dergi	Delik Delme
Normal	Gönder Ilet	Yeniden Arama Koşulu	Stmp Alinan Ad	Çift Tarafli[f]	Düzen	Kitap
Koyu+1- Koyu+5	Faksa Ilet	Ön.Bel.Arama	Alim Başlatma Kodu	1 Tarafli	Normal	Ortalama[i]
Orijinal Örnek	E-Postaya Ilet[c]	ECM Modu	Otomatik Küçültme	1->2 Tarafli	2-Üst	Kenarlik Silme
Metin	Sunucuya Ilet [c]	Faks Dogrulama	Fazla Boyutu Sil	1->2Tarafi Dondurulmus	4-Üst	Damga[g]
Metin/Fotoðraf	Al Ilet	Görüntü TCR	DRPD Modu[de]	2->1 Tarafli	Kimlik Kopyasi	Öğe
Fotograf	Faksa Ilet	Arama Modu[d]	Çift Tarafli Baski[b]	2->2 Tarafli	Kitap Kopyasi	Matlık[j]
Çözünürlük	PC'ye Ilet	Ýndirimli Tarife	Varsayilani Degiştir	2->1Tarafi Dondurulmus	Arka Planı Ayarla	Konum[j]
Standart	E-Postaya Ilet[c]	Alýyor	Çözünürlük	Otomatik Renk	Kapalı	Filigran[g]
Hassas	Sunucuya Ilet [c]	Alma Modu	Koyuluk	Koyuluk	Otomatik	Mesaj
Süper Hassas	Ilet ve Yazdir	Faks	Orijinal Örnek	Açik+5- Açik+1	Geliştirme Düzeyi 1	Sayfa[k]
Orijinal Boyut	Güvenli Alma	Tel	Orijinal Boyut	Normal	Geliştirme Düzeyi 2	
Çift Tarafli[b]	Kapalı	Telesekreter /Faks	Çift Tarafli[b]	Koyu+1- Koyu+5	Silme Düzeyi 1- Silme Düzeyi 4	
1 Tarafli	Açık			Orijinal Örnek	Kenar Silme[g]	
2 Tarafli	Yazdýr			Metin	Kapalı	
2 Tarafli Dondurulmus	Işi Iptal Et			Metin/Fotoðraf		

a. Sadece CLX-419xFN/ CLX-626xFD/ CLX-626xFR.
b. Sadece CLX-626xFR.
c. Sadece CLX-626xFD/CLX-626xFR.
d. Bulunduğunuz ülkeye bağlı olarak bu seçenek mevcut olmayabilir.
e. Sadece CLX-419xFN.
f. Sadece CLX-626xND/CLX-626xFD/CLX-626xFR. Bazı menü adları, seçeneklerine veya modellerine bağlı olarak makinenizden farklı olabilir.
g. Sadece CLX-626xND/CLX-626xFD/CLX-626xFR.
h. 2-Yukarı, 4-Yukarı, Kitap kopyala, Dupleks, Oto Sığdır seçeneği açıksa veya orijinal belge ADF (DADF)'a yüklenmişse bu seçenek görünmez.
i. Bu seçenek ancak **Düzen** seçeneği **Kitap Kopyasi** olduğunda görünür.
j. Bu seçenek ancak **Öğe** seçeneği **Açık** olduğunda görünür.
k. **Mesaj** seçeneği **Kapalı** iken bu seçenek belirmez.

Menüye genel bakış

Kopyalama Kurulumu (bkz. "Ftokopi Kurul.", sayfa 275)		Tarama Özelligi (bkz. "Tarama özelliği", sayfa 282)		Tarama Kurulumu (bkz. "Tarama ayarları", sayfa 284)	Yaz. Kurul. (bkz. "Yazdir", sayfa 269)	
Varsayilani Degiştir	Orijinal Örnek	USB Özelligi	Koyuluk	Varsayilani Degiştir	Yönelim	Yakalama
Orijinal Boyut	Metin	Orijinal Boyut	FTP Özellik[c]	USB Varsy.	Dikey	Kapalı
Kopya Sayisi	Metin/ Fotoðraf	Orijinal Örnek	Orijinal Boyut	Varsy. E-posta	Yatay	Ortam
Harmanl. Kopy.	Fotograf	Çözünürlük	Orijinal Örnek	FTP/SMB Varsayilan[c]	Kopya Sayisi	Maksimum
Küçült/Büyüt	Dergi	Renkli Modu	Çözünürlük	Orijinal Boyut	Çözünürlük	Ekran
Çift Tarafli[a]		Renkli	Renkli Modu	Orijinal Örnek	Normal	Normal
1 Tarafli		Gri	Dosya Biçimi	Çözünürlük	En Iyi	Gelişmiş
1->2 Tarafli		T. Rnk	Çift Tarafli[b]	Renkli Modu	Metin Netligi	Ayrintili
1->2Tarafi Dondurulmus		Dosya Biçimi	Koyuluk	Dosya Biçimi	Minimum	Emülasyon
2->1 Tarafli		Çift Tarafli[b]	SMB Özellik[c]	Çift Tarafli[b]	Normal	Emülasyon Tipi
2->2 Tarafli		Koyuluk	Orijinal Boyut	Koyuluk	Maksimum	Kurulum
2->1Tarafi Dondurulmus		E-posta Özellik	Orijinal Örnek	Sunucu Dogrulamasi	Kapalı	
Otomatik Renk		Orijinal Boyut	Çözünürlük		Kenar Geliştirme	
Koyuluk		Orijinal Örnek	Renkli Modu		Kapalı	
Açik+5- Açik+1		Çözünürlük	Dosya Biçimi		Normal	
Normal		Renkli Modu	Çift Tarafli[b]		Maksimum	
Koyu+1- Koyu+5		Dosya Biçimi	Koyuluk			
		Çift Tarafli[b]				

a. Sadece CLX-626xND/CLX-626xFD/CLX-626xFR. Bazı menü adları, seçeneklerine veya modellerine bağlı olarak makinenizden farklı olabilir.
b. Sadece CLX-626xFR.
c. Sadece CLX-626xND/CLX-626xFD/CLX-626xFR.

Menüye genel bakış

Sistem Kurulumu (bkz. "Sistem kurulumu", sayfa 287)					
Makine Ayarı Cihaz ID[a] Faks Numarasý[a] Tarih ve Saat Saat Modu Dil Varsayılan Modu[a] Enerji Tasarrufu Uyandırma Etkinliği Sistem Zaman Aşımı İş Zaman Akışı Yükseklik Ayarı Nemlilik Oto Devam et 0 sn 30 sn Kapalı	Otomatik CR Otomatik Tepsi Değiştirme[b] Kağıt İkamesi Tepsi Koruma[b] Boş Sayfaları Atla PDF Turu Damga[b] Ayarlari Al Dşri Aktrm Ayari Eko Ayarları Buhar Modu Kapalı Açık Otomatik	Oto Güç Kapat Kapalı Açık Kağit Kurulumu Kağit Boyutu Tepsi 1 Tepsi 2[c] Çok Amaçlı Tepsi[b] Elle Besleme[d] Varsayilani Degiştir Kağit Tipi Kagit Kaynagi Kenar Boşluğu Tepsi Dogrulama	Ses[a] Tuş Sesi Alarm Sesi Faks Sesi Rapor Yapılandırma Sarf Malzemeleri Bilgisi Tanıtım Sayfası Adres Defteri Faks Gönderme Onayi[a] Faks Gönderildi[a] E-Posta Gönderildi Faks Alindi[a] Programlanmis Faks Isi[a] Ağ Yapilandirmasi PCL Yzi Tpi Lst PS Yazi Tipi Listesi	Kullanım Sayacı Hesap Bakim BosMes.Temizle[e] Sarf Malzemesi Ömrü Görnt. Yntcs Özel Renk Otomatik Renk Düzelt Ton Ayari Varsayilan Otm. Ton Ayari Standart ton Kalib. ID Sensörü Toner Az Alarmi Seri Numarasý Ram Diski[c] Kagit Istifleme	Iş Yönetimi[bf] Aktif Iş Güvenli Iş Kayitli Iş

Menüye genel bakış

a. Sadece CLX-419xFN/ CLX-626xFD/ CLX-626xFR.
b. Sadece CLX-626xND/CLX-626xFD/CLX-626xFR.
c. Bu isteğe bağlı bir özelliktir. Sadece CLX-626xND/ CLX-626xFD/ CLX-626xFR.
d. Sadece CLX-419xN/ CLX-419xFN.
e. Bu seçenek yalnızca kartuşta az miktarda toner kaldığında görünür.
f. İsteğe bağlı toplu depolama aygıtı, isteğe bağlı bellek veya Ram diski yüklendiğinde bu seçenek kullanılabilir.

Menüye genel bakış

Ağ (bkz. "Ağ kurulumu", sayfa 299)	
TCP/IP (IPv4)	Ağ Yapilandirmasi
DHCP	Ağ Etkinleştir
BOOTP	Http Etkinleştirme
Statik	WINS
TCP/IP (IPv6)	SNMP V1/V2
IPv6 Etkin	SNTP
DHCPv6 Yapildr	UPnP(SSDP)
Ethernet Hizi	MDNS
Otomatik	SetIP
10 Mbps Yarim	SLP
10 Mbps Tam	
100 Mbps Yarim	
100 Mbps Tam	
1 Gbps Tam	
802.1x	
Ayarlari Temizle	

Menüye genel bakış

CLX-419xFW/CLX-626xFW/C186xFW

Dokunmatik ekranı kullanarak menüleri kolayca ayarlayabilirsiniz.

- **Ana** ekran, kontrol panelinin dokunmatik ekranında gösterilir.
- Seçenekleriniz veya modellerinize bağlı olarak bazı menüler seçilemez durumdadır.
- Bazı menü adları, seçeneklerine veya modellerine bağlı olarak makinenizden farklı olabilir.

Ana Ekran Tanıtımı

- **(Kopyala):** Görüntü ekranında **Kopyala** düğmesine bastığınızda, birkaç sekmeye ve birçok kopyalama seçeneğine sahip olan Kopyala ekranı görünür.
- **(Tara):** Görüntü ekranında **Tara** düğmesine bastığınızda, birkaç sekmeye ve birçok Tarama seçeneğine sahip olan Tara ekranı görünür.
- **(Faks):** Görüntü ekranında **Faks** düğmesine bastığınızda, birkaç sekmeye ve birçok Faks seçeneğine sahip olan Faks ekranı görünür.
- **(Ayarlar):** Mevcut makine ayarlarını görebilir veya makine değerlerini değiştirebilirsiniz.
- **(İş Durumu):** İş durumu, halen devam eden, tamamlanan ve kuyrukta bekleyen işleri gösterir.
- **(Eco):** Eko ayarlarını görebilirsiniz.
- **(Dogrud. USB):** USB bellek aygıtını makinenizdeki USB bellek bağlantı noktasına yerleştirildiğinde USB menüsüne girer.
- **(Belge Kutusu):** Yazdırma verilerini kaydedebilir, güvenli sayfayı veya paylaşılan klasörü yazdırabilirsiniz.
- **:** Toner durumunu gösterir.
- **:** LCD parlaklığını ve dili seçer.
- < ∧ ∨ > **:** Mevcut seçenekler arasında gezinmenizi sağlar.

Menüye genel bakış

Kopyala				Faks		
Basit Kopyalama Koyuluk Orijinal Tip Metin Metin/Fotoðraf Fotograf Dergi Renk Modu Otomatik Renkli T. Rnk Özel Kopyalama Çift Tarafli[a] Küçült/Büyüt Koyuluk Renk Modu Orijinal Boyut Orijinal Tip Tepsi	Otomatik Tepsi 1 Tepsi 2[b] MP Tepsisi[a] Elle Besleme Cihazi[c] Düzen Kapali Harmanlama 2-Üst 4-Üst Kimlik Kopyasi Kitap Kopyasi Arka Plani Ayarla Kenar Silme[a] Kapali KüçükOrijinal Delik Delme Kitap Ortalama[d]	Sinir Silme Damga[a] Öğe Matlik Konum Filigran[a] Kimlik Kopyasi Koyuluk Renk Modu Renkli T. Rnk Oto Sigdir Kpyla Koyuluk Orijinal Tip Renk Modu Harman Kopya Çift Tarafli[a] Koyuluk	Renk Modu Orijinal Boyut Orijinal Tip N-up Kopya Çift Tarafli[a] Koyuluk Renk Modu Orijinal Boyut Orijinal Tip N Yukari Kitap Kopyasi Koyuluk Renk Modu Orijinal Boyut Orijinal Tip Kitap Kopyasi	Bellek Gönder Koyuluk Çözünürlük Çift Tarafli[a] Orijinal Tip Orijinal Boyut Renk Modu Ahize Kapali Arama Koyuluk Çözünürlük Çift Tarafli[a] Orijinal Tip Orijinal Boyut Renk Modu	Gecikmeli Gönderme Koyuluk Çözünürlük Çift Tarafli[a] Orijinal Tip Orijinal Boyut Hizli Aramali Gönderme Koyuluk Çözünürlük Çift Tarafli[a] Orijinal Tip Orijinal Boyut Renk Modu	Grup Aramali Gönderme Koyuluk Çözünürlük Çift Tarafli[a] Orijinal Tip Orijinal Boyut Renk Modu Yeniden Arama Koyuluk Çözünürlük Çift Tarafli[a] Orijinal Tip Orijinal Boyut Renk Modu

a. Sadece CLX-626xFW.
b. Bu isteğe bağlı bir özelliktir. Sadece CLX-626xFW.
c. Sadece CLX-419xFW/C186xFW.
d. Bu seçenek ancak **Düzen** seçeneği **Kitap Kopyasi** olduğunda görünür.

Menüye genel bakış

Tara					Eco
Yerel PC Hedef Çözünürlük Renk Modu Dosya Biçimi PDF Şifreleme[ab] Çift Tarafli[a] Orijinal Boyut Orijinal Tip Koyuluk Ağ PC'si Hedef Çözünürlük Renk Modu Dosya Biçimi PDF Şifreleme[ab] Çift Tarafli[a] Orijinal Boyut Orijinal Tip Koyuluk	E-posta Gndr Kime Orijinal Tip Orijinal Boyut Çözünürlük Renk Modu Dosya Biçimi PDF Şifreleme[ab] Çift Tarafli[a] Koyuluk Dosya Adi SMB[a] Hedef Orijinal Tip Orijinal Boyut Çözünürlük Renk Modu Dosya Biçimi PDF Şifreleme[b]	Çift Tarafli Koyuluk Dosya Adi FTP[a] Hedef Orijinal Tip Orijinal Boyut Çözünürlük Renk Modu Dosya Biçimi PDF Şifreleme[b] Çift Tarafli Koyuluk Dosya Adi Özel E-posta Kime Konu Gönderen CC BCC	Orijinal Tip Orijinal Boyut Çözünürlük Renk Modu Dosya Biçimi PDF Şifreleme[ab] Çift Tarafli[a] Koyuluk Dosya Adi USB Orijinal Tip Orijinal Boyut Çözünürlük Renk Modu Dosya Adi Dosya Biçimi PDF Şifreleme[ab] Çift Tarafli[a] Koyuluk Dosya Ilkesi	Ortak Klasör[a] Orijinal Boyut Çözünürlük Renk Modu Dosya Adi Dosya Biçimi PDF Şifreleme[b] Çift Tarafli Koyuluk Dosya Ilkesi WSD	Eco-Açik Açik Kapali Ayarlar Varsayilan Mod Açik Kapali Güçte[c] Özellik Yapilandirmasi Varsayilan Özel

a. Sadece CLX-626xFW.
b. Bu seçenek sadece **Dosya Biçimi** seçeneği PDF türünde iken görünür.
c. Eko modunu SyncThru™ Web Service yoluyla alınan bir parola ile açarsanız (**Ayarlar** sekmesi > **Makine Ayarları** > **Sistem** > **Eko Ayarları**) veya Samsung Kolay Yazıcı Yöneticisi (**Aygıt Ayarları** > **Eko**), **Güçte** mesajı çıkar. Eko modunun durumunu değiştirmek için parola girmeniz gerekir.

Menüye genel bakış

Dogrud. USB	Ayarlar				
Buradan Yazdir	Makine Kurulumu	E-posta	Hesap	WINS	PIN ile baglan
Otomatik Siğdir	Varsayilan Ayar	Yazdir	Faks Ayarlari	SNMP V1/V2	WLAN Ayarlari
Kopya sys	Kopyalama Varsayilan	Sifirla	Gönder Ilet	SNTP	WLAN Varsayilanlari
Çift Tarafli[a]	Tarama Varsayilan	Raporlar	Al Ilet	UPnP(SSDP)	WLAN Sinyali
Tepsi Seç	Faks Varsayilan	Yapilandirma	Ücret Tasarrufu	MDNS	Ayarlari Temizle
Renk Modu	Kağit Kurulumu	Sarf Malzemeleri Bilgisi	Güvenli Al	SetIP	Yaz. Kurul.
USB'ye Tara	Tepsi 1	Tanitim Sayfasi	Ön Kod Arama	SLP	Yönlendirme
Orijinal Tip	Tepsi 2[c]	Yardim Listesi	Alinan Adi Yzdr	Kablosuz	Kopya sys
Orijinal Boyut	MP Tepsisi[a]	Adres Defteri	ECM Modu	Wi-Fi AÇIK/ KAPALI	Çözünürlük
Çözünürlük	Elle Besleme Cihazi[d]	Faks Gönderme Onayi	Modem Hizi	Wi-Fi Direct	Metni Sil
Renk Modu	Kenar Boşluğu	Faks Gönderildi	Görüntü TCR	Wi-Fi Direct Açik/Kapali	Kenar Geliştirme
Dosya Adi	Tepsi Programlanişi	E-posta Gönderildi	Kurulum Sihirbzi	Aygit Adi	Yakalama
Dosya Biçimi	Otomatik Tepsi Değiştirme[a]	Faks Alindi	Ağ Ayarlari	IP Adresi	Ekran
PDF Şifreleme[b]	Otomatik Devam	Programlanmiş işleri Faksla	Ethernet Hizi	Grup Sahibi	Emülasyon
Çift Tarafli[a]	Kağit Yedekleme	Ağ Yapilandirmasi	TCP/IP (IPv4)	Ağ Anahtari	Tepsi Seç
Koyuluk	Tepsi Koruma[a]	PCL Yzi Tpi Lst	TCP/IP (IPv6)	Durum	
Dosya Ilkesi	Adres Defteri	PS Yazi Tipi Listesi	802.1x	WPS Ayarlari	
Dosya Yönetimi	Telefon Defteri	Kullanim Sayaci	Ethernet Etkinleştirme	PBC ile baglan	
Boşlugu Göster			Http Etkinleştirme		

Menüye genel bakış

a. Sadece CLX-626xFW.
b. Bu seçenek sadece **Dosya Biçimi** seçeneği PDF türünde iken görünür.
c. Bu isteğe bağlı bir özelliktir. Sadece CLX-626xFW.
d. Sadece CLX-419xFW/C186xFW.

Menüye genel bakış

Ayarlar			Belge Kutusu[b]
Başlangiç Kurulumu	Toner Durumu Alarmi	Yönetici Kurulumu	Sistem Kutulari
Makine Kimligi	Bos Sayflri Atla	Kullanici Erişim Kontrolü	Sakla Cikti
Ülke Seçin	Iş Zaman Aşimi	Kimlik Doğrulama	Güvenli Yazdirma
Dil	Yükseklik Ayari	Damga[b]	Ortak Klasör
Tarih ve Saat	Otomatik CR	Öğe	Çift Tarafli
Saat Modu	Ürün Blgisi Srümü	Matlik	Tepsi Seç
Varsayilan Mod	PDF Turu	Konum	Kopya sys
Ses/Ses Düzeyi	GörntüÜzr.Yazma	Yönetici Parolasını Değiştir	Renk Modu
Güç Tasarrufu	Vars. Kag. Boyutu	Ürün Yazilimi Yükseltmesi	
Uyanma Olayi	Boş Mes. TEMiZLE[a]	Sorun Giderme	
Sist. Zam. Aşimi	Gorntu Yontcs	Dil	
Ayarlari Al	Buhar Modu		
Dşri Aktrm Ayari	Kağit istifleme		
	Nem		

a. Bu seçenek yalnızca kartuşta az miktarda toner kaldığında görünür.
b. Sadece CLX-626xFW.

Makinenin temel ayarları

Makine ayarlarını, Samsung Kolay Yazıcı Yöneticisi programındaki **Aygıt Ayarları** bölümünden yapabilirsiniz.

- Windows ve Mac kullanıcıları için, bkz. "Aygıt Ayarları", sayfa 369.
  - Windows ve Mac kullanıcıları, **Samsung Kolay Yazıcı Yöneticisi** > **(Gelişmiş moda geçin)** > **Aygıt Ayarları** bölümünden ayarlayabilir, bkz. "Aygıt Ayarları", sayfa 369.

Kurulum tamamlandıktan sonra, makinenin varsayılan ayarlarını yapmak isteyebilirsiniz.

Makinenin varsayılan ayarlarını değiştirmek için, şu adımları izleyin:

Bazı modellerde alt-seviyedeki menülere dönmek için **OK** düğmesine basmanız gerekebilir.

1. Kontrol panelinden (**Menü**) > **Sistem Kurulumu** > **Makine Ayarı** öğesini seçin.

   Ya da dokunmatik ekrandan **Ayarlar** > **Makine Kurulumu** > **Snrk** > **Başlangiç Kurulumu** öğesini seçin.

2. İstediğiniz seçeneği seçin ve **OK** tuşuna basın.

   - **Dil:** Kontrol panelinde görüntülenen dili değiştirir.
   - **Tarih ve Saat:** Saat ve tarih ayarlandığında, bu değerler gecikmeli faks ve gecikmeli yazdırma için kullanılır. Bu değerler, raporlar üzerine yazdırılırlar. Ancak doğru değillerse, o anki doğru saat ile değiştirmeniz gerekir.

Okları veya sayısal tuş takımını kullanarak doğru saat ve tarihi girin (bkz."Tuş takımındaki harfler ve rakamlar", sayfa 309).

- Ay = 01 – 12
- Gün = 01 – 31
- Yıl = dört basamak gerektirir
- Saat = 01 – 12
- Dakika = 00 – 59

   - **Saat Modu:** Makinenizi, geçerli saati 12 veya 24 saat formatını kullanarak gösterecek şekilde ayarlayabilirsiniz.
   - **Enerji Tasarrufu:** Makineyi belli bir süre kullanmadığınızda, enerjiden tasarruf etmek için bu özelliği kullanın.

(**Güç/Uyanma**) düğmesine bastığınızda, yazdırmaya başladığınızda veya faks alındığında, ürün güç tasarrufu modundan uyanacaktır.

- **Yükseklik Ayarı:** Yazdırma kalitesi, makinenin deniz seviyesinin üzerindeki yüksekliğine bağlı olarak değişen atmosfer basıncından etkilenir. Yükseklik değerini ayarlamadan önce bulunduğunuz yerin yüksekliğini belirleyin (bkz."İrtifa ayarı", sayfa 306).

3 İstediğiniz seçeneği seçin ve **OK** tuşuna basın.

4 Seçimi kaydetmek için **OK** düğmesine basın.

5 Hazır moduna dönmek için (**Dur/Temizle**) düğmesine veya ana sayfa ( ) simgesine basın.

Makine kullanımında faydalı olabilecek başka ayarları yapmak için aşağıdaki bağlantılara bakınız.

- Bkz. "Çeşitli karakterlerin girilmesi", sayfa 309.
- Bkz. "Tuş takımındaki harfler ve rakamlar", sayfa 309.
- Bkz. "Kağıt Boyutu ve Türünü Ayarlama", sayfa 66.
- Bkz. "Faks adres defterinin ayarlanması", sayfa 310.

Ortam ve tepsi

Bu bölümde makinenize yazdırma ortamının nasıl yükleneceği hakkında bilgi verilmektedir.

- Bu özellikleri taşımayan yazdırma ortamlarının kullanılması, sorunlara yol açabilir veya onarım gerektirebilir. Bu onarımlar, Samsung garantisi veya hizmet anlaşmaları kapsamında değildir.
- Bu makinede mürekkep püskürtmeli fotoğraf kağıdı kullanmamaya dikkat edin. Makineye zarar verebilir.
- Yanıcı yazdırma ortamlarının kullanılması yangına sebep olabilir.
- Belirtilen yazdırma ortamını kullanın (bkz. "Yazdırma ortamı özellikleri", sayfa 155).

Yanıcı ortamların kullanılması veya yazıcı içinde yabancı cisimlerin bırakılması ünitenin aşırı ısınmasına ve nadir de olsa yangına sebep olabilir.

Tepsiye genel bakış

Boyutu değiştirmek için kağıt kılavuzlarını ayarlamanız gerekir.

CLX-419x series/C186x series	CLX-626x series
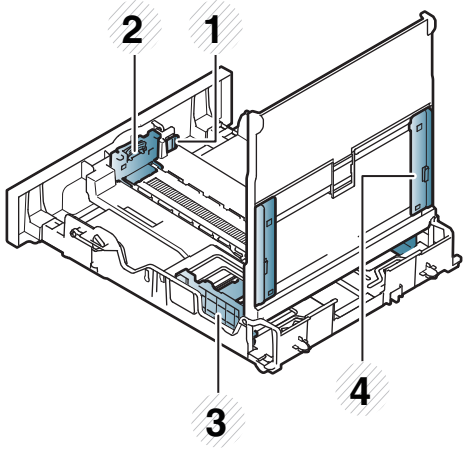	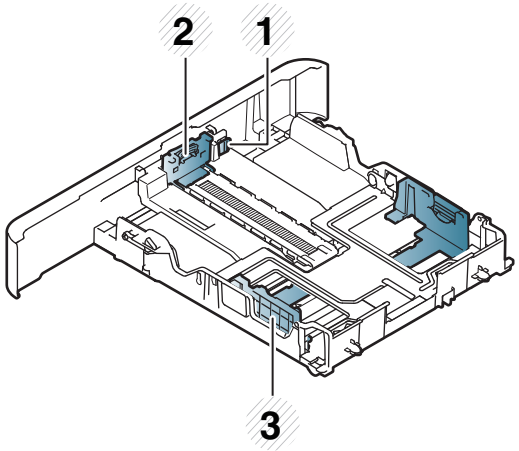

1 Tepsi uzatma kolu

2 Kağıt uzunluğu kılavuzu

3 Kağıt genişliği kılavuzu

4 Manuel besleyicideki kağıt genişliği kılavuzları

Legal boyutlu kağıt için

Düğmeye gösterildiği gibi basın ve tepsiyi çıkarın.

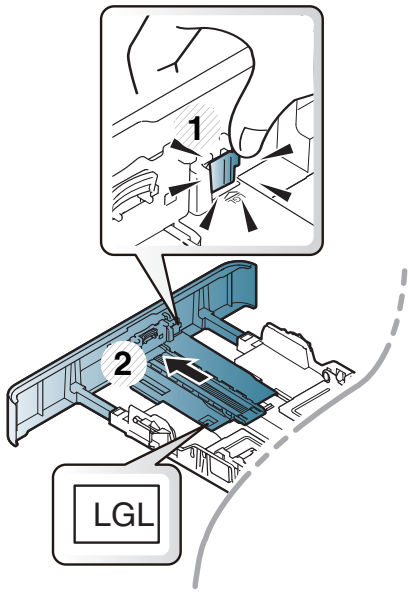

Bu kullanım kılavuzundaki resimler, makinenizin seçeneklerine veya modeline bağlı olarak makinenizden farklı olabilir. Makine tipinizi kontrol edin (bkz. "Tepsiye genel bakış", sayfa 55).

Kılavuzu ayarlamazsanız, kağıt ayarlama, görüntü kayması veya kağıt sıkışmaları meydana gelebilir.

Tepsiye kağıt yerleştirme

Bu kullanım kılavuzundaki resimler, makinenizin seçeneklerine veya modeline bağlı olarak makinenizden farklı olabilir. Makine tipinizi kontrol edin (bkz. "Önden görünüm", sayfa 25).

Tepsi 1 / isteğe bağlı tepsi

1 Kağıt tepsisini çekerek çıkarın.

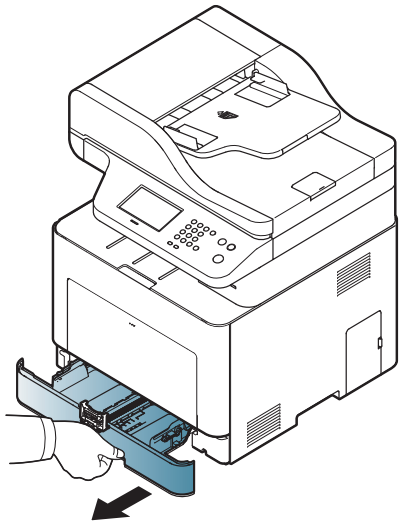

2 Kağıt genişliği kılavuzu ve kağıt uzunluğu kolunu sıkıştırarak boyuta göre ayarlamak için tepsinin altında işaretlenmiş olan doğru kağıt boyutu yuvasına yerleştirin (bkz. "Tepsiye genel bakış", sayfa 55).

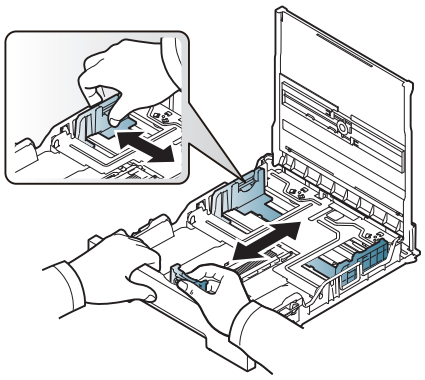

CLX-419x series

C186x series

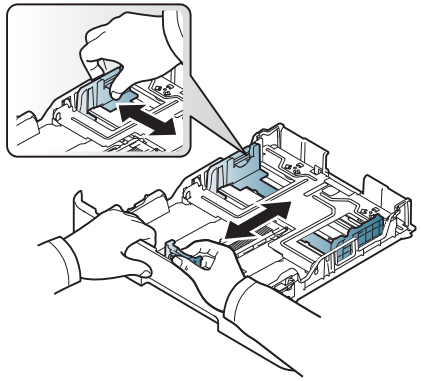

CLX-626x series

3 Kağıtları yerleştirmeden önce sayfaların ayrılması için kağıt destesinin kenarını bükün veya havalandırın.

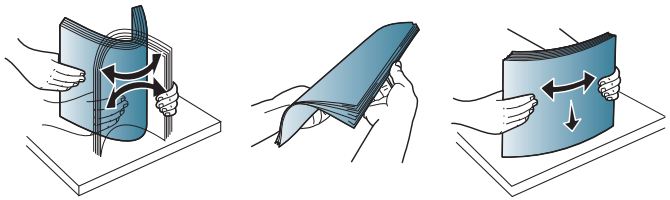

4 Kağıdı tepsi içerisine koyduktan sonra, kağıt genişliği kılavuzlarını ve kağıt uzunluğu kılavuzunu sıkın.

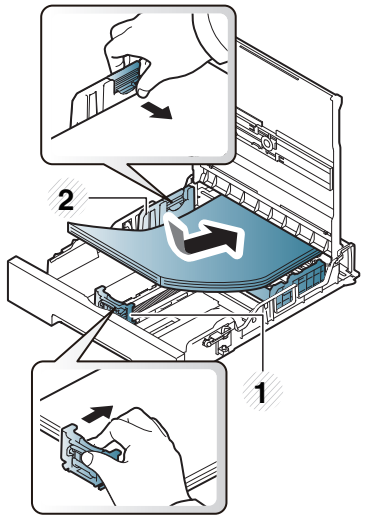

CLX-419x series

C186x series

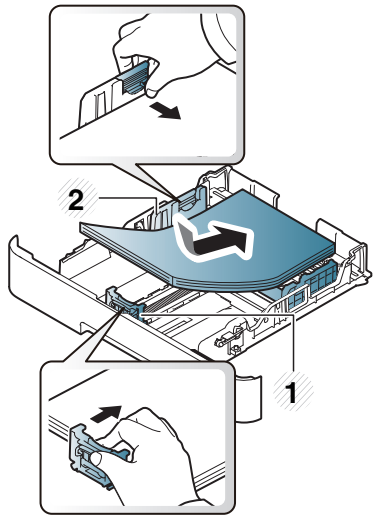

CLX-626x series

1 Kağıt uzunluğu kılavuzu

2 Kağıt genişliği kılavuzu

Ortam ve tepsi

- Kağıt genişliği kılavuzunu, malzemenin bükülmesine neden olacak biçimde fazla ileri itmeyin.
- Kağıt genişliği kılavuzunu ayarlamazsanız, kağıt sıkışmaları meydana gelebilir.

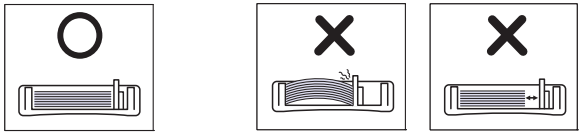

- Ön kenarı kıvrılmış kağıtları kullanmayın, kağıdın sıkışmasına veya kırışmasına yol açabilir.

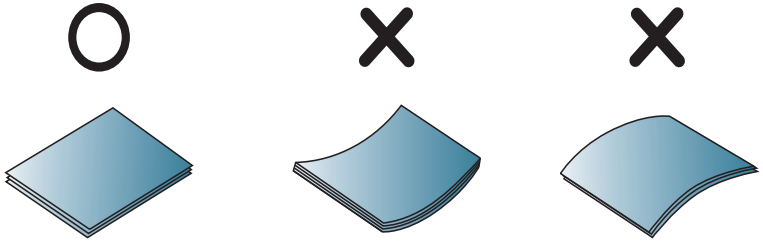

5 Tepsiyi makineye geri yerleştirin.

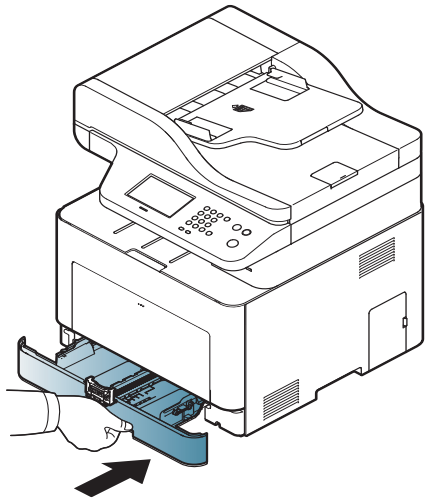

6 Bir belgeyi yazdırırken, tepsi için kağıt tipi ve boyutunu belirleyin (bkz. "Kağıt Boyutu ve Türünü Ayarlama", sayfa 66).

Ortam ve tepsi

Çok amaçlı tepsi (veya Manuel besleyici)

Çok amaçlı tepsiye (veya manuel besleyiciye) kartpostal, not kartı ve zarf gibi özel boyut ve türde yazdırma malzemesi yerleştirilebilir (bkz. "Yazdırma ortamı özellikleri", sayfa 155).

Çok amaçlı tepsinin (veya manuel besleyicinin) kullanımı hakkında ipuçları

- Çok amaçlı tepsiye (veya manuel besleyiciye) bir seferde yalnızca tek tür, boyut ve ağırlık özelliğine sahip yazdırma ortamı yükleyin.
- Kağıt sıkışmalarını önlemek için yazdırırken, çok amaçlı tepside (veya manuel besleyicide) kağıt varken kağıt eklemeyin. Bu durum diğer yazdırma malzemeleri için de geçerlidir.
- Kağıt sıkışmaları ve baskı kalitesi sorunları yaşamamak için her zaman belirtilen yazdırma ortamını yerleştirin (bkz. "Yazdırma ortamı özellikleri", sayfa 155).
- Kartpostal, zarf ve etiketleri çok amaçlı tepsiye (veya manuel besleyiciye) yerleştirmeden önce kıvrılmış kısımlarını düzeltin.

1 Elle beslemek için kağıt tepsisini çekerek çıkarın.

VEYA

Çok amaçlı tepsinin serbest bırakma düğmesine basın ve açmak için aşağıya ittirin.

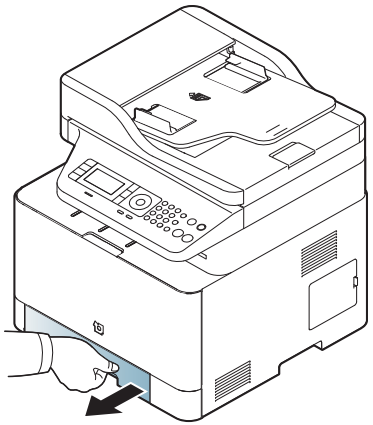

CLX-419x series
C186x series

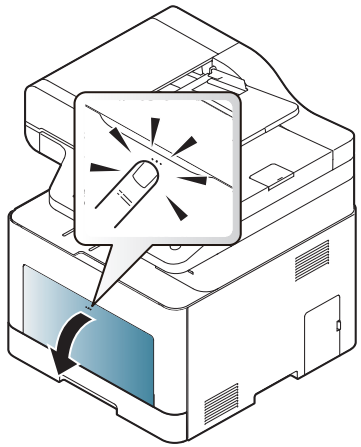

CLX-626x series

2 Kağıdı yerleştirin.

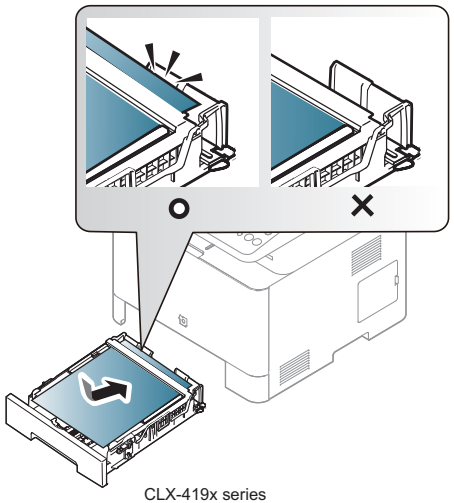

CLX-419x series
C186x series

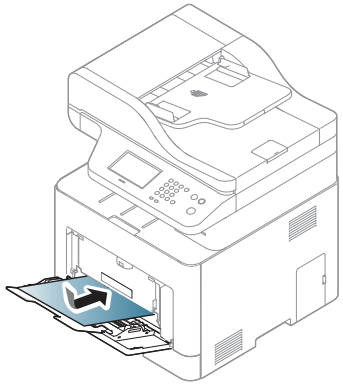

CLX-626x series

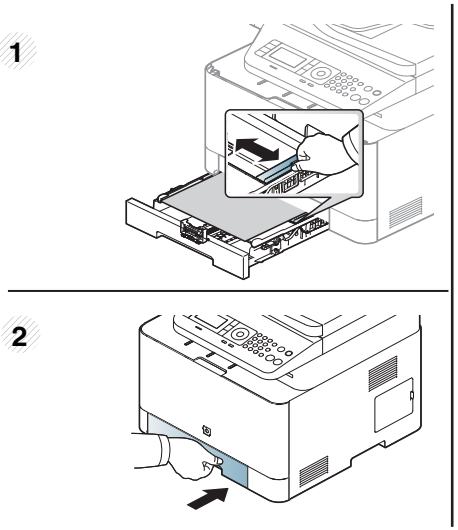

CLX-419x series
C186x series

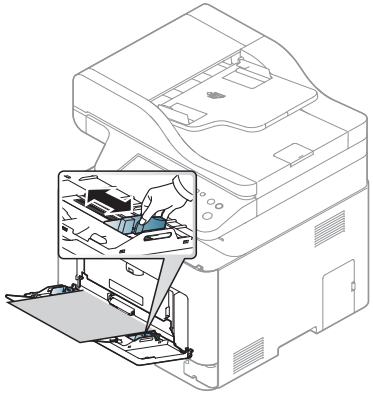

CLX-626x series

3 Çok amaçlı tepsinin (veya manuel besleyicinin) kağıt genişlik kılavuzlarını sıkın ve bunları kağıdın genişliğine göre ayarlayın. Üzerlerinde çok fazla kuvvet uygulamayın; aksi takdirde kağıt kıvrılarak sıkışma veya kaymalara neden olabilir.

- Özel ortama yazdırırken, yerleştirme kuralına uymanız gerekir. (Bkz. "Özel ortam üzerine yazdırma", sayfa 61).
- Çok amaçlı tepsiyi kullanarak yazdırırken kağıtlar üst üste geldiğinde, tepsi 1'i açın ve üst üste gelen kağıtları çıkarıp yeniden yazdırmayı deneyin.

4 Bir belgeyi yazdırırken, çok amaçlı tepsi (veya manuel besleyici) için kağıt tipi ve boyutunu belirleyin.

Kağıt tipini ve boyutunu kontrol panelinde ayarlama hakkında bilgi için (bkz. "Kağıt Boyutu ve Türünü Ayarlama", sayfa 66).

Ortam ve tepsi

Özel ortam üzerine yazdırma

Bir kağıt eşleşmeme hatası olmadan yazdırmak için makinedeki ve sürücüdeki kağıt ayarı eşleşmelidir.

Makinede ayarlanan kağıt ayarını değiştirmek için, **Samsung Kolay Yazıcı Yöneticisi**'nden **(Gelişmiş moda geç)** > **Aygıt Ayarları** seçeneğini belirleyin.

Veya makineniz bir görüntüleme ekranını ya da dokunmatik ekranı destekliyorsa, bunu denetim masasından ayarlayabilirsiniz.

Ardından, **Yazdırma tercihleri** penceresi > **Kağıt** sekmesi > **Kağıt Türü** kısmından kağıt türünü ayarlayın (bkz. "Yazdırma tercihleri penceresinin açılması", sayfa 72).

- Özel ortamlar kullanırken, kağıdı tek tek beslemenizi öneririz (bkz. "Yazdırma ortamı özellikleri", sayfa 155).
- Bu kullanım kılavuzundaki resimler, makinenizin seçeneklerine veya modeline bağlı olarak makinenizden farklı olabilir. Makine tipinizi kontrol edin (bkz. "Önden görünüm", sayfa 25).

Her sayfa için kağıt ağırlıklarını görmek için, bkz. "Yazdırma ortamı özellikleri", sayfa 155.

Tipler	Tepsi 1	İsteğe bağlı tepsi[a]	Manuel besleyici/ Çok amaçlı tepsi
Düz Kağıt	●	●	●
Kalın Kağıt	●	●	●
Daha kalın	●		●
İnce Kağıt	●	●	●
Bond Kağıt	●	●	●
Renkli	●		●
Kart Stoğu	●	●	●
Etiketler	●		●
Asetat	●		●
Zarf	●		●
Baskılı	●		●
Pamuklu	●		●
Geri Dönüştürülmüş Kağıt	●	●	●
Arşiv Kağıt	●	●	●
Antet	●	●	●
Delikli	●	●	●
Parlak Fotoğraf	●	●	●

a. Sadece CLX-626x series.

(●: Destekleniyor, Boş: desteklenmez)

Ortam ve tepsi

Zarf

Zarflara başarılı şekilde yazdırma, zarfların kalitesine bağlıdır.

Zarfa yazdırmak için, zarfı aşağıda gösterildiği şekilde yerleştirin.

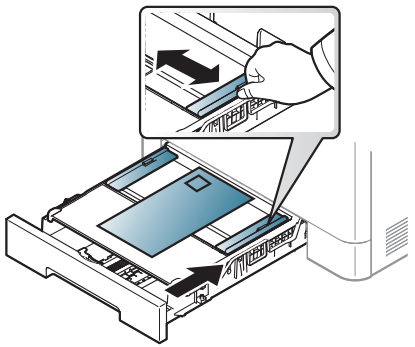

CLX-419x series

C186x series

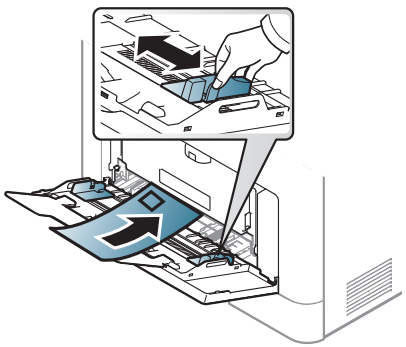

CLX-626x series

- Zarf seçerken aşağıdaki faktörleri göz önünde bulundurun:
  - **Ağırlık:** 90 g/m^2 aşmamalıdır, aksi halde sıkışma olabilir.
  - **Yapı:** 6 mm'den daha az kıvrımla düz bir biçimde konulması ve içinde hava bulundurmaması gerekir.
  - **Durum:** kırışık, çentikli veya zarar görmüş olmamalıdır.
  - **Sıcaklık:** çalışma sırasında makinenin ısı ve basıncına dayanmalıdır.
- Sadece, keskin, iyi bükülmüş kat yerlerine sahip iyi yapılmış zarflar kullanın.
- Damgalanmış zarfları kullanmayın.
- Kopçalı, çıt çıtlı, pencereli, kaplamalı, kendinden yapışkanlı veya diğer sentetik malzemeler bulunan zarflar kullanmayın.
- Hasarlı veya zayıf yapılı zarfları kullanmayın.
- Zarf kenarlarının uçtan uca birleşmiş olduğundan emin olun.

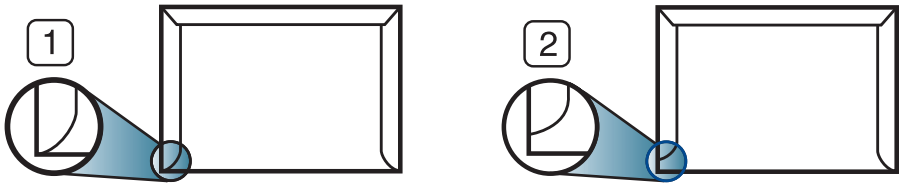

1 Kabul edilebilir
2 Kabul edilemez

- Ayrılabilen yapışkan şeride veya katlanan birden fazla kapağa sahip zarfların, makinenin 0.1 saniye süreyle uyguladığı fırınlama sıcaklığı yaklaşık 170 °C ile uyumlu olması gerekir. Ek kapak ve şeritler kırışmaya, buruşmaya, sıkışmalara neden olabilir ve hatta füzer ünitesine zarar verebilir.
- En iyi yazdırma kalitesi için kenar boşlukları zarfın kenarlarına 15 mm'den daha yakın olmamalıdır.
- Zarfın katlarının birleştiği alana yazdırmaktan kaçının.

Ortam ve tepsi

Asetat

Asetat kullanarak renkli yazdırma durumunda, resim kalitesi çıktılar tepegözde kullanılırken mono yazdırmadan daha düşük gözükebilir.

Makinenin hasar görmesini önlemek için, yalnızca lazer yazıcılarda kullanılmak üzere tasarlanmış asetatları kullanın.

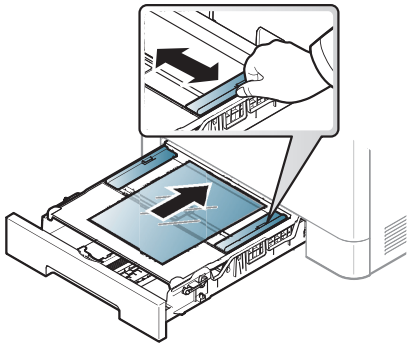

CLX-419x series
C186x series

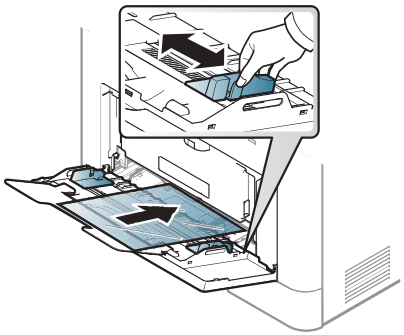

CLX-626x series

- Makinenin fırınlama sıcaklığına dayanmalıdır.
- Bunları makineden aldıktan sonra düz bir yüzeye yerleştirin.
- Kullanılmayan asetatları kağıt tepsisinde uzun süre bırakmayın. Üzerlerinde toz ve kir birikerek, yazdırma sırasında beneklere neden olabilir.
- Parmak izinden kaynaklanan lekeleri önlemek için, bunları dikkatli bir şekilde tutun.
- Solmayı önlemek için, üzerine yazdırdığınız asetatları uzun süre güneş ışığına maruz bırakmayın.
- Asetatların kırışmamış, kıvrılmamış, kenarları yırtılmamış olmalarına dikkat edin.
- Arka yaprakları ayrılmış asetatları kullanmayın.
- Asetatların birbirine yapışmasını önlemek için, yazdırılmaya başlandığında yazdırılan sayfaların birikmesine izin vermeyin.
- Önerilen ortam: Renkli lazer yazıcı için Xerox asetatı, örn. 3R 91331(A4), 3R 2780 (Letter).

Ortam ve tepsi

Etiketler

Makinenin hasar görmesini önlemek için, yalnızca lazer yazıcılarda kullanılmak üzere tasarlanmış etiketleri kullanın.

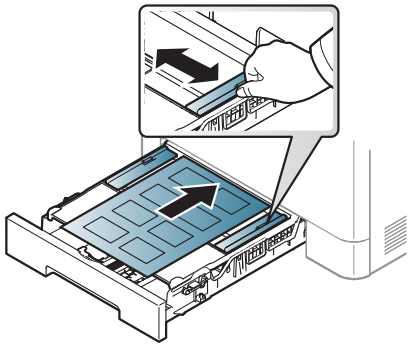

CLX-419x series

C186x series

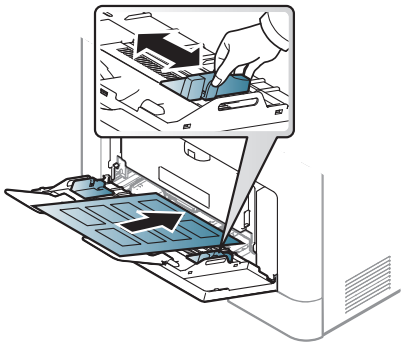

CLX-626x series

- Etiketleri seçerken aşağıdaki faktörleri göz önünde bulundurun:
  - **Yapışkanlar:** Makinenizin yaklaşık 170°C olan fırınlama sıcaklığında bozulmamalıdır.
  - **Düzenleme:** Aralarından etiketlerin yapıştırıldığı yüzey görünen tabakaları kullanmayın. Etiketler, aralarında boşluklar olan tabakalardan ayrılarak ciddi sıkışmalara yol açabilir.
  - **Kıvrılma.:** hiçbir yönde 13 mm'den daha fazla kıvrım oluşturmayacak şekilde, düz bir biçimde konulması gerekir.
  - **Durum:** Kırışıklık, hava kabarcığı içeren veya başka bir şekilde ayrılma belirtileri gösteren etiketleri kullanmayın.
- Etiketler arasında açıkta kalmış yapışkan madde olmadığından emin olun. Açıkta kalmış alanlar, etiketlerin yazdırma sırasında yerinden çıkmasına yol açarak kağıt sıkışmalarına neden olabilir. Ayrıca açıkta kalmış yapışkan, makinenin parçalarına da hasar verebilir.
- Bir etiket tabakasını makineden bir defadan fazla geçirmeyin. Yapışkan sırt, makineden yalnızca bir defa geçirilecek şekilde tasarlanmıştır.
- Sırttan ayrılan, kırışmış, kabarmış veya başka bir şekilde hasar görmüş etiketleri kullanmayın.

Kart stoku/Özel boyutlu kağıt

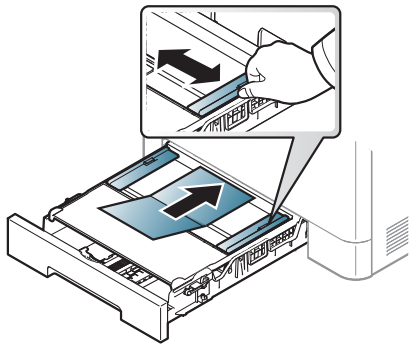

CLX-419x series

C186x series

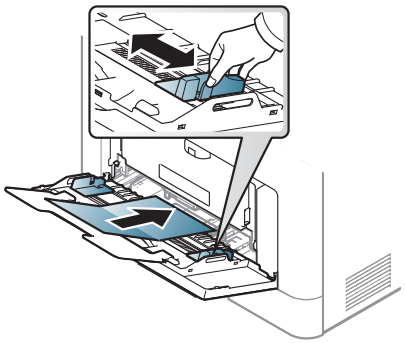

CLX-626x series

- Yazılım uygulamasında, malzeme kenarından en az 6.4 mm kenar boşluğu bırakın.

Ortam ve tepsi

Ön baskılı kağıt

Ön baskılı kağıt yerleştirirken, baskılı yüzün yukarı doğru bakması ve ön tarafta kıvrımsız bir kenara sahip olması gerekir. Kağıt beslemeyle ilgili sorunlar yaşıyorsanız, kağıdı ters çevirin. Baskı kalitesinin garanti edilmediğini göz önünde bulundurun.

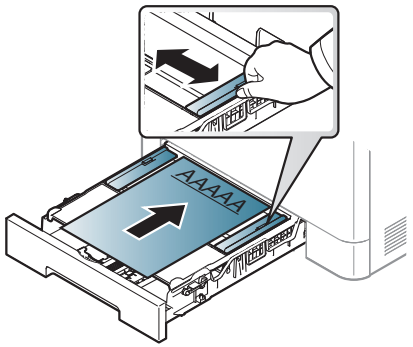

CLX-419x series

C186x series

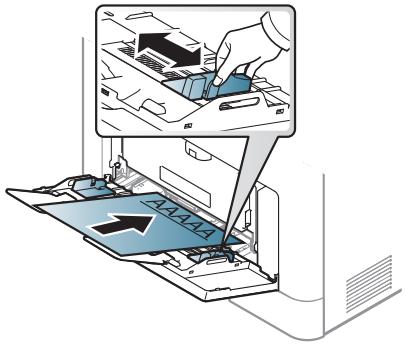

CLX-626x series

- Makinenin fırınlama birimindeki sıcaklığa (yaklaşık 170 °C) 0.1 saniye boyunca maruz kaldığında erimeyecek, buharlaşmayacak veya tehlikeli emisyonlara neden olmayacak, ısıya dayanıklı mürekkeple basılmalıdır.
- Ön baskılı kağıtlarda bulunan mürekkep yanıcı olmamalı ve makine merdanelerini kötü şekilde etkilememelidir.
- Ön baskılı kağıt yüklemeden önce kağıdın üzerindeki mürekkebin kuru olduğunu kontrol edin. Fırınlama işlemi esnasında, ıslak mürekkep basılı kağıttan taşarak baskı kalitesini düşürebilir.

Parlak Fotoğraf

- Önerilen ortam: Bu makine için sadece **HP Brochure Paper** sınıfındaki parlak kağıt (Letter) (Ürün: Q6611A).
- Önerilen ortam: Bu makine için **HP Superior Paper 160 glossy** sınıfındaki parlak kağıt (Letter) (ürün: Q6616A).

Ortam ve tepsi

Kağıt Boyutu ve Türünü Ayarlama

Kağıt tepsisine kağıt yerleştirdikten sonra, kontrol paneli düğmelerini kullanarak kağıt boyutunu ve türünü ayarlamanız gerekir.

Bir kağıt eşleşmeme hatası olmadan yazdırmak için makinedeki ve sürücüdeki kağıt ayarı eşleşmelidir.

Makinede ayarlanan kağıt ayarını değiştirmek için, **Samsung Kolay Yazıcı Yöneticisi**'nden **(Gelişmiş moda geç)** > **Aygıt Ayarları** seçeneğini belirleyin.

Veya makineniz bir görüntüleme ekranını ya da dokunmatik ekranı destekliyorsa, bunu denetim masasından ayarlayabilirsiniz.

Ardından, **Yazdırma tercihleri** penceresi > **Kağıt** sekmesi > **Kağıt Türü** kısmından kağıt türünü ayarlayın (bkz. "Yazdırma tercihleri penceresinin açılması", sayfa 72).

- İrtifa değerini, Samsung Kolay Yazıcı Yöneticisi programındaki **Aygıt Ayarları** bölümünden ayarlayabilirsiniz.
  - Windows ve Mac kullanıcıları, **Samsung Kolay Yazıcı Yöneticisi** > **(Gelişmiş moda geçin)** > **Aygıt Ayarları** bölümünden ayarlayabilir, bkz. "Aygıt Ayarları", sayfa 369.
- Bazı modellerde alt-seviyedeki menülere dönmek için **OK** düğmesine basmanız gerekebilir.

1. Kontrol paneli üzerinde (**Menü**) > **Sistem Kurulumu** > **Kağıt Kurulumu** > **Kağıt Boyutu** veya **Kağıt Tipi** öğesini seçin.

   Ya da dokunmatik ekrandan **Ayarlar** > **Makine Kurulumu** > **Snrk** > **Kağıt Kurulumu** > tepsi seçimi > **Kağıt Boyutu** veya **Kağıt Tipi** öğesini seçin.
2. İstediğiniz tepsiyi ve seçeneği seçin.
3. Seçimi kaydetmek için **OK** düğmesine basın.
4. Hazır moduna dönmek için (**Dur/Temizle**) düğmesine veya ana sayfa ( ) simgesine basın.

Fatura kağıdı gibi özel boyutlu kağıt kullanmak istiyorsanız, **Kağıt** sekmesi > **Boyut** > **Düzenle...** seçin ve **Özel Kağıt Boyutu Ayarları** için **Yazdırma Tercihleri** bölümüne gidin (bkz. "Yazdırma tercihleri penceresinin açılması", sayfa 72).

Ortam ve tepsi

Çıkış desteğinin kullanılması

Bir defada çok sayıda sayfa yazdırırsanız çıkış tepsisinin yüzeyi ısınabilir. Yüzeye dokunmayın ve çocukların yaklaşmasına izin vermeyin.

Yazdırılan sayfalar çıkış desteğinde biriktirilir ve çıkış desteği yazdırılan sayfaların hizalanmasına yardımcı olur. Çıkış desteğinin kullanılması.

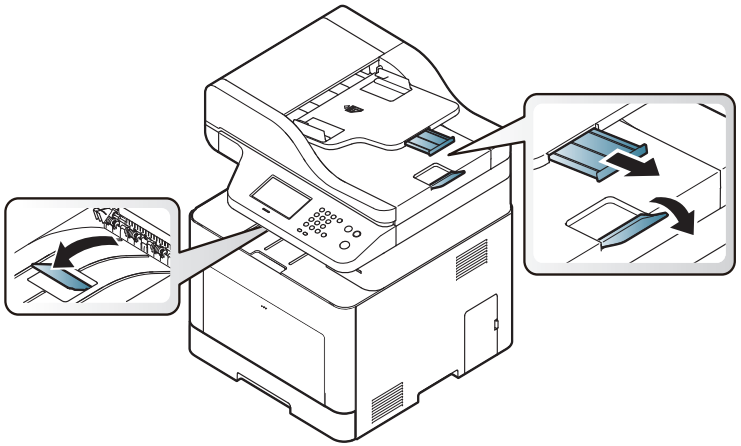

Bu kullanım kılavuzundaki resimler, makinenizin seçeneklerine veya modeline bağlı olarak makinenizden farklı olabilir. Makine tipinizi kontrol edin (bkz. "Önden görünüm", sayfa 25).

Orijinallerin hazırlanması

- 142 x 148 mm'den küçük veya 216 x 356 mm'den büyük kağıt yerleştirmeyin.
- Kağıt sıkışması, düşük baskı kalitesi, makine hasarını önlemek için aşağıdaki tipte kağıtları kullanmayın.
  - Karbon kağıdı ve ya da arkası karbonlu kağıt
  - Kaplamalı kağıt
  - İnce parlak kağıt ya da çok ince kağıt
  - Kırışık ya da buruşmuş kağıt
  - Bükülmüş ya da kıvrılmış kağıt
  - Yırtık kağıt
- Yüklemeden önce tüm zımbaları ve ataçları çıkarın.
- Yerleştirmeden önce kağıt üzerindeki her türlü tutkal, mürekkep veya düzeltme sıvısının tamamen kuruduğundan emin olun.
- Farklı boyutlarda ya da ağırlıklarda kağıt içeren orijinalleri yerleştirmeyin.
- Kitapçık, broşür, asetat ya da başka sıradışı özelliklere sahip belgeler yerleştirmeyin.

Ortam ve tepsi

Orijinallerin yerleştirilmesi

Kopyalama, tarama veya faks gönderme amacıyla orijinal bir belge yerleştirmek için tarayıcı camını veya belge besleyiciyi kullanabilirsiniz.

Bu kullanım kılavuzundaki resimler, makinenizin seçeneklerine veya modeline bağlı olarak makinenizden farklı olabilir. Makine tipinizi kontrol edin (bkz. "Önden görünüm", sayfa 25).

Tarayıcı camı üzerinde

Tarayıcı camını kullanarak, orijinalleri kopyalayabilir ya da tarayabilirsiniz. Özellikle renkli ya da gri ölçekli resimler için en iyi tarama kalitesini elde edebilirsiniz. Belge besleyicide orijinal belge olmadığından emin olun. Belge besleyicide bir orijinal belge tespit edilirse, makine tarayıcı camındaki orijinale göre buna öncelik tanımaktadır.

1 Tarayıcı kapağını kaldırıp açın.

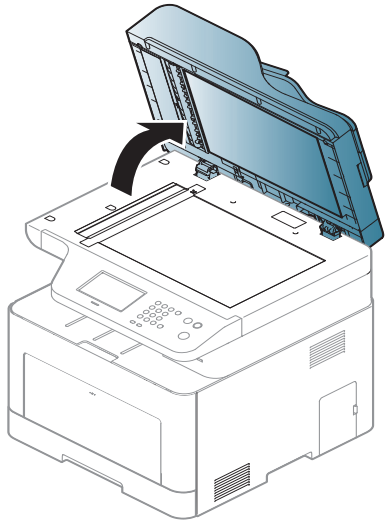

2 Tarayıcı camına orijinali, yüzü aşağı gelecek şekilde yerleştirin. Bunu camın sol üst köşesindeki giriş kılavuzu ile hizalayın.

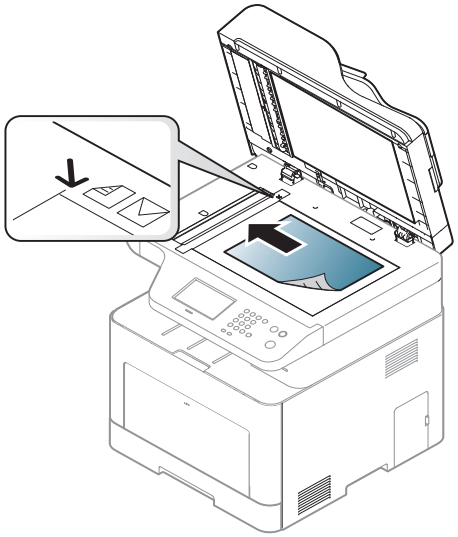

3 Tarayıcı kapağını kapatın.

- Fotokopi sırasında tarayıcı kapağının açık bırakılması, kopya kalitesini ve toner tüketimini olumsuz etkileyebilir.
- Tarayıcı camının üzerindeki toz, baskıda siyah noktalara neden olabilir. Daima temiz tutun (bkz. "Makinenin temizlenmesi", sayfa 116).
- Kitap ya da dergi sayfası kopyalıyorsanız, tarayıcı kapağını, menteşeler durdurucu tarafından yakalanana kadar kaldırın ve kapağı kapatın. Eğer kitap ya da dergi 30 mm'den daha kalınsa, kopyalamaya tarayıcı kapağı açık halde başlayın.

- Tarayıcı camını kırmamaya özen gösterin. Yaralanabilirsiniz.
- Tarayıcı kapağını kapatırken ellerinize dikkat edin. Tarayıcı kapağı ellerinizin üzerine düşebilir ve yaralanabilirsiniz.
- Kopyalama ya da tarama sırasında tarayıcı içerisinden ışığa bakmayın. Gözlerinize zarar verebilirsiniz.

Belge besleyicide

Belge besleyiciyi kullanırken (ya da çift taraflı otomatik belge besleyici (DADF)), bir iş için en çok 50 yaprak kağıt (80 gr/m^2) yerleştirebilirsiniz.

1 Orijinalleri yerleştirmeden önce sayfaların ayrılması için, kağıt destesinin kenarını bükün veya havalandırın.

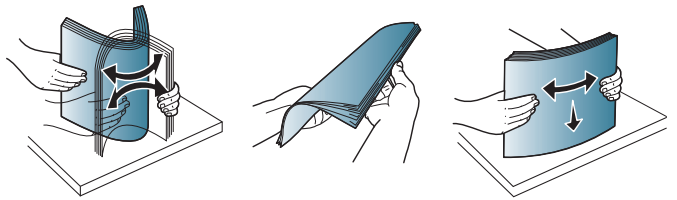

2 Orijinali yüzü yukarı bakacak şekilde belge besleyici giriş tepsisine yerleştirin. Orijinal destesinin alt tarafının, belge giriş tepsisinde işaretli kağıt boyutuna uygun olduğundan emin olun.

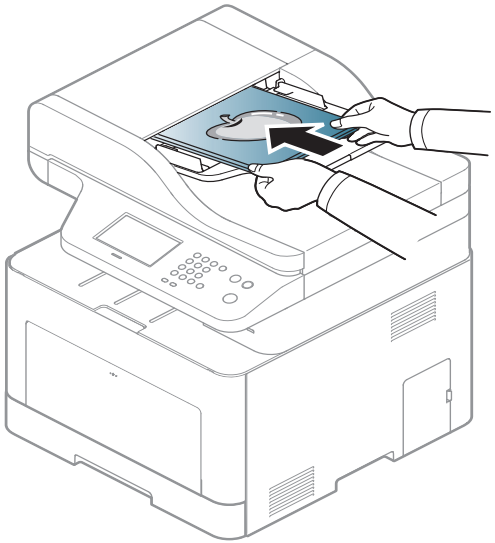

3 Belge besleyici genişlik kılavuzlarını kağıt boyutuna göre ayarlayın.

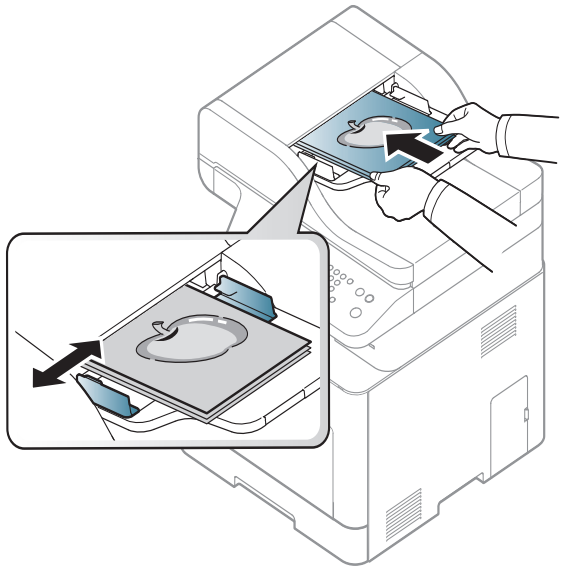

Belge besleyici camının üzerindeki toz, baskıda siyah çizgilere neden olabilir. Camı daima temiz tutun (bkz. "Makinenin temizlenmesi", sayfa 116).

Temel yazdırma

Özel yazdırma özellikleri için, Gelişmiş Kılavuza bakınız (bkz. "Gelişmiş yazdırma özelliklerini kullanma", sayfa 316).

Yazdırma

Mac, Linux veya UNIX işletim sistemi kullanıyorsanız, Gelişmiş Kılavuz'a bakınız (bkz. "Mac yazdırma", sayfa 326, "Linux'ta yazdırma", sayfa 328 veya "Unix yazdırma işlemi", sayfa 330).

Aşağıdaki **Yazdırma Tercihleri** penceresi Windows 7'deki Not Defteri içindir.

1 Yazdırmak istediğiniz belgeyi açın.

2 **Dosya** menüsünden **Yazdır** seçimini yapın.

3 **Yazıcı Seç** listesinden makinenizi seçin.

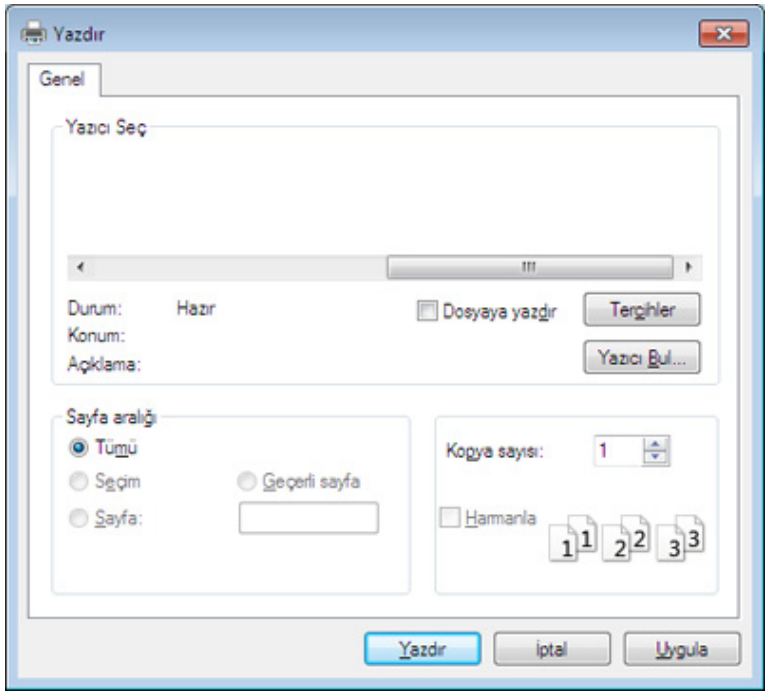

4 Kopya sayısı ve yazdırılacak sayfa aralığı gibi temel yazdırma ayarları **Yazdır** penceresinden seçilir.

Gelişmiş yazdırma özelliklerinden yararlanmak için, **Yazdır** penceresinden **Özellikler** veya **Tercihler**'i seçebilirsiniz (bkz. "Yazdırma tercihleri penceresinin açılması", sayfa 72).

5 Yazdırma işini başlatmak için, **OK** penceresinde **Yazdır** veya **Yazdır**'ı tıklatın.

Temel yazdırma

Yazdırma işini iptal etme

Yazdırma işi baskı sırası ya da kuyruğunda bekletiliyorsa, işi aşağıdaki şekilde iptal edin:

- Windows görev çubuğundaki makine simgesine ( ) çift tıklayarak da bu pencereye erişebilirsiniz.
- Geçerli işi kontrol panelindeki (**İptal** veya **Dur/Temizle**) düğmesine basarak da iptal edebilirsiniz.

Yazdırma tercihleri penceresinin açılması

- Bu kullanıcı kılavuzunda görünen **Yazdırma Tercihleri** penceresi, kullanılan makineye bağlı olarak değişiklik gösterebilir.
- **Yazdırma Tercihleri**'nde bir seçenek belirlediğinizde veya şeklinde bir uyarı işareti görebilirsiniz. Bir işareti, söz konusu seçeneği belirleyebileceğiniz, ancak bu durumun önerilmediği, bir işareti ise makinenin ayarı veya bulunduğu ortam nedeniyle söz konusu seçeneği belirleyemeyeceğiniz anlamına gelir.

1 Yazdırmak istediğiniz belgeyi açın.

2 Dosya menüsünden **Yazdır**'ı seçin. **Yazdır** penceresi görüntülenir.

3 **Yazıcı Seç**'dan makinenizi seçin.

4 **Özellikler** veya **Tercihler** öğesini tıklatın.

Ekran resmi makinenizin modelini bağlı olarak farklılık gösterebilir.

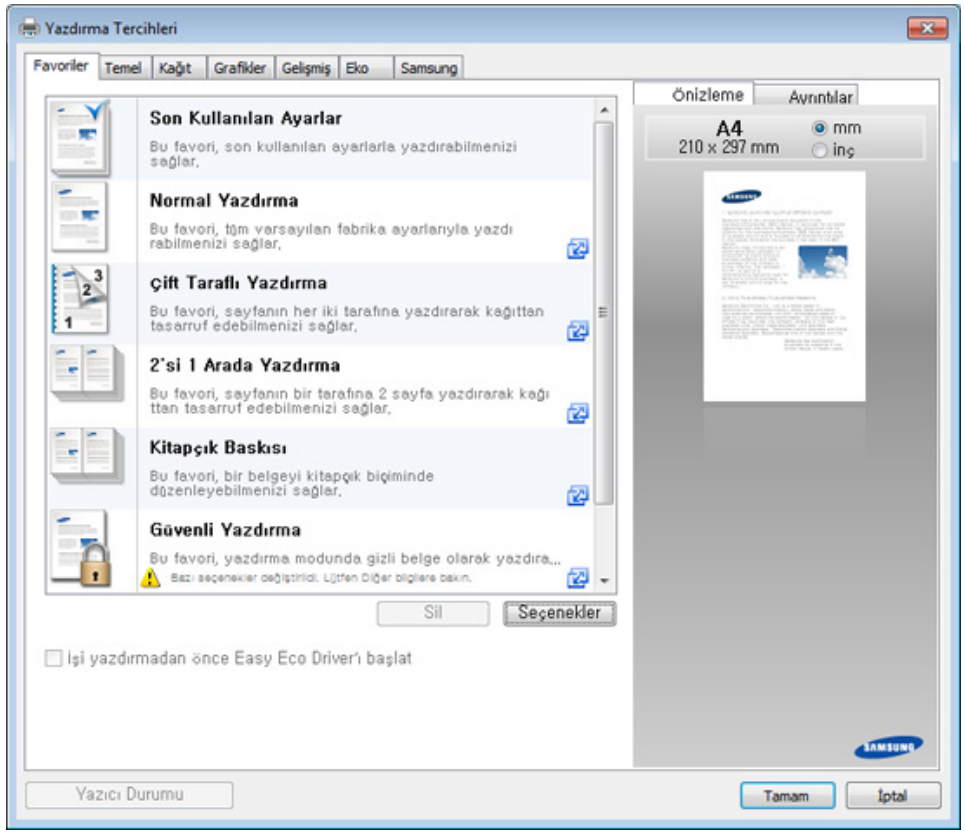

Temel yazdırma

- Kağıt ve toner tasarrufu yapmak için yazdırmadan önce **Eco** özelliklerini uygulayabilirsiniz (bkz. "Easy Eco Driver", sayfa 361).
- **Yazıcı Durumu** düğmesine basarak makinenin mevcut durumunu kontrol edebilirsiniz (bkz. "Samsung Yazıcı Durumu Kullanımı", sayfa 370).

Tercihli bir ayarın kullanılması

Favoriler ve **Samsung** sekmesi dışındaki her tercih sekmesinde görünen **Favoriler** sekmesi ileride kullanmak için mevcut tercihleri kaydetmenize olanak sağlar.

Favoriler öğesini kaydetmek için, şu adımları uygulayın:

1. Her sekmede ayarları gerektiği şekilde değiştirin.
2. **Favoriler** giriş kutusundaki öğe için bir ad girin.

3. **Kaydet**'i tıklatın.
4. Adı ve açıklamayı girin ve ardından istenen simgeyi seçin.
5. **Tamam** düğmesini tıklatın. **Favoriler** seçeneğini kaydettiğinizde geçerli tüm sürücü ayarları kaydedilir.

Kaydedilmiş bir ayarı kullanmak için, **Favoriler** sekmesinden bunu seçin. Makine artık, seçtiğiniz ayarlara göre yazdırmak üzere ayarlanmıştır. Kaydedilmiş ayarları silmek için, silmek istediğiniz ayarı **Favoriler** sekmesinden seçin ve **Sil**'e tıklayın.

Yardımın kullanılması

Yazdırma Tercihleri penceresinden öğrenmek istediğiniz seçeneğe tıklayın ve klavyenizden **F1** tuşuna basın.

Eko yazdırma

Eco fonksiyonu toner tüketimini ve kağıt kullanımını azaltır. **Eco** fonksiyonu, yazdırma kaynaklarından tasarruf etmenizi sağlayarak ekonomik bir yazdırma işlemine imkan verir.

Kontrol panelinden **Eko** düğmesine basarsanız, eko modu etkin hale gelir. Eko modunun varsayılan ayarı, çift taraflı (sadece CLX-626x series), Her Yüze Birden Fazla Sayfa (2-yukarı), boş sayfaları atla olarak seçilidir.

İrtifa değerini, Samsung Kolay Yazıcı Yöneticisi programındaki **Aygıt Ayarları** bölümünden ayarlayabilirsiniz.

- Windows ve Mac kullanıcıları, **Samsung Kolay Yazıcı Yöneticisi** > **(Gelişmiş moda geçin)** > **Aygıt Ayarları** bölümünden ayarlayabilir, bkz. "Aygıt Ayarları", sayfa 369.

Eko modunun kontrol panelinden ayarlanması

- Menülere erişim modelden modele farklılık gösterebilir (bkz. "Menüye erişim", sayfa 39 veya "Kontrol paneline genel bakış", sayfa 29).
- Bazı modellerde alt-seviyedeki menülere dönmek için **OK** düğmesine basmanız gerekebilir.

1 Kontrol panelinden (**Menü**) > **Sistem Kurulumu** > **Makine Ayarı** > **Eko Ayarları** öğesini seçin.

Ya da kontrol panelinden **Eco** öğesine basın.

Veya dokunamtik ekranda **Eco** > **Ayarlar** > **Snrk** seçeneğini seçin.

2 İstediğiniz seçeneği seçin ve **OK** tuşuna basın.

- **Varsayılan Modu:** Eko modunu açmak veya kapatmak için bunu seçin.
  - **Kapalı**: Eko modunu kapatır.
  - **Açık**: Eko modunu açar.

Eko modunu SyncThru™ Web Service yoluyla alınan bir parola ile açarsanız (**Ayarlar** sekmesi > **Makine Ayarları** > **Sistem** > **Eko Ayarları**) veya Samsung Kolay Yazıcı Yöneticisi (**Aygıt Ayarları** > **Eko**), **Güçte** mesajı çıkar. Eko modunun durumunu değiştirmek için parola girmeniz gerekir.

- **Şablonu Degistir:** SyncThru™ Web Service veya Samsung Kolay Yazıcı Yöneticisi'ndeki ayarları izleyin. Bu öğeyi seçmeden önce, SyncThru™ Web Service (**Ayarlar** sekmesi > **Makine Ayarları** > **Sistem** > **Eko Ayarları**) veya Samsung Kolay Yazıcı Yöneticisi (**Aygıt Ayarları** > **Eko**) seçeneğinden eko fonksiyonunu belirlemelisiniz.
  - **Şablon Seç**
    - **Varsayılan Eko**: Makine **Varsayılan Eko** moduna ayarlanır.

- **Özel Eco**: Gerekli değerleri değiştirir.

3 Seçimi kaydetmek için **OK** düğmesine basın.

Eko modunun sürücü üzerinden ayarlanması

Gelişmiş yazdırma özelliklerinden yararlanmak için, **Yazdır** penceresinden **Özellikler** veya **Tercihler**'i seçebilirsiniz (bkz. "Yazdırma tercihleri penceresinin açılması", sayfa 72).

Eko modunu ayarlamak için Eko sekmesini açın. Eko görüntüsünü ( ) gördüğünüzde, eko modunun halen etkin olduğu anlamına gelir.

Eko seçenekleri

- **Yazıcı Varsayılan Değeri :** Makinenin kontrol panelindeki ayarları uygular.
- **Yok:** Eko modunu iptal eder.
- **Eko Yazdırma:** Eko modunu etkin hale getirir. Kullanmak istediğiniz çeşitli Eko öğelerini devreye sokar.
- **Şifre:** Yönetici Eko modunu etkin hale getirmeyi seçtiyse, durumu değiştirmek için şifre girmeniz gerekir.

Şifre düğmesi: SyncThru™ Web Service (**Ayarlar** sekmesi > **Makine Ayarları** > **Sistem** > **Eko Ayarları**) veya Samsung Kolay Yazıcı Yöneticisi (**Aygıt Ayarları** > **Eko**), yoluyla parola düğmesini aktif olarak ayarlayabilirsiniz. Yazdırma ayarlarını değiştirmek için, bu düğmeye basın, parolayı girin veya yöneticiye başvurun.

Sonuç Simülatörü

Sonuç Simülatörü seçtiğiniz ayarlara uygun olarak azalan karbon dioksit emisyonu, kullanılan elektrik ve tasarruf edilen kağıt miktarı sonuçlarını gösterir.

- Sonuçlar, Eko modu kapalı olduğunda yazdırılan toplam sayfa sayısı boş sayfa olmaksızın yüz olarak alınarak hesaplanır.
- **IEA** CO2, enerji ve kağıt hesaplama katsayısına, Japonya İçişleri ve İletişim Bakanlığı endeksine ve www.remanufacturing.org.uk adresine bakabilirsiniz. Her modelin farklı bir endeksi vardır.
- Yazdırma modunda güç tüketimi, bu makinenin ortalama yazdırma güç tüketimini ifade eder.
- Gerçek miktar kullanılan işletim sistemi, hesaplama performansı, uygulama yazılımı, bağlantı metodu, ortam türü, ortam boyutu ve işin karmaşıklığı gibi etkenlere göre farklılık gösterebileceği için görüntülenen miktar sadece tahmindir.

Temel yazdırma

Güvenli yazdırma

- Seçeneklere veya modellere bağlı olarak bazı menüler ekranda görünmeyebilir. Bu durumda, makinenize uygulanamaz.
- RAM Diskini kullanarak kompleks bir belgeyi yazdıramazsınız. Kompleks bir belge yazdırmak için isteğe bağlı bir bellek yükleyin.

Bir yazdırma aygıtını ofiste, okulda veya halka açık başka mekanlarda kullanırken, güvenli yazdırma özelliğini kullanarak kişisel belgeleriniz veya gizli bilgilerinizi koruyabilirsiniz.

SyncThru™ Web Service güvenilir yazdırmayı başlatın

1. Windows'tan Internet Explorer gibi bir web tarayıcısını başlatın.

   Adres alanına yazıcınızın makine IP adresini (http://xxx.xxx.xxx.xxx) girin ve Enter tuşuna basın veya **Git** seçeneğini tıklatın.

2. SyncThru™ Web Service web sitesinin sağ üst köşesinde bulunan Oturum Aç'a tıklayın (bkz. "SyncThru™ Web Service uygulamasında oturum açma", sayfa 362).

3. **Ayarlar** > **Makine Ayarları** > **Sistem** > **Ram Disk**.

4. **Ram Disk**'ni etkinleştirin.

Seçeneklere veya modellere bağlı olarak bu özellikler ekranda görünmeyebilir. Bu durumda, makinenize uygulanamaz.

Kontrol panelinden güvenli belgeler yazdırma

Menülere erişim modelden modele farklılık gösterebilir (bkz. "Menüye genel bakış", sayfa 39 veya "Kontrol paneline genel bakış", sayfa 29).

1. Kontrol panelinden (**Menü**) > **Iş Yönetimi** > **Güvenli Iş** öğesini seçin.

   VEYA

   Dokunmatik ekranlı model için, dokunmatik ekrandan (**Belge Kutusu**) > **Sistem Kutulari** > **Snrk** > **Güvenli Yazdirma**'yı seçin.

2. Yazdırılacak belgeyi seçin.

3. Yazıcı sürücüsünde belirlediğiniz parolayı girin.

4. Belgeyi yazdırın veya silin.

Temel kopyalama

- Özel yazdırma özellikleri için, Gelişmiş Kılavuz'a bakınız (bkz. "Fotokopi", sayfa 270).
- Menülere erişim modelden modele farklılık gösterebilir (bkz. "Menüye erişim", sayfa 39 veya "Kontrol paneline genel bakış", sayfa 29).

Temel kopya

1 Kontrol panelinden (kopya) > (**Menü**) > **Kopyalama Özelligi** seçeneğini seçin.

Ya da kontrol panelinden (**Menü**) > **Kopyalama Özelligi** öğesini seçin.

Ya da dokunmatik ekrandan **Kopyala** > **Basit Kopyalama** > (ayarlar) seçeneğini seçin.

2 Belge camına tek bir orijinali yüzü aşağı gelecek şekilde yerleştirin ya da orijinali yüzü yukarı bakacak şekilde belge besleyiciye yerleştirin (bkz "Orijinallerin yerleştirilmesi", sayfa 68).

3 Kontrol paneli düğmelerini kullanarak **Küçült/Büyüt**, **Koyuluk**, **Orijinal Örnek** ve benzeri gibi kopyalama ayarlarını özelleştirmek istiyorsanız (bkz. "Her bir kopya için ayarların değiştirilmesi", sayfa 78).

4 Gerektiğinde okları veya sayısal tuş takımını kullanarak kopya sayısını girin.

5 (**Başlat**) düğmesine basın.

İşlem sırasında kopyalama işini iptal etmeniz gerekirse (**Durdur** veya **Dur/Temizle**) düğmesine basın; kopyalama işi durur.

Temel kopyalama

Her bir kopya için ayarların değiştirilmesi

Kopyalama işlemini hızlı ve kolayca yapabilmeniz için makineniz kopyalama için varsayılan ayarlara sahiptir.

- Kopyalama seçeneklerini ayarlarken (**Durdur** veya **Dur/Temizle**) düğmesine iki kez basarsanız, geçerli fotokopi işi için ayarladığınız tüm seçenekler iptal edilecek ve varsayılan durumuna geri dönecektir. Ya da makine devam eden kopyalama işini bitirdikten sonra otomatik olarak tekrar varsayılan değerlerine geri dönecektir.
- Menülere erişim modelden modele farklılık gösterebilir (bkz. "Menüye erişim", sayfa 39).
- Bazı modellerde alt-seviyedeki menülere dönmek için **OK** düğmesine basmanız gerekebilir.

Koyuluk

Orijinal belgeniz soluk işaretler ve koyu görüntüler içeriyorsa, parlaklık ayarını kullanarak daha okunaklı bir kopya oluşturulmasını sağlayabilirsiniz.

1. Kontrol panelindeki (kopyala) > (**Menü**) > **Kopyalama Özelligi** > **Koyuluk** seçeneğine basın.

   Ya da kontrol panelinden **Koyuluk** öğesine basın.

   Ya da dokunmatik ekrandan **Kopyala** > **Basit Kopyalama** > (ayarlar) > **Koyuluk** öğesini seçin.

2. İstediğiniz seçeneği seçin ve **OK** tuşuna basın.

   Örneğin, **Açik+5** en açıktır ve **Koyu+5** en koyudur.

3. Hazır moduna dönmek için (**Dur/Temizle**) düğmesine veya ana sayfa ( ) simgesine basın.

Orijinal Tip

Orijinal ayarı, geçerli kopyalama işinde kullanılan belge türünü seçerek görüntü kalitesini artırmanıza olanak verir.

1. Kontrol panelindeki (kopyala) > (**Menü**) > **Kopyalama Özelligi** > **Orijinal Örnek** seçeneğine basın.

   Ya da kontrol panelinden (**Menü**) > **Kopyalama Özelligi** > **Orijinal Örnek** öğesini seçin.

   Ya da dokunmatik ekrandan **Kopyala** > **Basit Kopyalama** > (ayarlar) > **Orijinal Tip** öğesini seçin.

2. İstediğiniz seçeneği seçin ve **OK** tuşuna basın.
   - **Metin**: Çoğunluğu metinden oluşan orijinaller için kullanın.
   - **Metin/Fotoðraf**: Hem metin hem de fotoğraf içeren orijinaller için kullanın.

Temel kopyalama

Baskıdaki metinler bulanık ise, daha net metinler elde etmek için **Metin** öğesini seçin.

- **Fotograf**: Orijinal belgeler fotoğraf olduğunda kullanın.
- **Dergi**: Orijinal belge dergiyse kullanın.

3 Hazır moduna dönmek için (**Dur/Temizle**) düğmesine veya ana sayfa ( ) simgesine basın.

Küçültülmüş veya büyütülmüş kopya

Belge besleyiciden veya tarayıcı camından kopyalanan görüntünün boyutunu %25 - %400 arasında küçültebilir ve büyütebilirsiniz.

- Modele veya isteğe bağlı ürünlere bağlı olarak bu özellik mevcut olmayabilir (bkz. "Çeşitlilik özelliği", sayfa 11).
- Makine Eko moduna ayarlanmışsa, küçültme ve büyütme özellikleri kullanılamaz.

Önceden tanımlanmış kopya boyutları arasından seçim yapmak için

1 Kontrol panelindeki (kopyala) > (**Menü**) > **Kopyalama Özelligi** > **Küçült/Büyüt** seçeneğine basın.

Ya da kontrol panelinden (**Menü**) > **Kopyalama Özelligi** > **Küçült/Büyüt**öğesini seçin.

Ya da dokunmatik ekrandan **Kopyala** > **Özel Kopyalama** > (ayarlar) > **Küçült/Büyüt** öğesini seçin.

2 İstediğiniz seçeneği seçin ve **OK** tuşuna basın.

3 Hazır moduna dönmek için (**Dur/Temizle**) düğmesine veya ana sayfa ( ) simgesine basın.

Doğrudan ölçek oranını girerek kopyaya ölçek uygulamak için

1 Kontrol panelindeki (kopyala) > (**Menü**) > **Kopyalama Özelligi** > **Küçült/Büyüt** > **Özel** seçeneğine basın.

Ya da kontrol panelinden (**Menü**) > **Kopyalama Özelligi** > **Küçült/Büyüt** > **Özel** öğesini seçin.

Ya da dokunmatik ekrandan **Kopyala** > **Özel Kopyalama** > (ayarlar) > **Küçült/Büyüt** > **Özel** öğesini seçin.

2 Sayı tuş takımını kullanarak istediğiniz kopyalama boyutunu girin.

3 Seçimi kaydetmek için **OK** düğmesine basın.

4 Hazır moduna dönmek için (**Dur/Temizle**) düğmesine veya ana sayfa ( ) simgesine basın.

Temel kopyalama

Küçültülmüş bir kopya oluşturduğunuzda, kopyanızın en altında siyah çizgiler görünebilir.

Kimlik kartı kopyalama

Makineniz 2 taraflı orijinalleri tek sayfada yazdırabilir.

Makine orijinalin bir tarafını kağıdın üst yarısına, diğer tarafını alt yarısına orijinalin boyutunu küçültmeden yazdırır. Bu özellik kartvizit gibi küçük boyutlu ortamların kopyalanmasında çok kullanışlıdır.

- Bu özelliği kullanabilmeniz için orijinalin tarayıcı camına yerleştirilmiş olması gerekir.
- Makine Eko moduna ayarlanmışsa, bu özellik kullanılamaz.

Modele bağlı olarak çalıştırma prosedürü farklılık gösterebilir.

1 Kontrol paneli üzerindeki **Kimlik Kopyası** düğmesine basın.

Ya da kontrol panelinden (**Menü**) > **Kopyalama Özelligi** > **Düzen** > **Kimlik Kopyasi** öğesini seçin.

Ya da dokunmatik ekrandan **Kopyala** > **Kimlik Kopyasi** öğesini seçin.

2 Orijinalin ön tarafını aşağıya bakar şekilde, oklarla gösterildiği gibi tarayıcı camına yerleştirin. Ardından, tarayıcı kapağını kapatın.

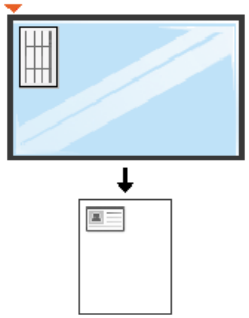

3 Ekranda **Ön Trf.Yerleşt.** ve **ve [Başlat] bas** mesajı çıkar.

4 (**Başlat**) düğmesine basın.

Makineniz ön tarafı taramaya başlar ve **Arka Trf.Yerleşt** ve **ve [Başlat] bas** mesajını gösterir.

Temel kopyalama

5 Orijinali ters çevirin ve oklarla gösterilen şekilde tarayıcı camına yerleştirin. Ardından, tarayıcı kapağını kapatın.

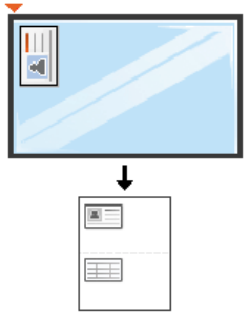

6 (**Başlat**) düğmesine basın.

- (**Başlat**) düğmesine basmazsanız, yalnızca ön yüzü kopyalanır.
- Orijinal belge, yazdırılabilir alandan daha büyükse, bazı bölümleri yazdırılmayabilir.

Temel tarama

Özel tarama özellikleri için, Gelişmiş Kılavuz'a bakınız (bkz. "Tarama özellikleri", sayfa 332).

Temel Tarama

Bu, orijinallerin taranması için normal ve alışılagelmiş bir işlemdir.

Bu, USB ile bağlı makine için temel bir tarama yöntemidir.

- Menülere erişim modelden modele farklılık gösterebilir.
- Bazı modellerde alt-seviyedeki menülere dönmek için **OK** düğmesine basmanız gerekebilir.
- Ağı kullanarak taramak istiyorsanız, Gelişmiş Kılavuza bakın (bkz. "Ağa bağlı makineden tarama", sayfa 333).

1 Belge camına tek bir orijinali yüzü aşağı gelecek şekilde yerleştirin ya da orijinali yüzü yukarı bakacak şekilde belge besleyiciye yerleştirin (bkz "Orijinallerin yerleştirilmesi", sayfa 68).

2 Kontrol paneli üzerindeki (tarama) > **PC'ye Tara** düğmesine basın.

Ya da dokunmatik ekrandan **Tara** > **Yerel PC** öğesini seçin.

Karşınıza **Mevcut Degil** mesajı gelirse, bağlantı noktasını kontrol edin veya **Aygıt Panelinden Taramayı Etkinleştir**'i seçmek için **Samsung Kolay Yazıcı Yöneticisi** > Gelişmiş moda geçin > **PC'ye Tara Ayarları**'na gidin.

3 İstediğiniz tarama hedefini seçin ve **OK** tuşuna basın.

Varsayılan ayar **Belgelerim**'dir.

- Sık kullanılan ayarları profil listesi olarak oluşturabilir ve kaydedebilirsiniz. Ayrıca profil ekleyebilir ve silebilir ve her bir profili farklı yola kaydedebilirsiniz.
- **Samsung Kolay Yazıcı Yöneticisi** > Gelişmiş moda geçin > **PC'ye Tara Ayarları**'nı değiştirmek için:

4 İstediğiniz seçeneği seçin ve **OK** tuşuna basın.

5 Tarama işlemi başlar.

Taranan görüntü bilgisayarın **C:\Kullanıcılar\kullanıcı adı\Belgelerim** klasörüne kaydedilir. İşletim sisteminize veya kullanmakta olduğunuz uygulamaya göre kaydedilen klasör farklılık gösterebilir.

Temel faks

- Bu işlev CLX-419xN/CLX-626xND için geçerli değildir (bkz. "Çeşitlilik özelliği", sayfa 11).
- Özel faks özellikleri için, Gelişmiş Kılavuz'a bakınız (bkz. "Faks özellikleri", sayfa 341).
- Menülere erişim modelden modele farklılık gösterebilir (bkz. "Menüye erişim", sayfa 39 veya "Kontrol paneline genel bakış", sayfa 29).

- Bu makineyi internet telefonu üzerinden faks olarak kullanamazsınız. Daha fazla bilgi için internet servis sağlayıcınızla görüşün.
- Faksı kullanmak üzere telefon hattı bağlantısı yaparken (PSTN: Genel Anahtarlamalı Telefon Şebekesi) geleneksel analog telefon hatlarını kullanmanızı öneririz. Diğer İnternet hizmetlerini kullanıyorsanız (DSL, ISDN, VoIP) bağlantı kalitesini Mikro filtre kullanarak arttırabilirsiniz. Mikro filtre, gereksiz gürültü sinyallerini giderir ve bağlantı kalitesini veya İnternet kalitesini geliştirir. DSL Mikro filtre makineyle birlikte sağlamadığından, DSL Mikro filtresi kullanımı için İnternet Hizmet Sağlayıcınızla temas kurun.

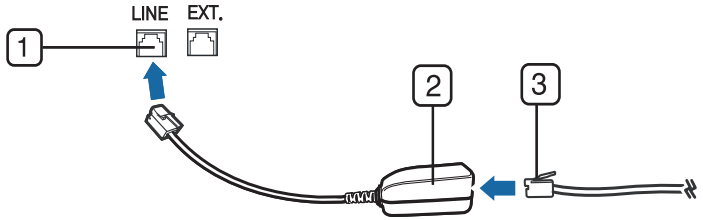

1 Hat bağlantı noktası
2 Mikro filtre
3 DSL modemi / Telefon hattı (bkz. "Arkadan görünüm", sayfa 27).

Faksın hazırlanması

Bir faks gönderip almadan önce, verilen telefon giriş kablosunu telefonunuzun duvar telefon soketine takmanız gerekmektedir (bkz. "Arkadan görünüm", sayfa 27). Bir bağlantının nasıl kurulacağı ile ilgili olarak Hızlı Kurulum Kılavuzu'na başvurun. Bir telefon bağlantısı kurma yöntemi ülkeden ülkeye farklılık gösterir.

Temel faks

Faks gönderme

Orijinalleri yerleştirirken, belge besleyicisini veya tarayıcı camını kullanabilirsiniz. Eğer orijinaller hem belge besleyici hem de tarayıcı camına yerleştirilmişse, makine öncelikle taramada daha yüksek önceliği olan belge besleyici üzerindeki orijinalleri okuyacaktır.

1. Belge camına tek bir orijinali yüzü aşağı gelecek şekilde yerleştirin ya da orijinali yüzü yukarı bakacak şekilde belge besleyiciye yerleştirin (bkz "Orijinallerin yerleştirilmesi", sayfa 68).
2. Kontrol paneli üzerinden (faks) seçin.

   Ya da dokunmatik ekrandan **Faks** > **Bellek Gönder** > (ayarlar) seçin.
3. Faks gereksinimlerinize göre çözünürlük ve koyuluğu ayarlayın (bkz. "Belge ayarlarını belirleme", sayfa 86).
4. Hedef faks numarasını girin (bkz. "Tuş takımındaki harfler ve rakamlar", sayfa 309).
5. Kontrol panelinden (**Başlat**) düğmesine basın. Makine taramaya ve hedeflere faks göndermeye başlar.

- Doğrudan bilgisayarınızdan faks göndermek istiyorsanız, Samsung Network PC Fax öğesini kullanın (bkz. "Bilgisayardan faks gönderme", sayfa 342).
- Faks işini iptal etmek istediğinizde, makine iletime başlamadan önce (**Durdur** veya **Dur/Temizle**) düğmesine basın.
- Tarayıcı camını kullandıysanız, makine başka bir sayfa yerleştirilmesini sormak için mesaj görüntüleyecektir.

Manüel faks gönderme

Kontrol panelinden (**Arama**)'yı kullanarak faks göndermek için aşağıdaki işlemleri gerçekleştirin.

1. Belge camına tek bir orijinali yüzü aşağı gelecek şekilde yerleştirin ya da orijinali yüzü yukarı bakacak şekilde belge besleyiciye yerleştirin (bkz "Orijinallerin yerleştirilmesi", sayfa 68).
2. Kontrol paneli üzerinden (faks) seçin.

   Ya da dokunmatik ekrandan **Faks** > **Ahize Kapali Arama** > (ayarlar) seçin.
3. Faks gereksinimlerinize göre çözünürlük ve koyuluğu ayarlayın (bkz. "Belge ayarlarını belirleme", sayfa 86).
4. Kontrol panelinde (**Arama**)'ya basın veya ahizeyi kaldırın.

5 Kontrol panelinde sayı tuş takımını kullanarak bir faks numarası girin.

6 Karşıdaki faks makinesinden çok tiz bir faks sinyali duyduğunuzda, kontrol panelinden (**Başlat**) düğmesine basın.

Birden fazla hedefe faks gönderme

Birden fazla yere faks göndermenize olanak sağlayan çoklu gönderme özelliğini kullanabilirsiniz. Orijinaller otomatik olarak belleğe alınır ve istenen karşı numaralara gönderilir. İletimden sonra, orijinaller otomatik olarak bellekten silinir.

Seçenek olarak süper hassas seçtiyseniz veya faks renkli modunda ise, bu özelliği kullanarak faks gönderemezsiniz.

1 Belge camına tek bir orijinali yüzü aşağı gelecek şekilde yerleştirin ya da orijinali yüzü yukarı bakacak şekilde belge besleyiciye yerleştirin (bkz "Orijinallerin yerleştirilmesi", sayfa 68).

2 Kontrol paneli üzerinden (faks) seçin.

Ya da dokunmatik ekrandan **Faks** > **Hizli Aramali Gönderme** veya **Grup Aramali Gönderme** > (ayarlar) öğesini seçin.

3 Faks gereksinimlerinize göre çözünürlük ve koyuluğu ayarlayın (bkz. "Belge ayarlarını belirleme", sayfa 86).

4 Kontrol paneli üzerinden (**Menü**) > **Faks Özelligi** > **Çoklu Gönder** seçin.

Ya da dokunmatik ekrandan **Snrk** öğesini seçin.

5 İlk alıcı faks makinesinin numarasını girin ve **OK** düğmesine basın.

(**Adres defteri**) düğmesini kullanarak hızlı arama numaralarına basabilir veya bir grup arama numarası seçebilirsiniz.

6 İkinci faks numarasını girin ve **OK** tuşuna basın.

Ekranda, belgenin gönderileceği diğer faks numarasını girmeniz istenir.

7 Daha fazla faks numarası girmek için **Evet** vurgulandığında **OK** düğmesine basın ve 5. ve 6. adımı tekrar edin.

- Maksimum 10 numara ekleyebilirsiniz.
- Bir grup arama numarası girdikten sonra, başka bir grup arama numarası giremezsiniz.

8 Faks numaralarını girmeyi bitirince **Başka No.?** istemi görüntülendiğinde **Hayir** öğesini seçin ve ardından **OK** düğmesine basın.

Makine, faksı girdiğiniz numaralara, girdiğiniz sırayla göndermeye başlar.

Faksları gönderdikten sonra çoklu gönderme raporu yazdırılır.

Temel faks

Faks alma

Makinenizin fabrika ayarı Faks modudur. Faks alınırken makineniz, belirli sayıda çalma gerçekleştikten sonra çağrıyı yanıtlar ve faksı otomatik olarak alır.

Belge ayarlarını belirleme

Bir faksı başlatmadan önce, orijinalinizin durumuna göre en iyi kaliteyi elde etmek için aşağıdaki ayarları değiştirin.

- Menülere erişim modelden modele farklılık gösterebilir (bkz. "Menüye erişim", sayfa 39 veya "Kontrol paneline genel bakış", sayfa 29).
- Bazı modellerde alt-seviyedeki menülere dönmek için **OK** düğmesine basmanız gerekebilir.

Çözünürlük

Tipik metin tabanlı orijinalleri kullanırken, varsayılan belge ayarları iyi sonuçlar üretir. Bununla birlikte, düşük kaliteli veya fotoğraf içeren orijinalleri gönderirken daha yüksek kalitede bir faks üretmek için çözünürlüğü ayarlayabilirsiniz.

Çözünürlük ayarı geçerli faks işine uygulanır. Varsayılan ayarı değiştirmek için (bkz Gelişmiş Kılavuz).

1 Kontrol panelindeki (faks) > (**Menü**) > **Faks Özelligi** > **Çözünürlük** seçeneğine basın.

Ya da dokunmatik ekrandan **Faks** > faks tipi seçin örn. **Bellek Gönder**, **Ahize Kapali Arama**, **Gecikmeli Gönderme**, vb. > (ayarlar) > **Çözünürlük** öğesini seçin.

2 İstediğiniz seçeneği seçin ve **OK** tuşuna basın.

- **Standart**: Normal boyutlu karakterler içeren orijinaller.
- **Hassas**: Küçük karakterler ya da ince çizgiler içeren veya nokta vuruşlu bir yazıcıyla basılmış orijinaller.
- **Süper Hassas**: Son derece ince ayrıntılar içeren orijinaller. **Süper Hassas** modu, yalnızca iletişim kurduğunuz makine Süper Hassas çözünürlüğünü destekliyorsa etkinleştirilir.

- Bellekten iletimde **Süper Hassas** modu kullanılamaz. Çözünürlük ayarı otomatik olarak **Hassas** biçiminde değiştirilir.
- Makineniz **Süper Hassas** çözünürlüğe ayarlandığında iletişimde bulunduğunuz faks makinesi **Süper Hassas** çözünürlüğü desteklemiyorsa, makine diğer faks makinesi tarafından desteklenen en yüksek çözünürlük modunu kullanarak iletim yapar.

- **Fotografli Faks**: Grinin tonlarını ya da fotoğraflar içeren orijinaller.
- **Renkli Faks**: Renkli orijinal.

- Bu modda, bellekten iletim kullanılamaz.
- Renkli faks gönderimi yalnızca iletişim kurduğunuz makine renkli faks alımını destekliyorsa ve faksı el ile gönderiyorsanız kullanılabilir.

3 Hazır moduna dönmek için (**Dur/Temizle**) düğmesine veya ana sayfa ( ) simgesine basın.

Koyuluk

Orijinal belgenin koyuluk derecesini seçebilirsiniz.

Koyuluk ayarı geçerli faks işine uygulanır. Varsayılan ayarı değiştirmek için (bkz. "Faks", sayfa 276).

1 Kontrol panelindeki (faks) > (**Menü**) > **Faks Özelligi** > **Koyuluk** seçeneğine basın.

Ya da dokunmatik ekrandan **Faks** > faks tipi seçin örn. **Bellek Gönder**, **Ahize Kapali Arama**, **Gecikmeli Gönderme**, vb. > (ayarlar) > **Koyuluk** öğesini seçin.

2 İstediğiniz koyuluk seviyesini seçin.

3 Hazır moduna dönmek için (**Dur/Temizle**) düğmesine veya ana sayfa ( ) simgesine basın.

USB bellek aygıtını kullanma

Bu bölümde, USB bellek aygıtının makinenizle nasıl kullanıldığı açıklanmaktadır.

USB bellek hakkında

Belgeleri, sunumları, indirilmiş müzik ve videoları, yüksek çözünürlüklü fotoğrafları ve yanınıza almak istediğiniz her tür dosyayı saklamanız veya taşımanız için daha fazla alan sağlamak üzere, USB bellek aygıtları çeşitli bellek kapasiteleriyle birlikte temin edilebilir.

USB bellek aygıtını kullanarak makineniz üzerinde aşağıdaki görevleri gerçekleştirebilirsiniz.

- Belgeleri tarama ve USB bellek aygıtına kaydetme
- USB bellek aygıtındaki veriyi yazdırma
- Yedekleme dosyalarını makinenin belleğine geri yükleme
- USB bellek aygıtını formatlama
- Mevcut bellek alanını denetleme

USB bellek aygıtını takma

Makinenizin ön kısmında yer alan USB bellek bağlantı noktası USB V1.1 ve USB V2.0 bellek cihazları için tasarlanmıştır. Makineniz FAT16/FAT32 biçimli ve 512 bayt sektör boyutuna sahip olan USB bellek aygıtlarını destekler.

USB bellek aygıtınızın dosya sistemini satıcınızdan öğrenin.

Sadece A fiş konnektörü olan onaylı bir USB bellek aygıtı kullanmanız gerekmektedir.

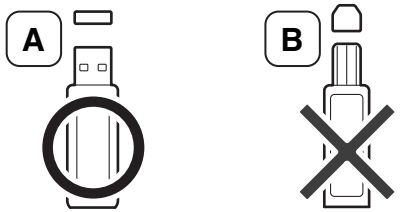

Yalnızca metal korumalı USB bellek aygıtı kullanın.

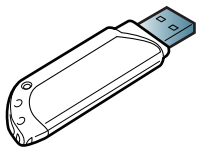

Sadece uyumluluk onayı almış olan USB bellek aygıtlarını kullanın; aksi halde makineniz aygıtı tanımayabilir.

USB bellek aygıtını kullanma

- Makine çalışıyorken, USB bellekten okurken veya belleğe yazarken USB bellek aygıtını çıkarmayın. Makinenin garantisi kullanıcının yanlış kullanımından kaynaklanan hasarı kapsamaz.
- USB bellek aygıtınızın, güvenlik ayarları ve şifre ayarları gibi belirli özellikleri varsa, makineniz otomatik olarak algılamayabilir. Bu özelliklerle ilgili ayrıntılar için, USB bellek aygıtınızın kullanıcı kılavuzuna bakın.

USB bellek aygıtına tarama

- Menülere erişim modelden modele farklılık gösterebilir (bkz. "Menüye erişim", sayfa 39 veya "Kontrol paneline genel bakış", sayfa 29).
- Bazı modellerde alt-seviyedeki menülere dönmek için **OK** düğmesine basmanız gerekebilir.

Belge tarayabilir ve taranmış görüntüyü USB bellek aygıtına kaydedebilirsiniz.

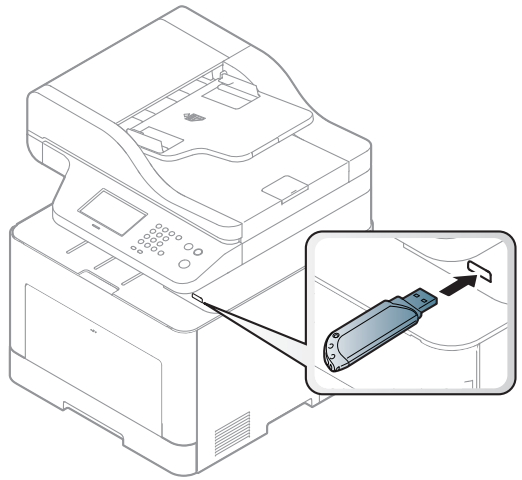

Tarama

1. USB bellek aygıtını makinenizdeki USB bellek bağlantı noktasına yerleştirin.
2. Belge camına tek bir orijinali yüzü aşağı gelecek şekilde yerleştirin ya da orijinali yüzü yukarı bakacak şekilde belge besleyiciye yerleştirin (bkz "Orijinallerin yerleştirilmesi", sayfa 68).

USB bellek aygıtını kullanma

3 Kontrol paneli üzerindeki (tarama) > **USB'ye Tara** > **OK** düğmesine basın.

Ya da dokunmatik ekrandan **Tara** > **USB** > **Snrk** > **Başlt** öğesini seçin.

Makine tarama işlemine başlar.

Taramanın tamamlanmasının ardından USB bellek aygıtını makinenizden çıkarabilirsiniz.

USB'ye Taramayı Kişiselleştirme

Her USB'ye tarama işi için görüntü boyutu, dosya türü veya renk modu belirleyebilirsiniz.

1 Kontrol panelindeki (tarama) > (**Menü**) > **Tarama Özelligi** > **USB Özelligi** seçeneğine basın.

Veya kontrol panelinden **Tara** > (**Menü**) > **Tarama Özelligi** > **USB Özelligi** seçeneğini seçin.

Ya da dokunmatik ekrandan **Dogrud. USB** > **USB'ye Tara** > (ayarlar) öğesini seçin.

2 İstediğiniz ayar seçeneğini seçin.

- **Orijinal Boyut:** Görüntü boyutunu belirler.
- **Orijinal Tip:** Orijinal belge türünü belirler.
- **Çözünürlük:** Görüntü çözünürlüğünü belirler.
- **Renk Modu:** Renk modunu belirler. Bu seçenekte **T. Rnk** öğesini seçerseniz, **Dosya Biçimi** içerisinden JPEG seçemezsiniz.
- **Dosya Biçimi:** Görüntünün saklanacağı dosya formatını belirler. **TIFF** veya **PDF** formatını seçtiğinizde, birden fazla sayfaya tarama özelliğini seçebilirsiniz. Bu seçenek dahilinde **JPEG** öğesini seçerseniz, **T. Rnk** içinde **Renkli Modu** öğesini seçemezsiniz.
- **Çift Tarafli:** Çift taraflı modunu belirler.
- **Koyuluk:** Taranacak orijinalin parlaklık seviyesini ayarlar.
- **Dosya Adi:** Dosya adını belirler.
- **Dosya Ilkesi:** Üstüne yazma veya yeniden adlandırma arasında dosyaları kaydetme ilkesini belirler
- **PDF Şifreleme: PDF** dosyalarını şifreleme seçeneğini belirler.

3 İstediğiniz durumu seçin ve **OK** tuşuna basın.

4 Diğer tarama seçeneklerini girmek için 2. ve 3. adımları girin.

5 Hazır moduna dönmek için (**Dur/Temizle**) düğmesine veya ana sayfa ( ) simgesine basın.

Varsayılan tarama ayarlarını değiştirebilirsiniz. Daha fazla bilgi için, bkz. Gelişmiş Kılavuz.

USB bellek aygıtını kullanma

USB bellek aygıtından yazdırma

USB bellek aygıtında saklanan dosyaları doğrudan yazdırabilirsiniz.

Doğrudan Yazdırma seçeneği tarafından desteklenen dosya.

- PRN: Yalnızca makinenizle birlikte verilen sürücüyle oluşturulan dosyalar uyumludur.

Başka makinede oluşturulan PRN dosyalarını yazdırdığınızda, yazılı çıktı farklı olacaktır.

- TIFF: TIFF 6.0 Temel
- JPEG: JPEG Temel
- PDF: PDF 1.7 veya daha düşük sürüm.

USB bellek aygıtından belge yazdırma

1. USB bellek aygıtını makinenizdeki USB bellek bağlantı noktasına yerleştirin ve ardından **Direkt USB** düğmesine basın.
2. **USB Yazdir**'yı seçin.
3. İstediğiniz klasör veya dosyayı seçin ve **OK** tuşuna basın.

   Bir klasör adının önünde [+] veya [D] görürseniz, seçili klasör içerisinde bir veya birden fazla dosya veya klasör vardır.
4. Yazdırılacak kopya sayısını seçin veya bir sayı girin.
5. Seçili dosyayı yazdırmaya başlamak için **OK**, **Başlat** veya **Yazdir** düğmesine basın.

   Dosyayı yazdırdıktan sonra, ekranda başka bir iş yazdırmak isteyip istemediğiniz sorulur.
6. Bir başka iş yazdırmak için **Evet** göründüğünde **OK** düğmesine basın ve 2. adımdan itibaren tekrar edin.

   Aksi takdirde, **Hayir** öğesini seçmek üzere sol/sağ oklara basın ve ardından **OK** düğmesine basın.
7. Hazır moduna dönmek için (**Dur/Temizle**) düğmesine veya ana sayfa ( ) simgesine basın.

USB bellek aygıtını kullanma

Verileri Yedekleme

Elektrik kesintisi ya da depolama arızası nedeniyle makinenin belleğindeki verileriniz kazayla silinebilir. Yedekleme sayesinde sistem ayarlarınızı USB bellek aygıtına yedekleme dosyaları olarak kaydederek korursunuz.

Verileri Yedekleme

1. USB bellek aygıtını makinenizdeki USB bellek bağlantı noktasına yerleştirin.
2. Kontrol panelinden (**Menü**) > **Sistem Kurulumu** > **Makine Ayarı** > **Dşri Aktrm Ayari** öğesini seçin.

   Ya da dokunmatik ekrandan **Ayarlar** > **Makine Kurulumu** > **Snrk** >**Başlangiç Kurulumu**> **Dşri Aktrm Ayari** öğesini seçin.
3. **Kurulum Verileri**, **Adres Defteri**'ni seçerek **OK** düğmesine basın.

   Veri USB bellekte yedeklenmiştir.
4. Hazır moduna dönmek için (**Dur/Temizle**) düğmesine veya ana sayfa ( ) simgesine basın.

Veriyi geri yükleme

1. Yedeklenen verinin bulunduğu USB bellek aygıtını USB bellek bağlantı noktasına yerleştirin.
2. Kontrol panelinden (**Menü**) > **Sistem Kurulumu** > **Makine Ayarı** > **Ayarlari Al** öğesini seçin.

   Ya da dokunmatik ekrandan **Ayarlar** > **Makine Kurulumu** > **Snrk** >**Başlangiç Kurulumu**> **Ayarlari Al** öğesini seçin.
3. **Kurulum Verileri**, **Adres Defteri**'ni seçerek **OK** düğmesine basın.
4. Geri yüklemek istediğiniz dosyayı seçin ve **OK** düğmesine basın.
5. Yedek dosyayı makineye geri yüklemek için **Evet** göründüğünde **OK** düğmesine basın.
6. Hazır moduna dönmek için (**Dur/Temizle**) düğmesine veya ana sayfa ( ) simgesine basın.

USB bellek aygıtını kullanma

USB bellek yönetimi

USB bellek aygıtındaki resim dosyalarını tek tek silebileceğiniz gibi aygıtı formatlayarak hepsini birden silebilirsiniz.

Bir klasör adının önünde [+] veya [D] görürseniz, seçili klasör içerisinde bir veya birden fazla dosya veya klasör vardır.

Dosyaları sildikten veya USB bellek aygıtını formatladıktan sonra dosyalar geri yüklenemez. Bu nedenle, silmeden önce verilere gerek duymayacağınızdan emin olun.

Görüntü dosyası silme

Dokunmatik ekranlı modellerde, dokunmatik ekrandan **Dogrud. USB** > **Dosya Yönetimi** > **Snrk** > bir dosya seçin > (ayarlar) > **Sil** öğesini seçin.

1. USB bellek aygıtını makinenizdeki USB bellek bağlantı noktasına yerleştirin ve ardından **Direkt USB** düğmesine basın.
2. **Dosya Yönetimi** > **Sil** seçin ve **OK**'a basın.
3. Silmek istediğiniz dosyayı seçin ve **OK** düğmesine basın.
4. **Evet**'e basın.
5. Hazır moduna dönmek için (**Dur/Temizle**) düğmesine veya ana sayfa ( ) simgesine basın.

USB bellek aygıtını formatlama

Dokunmatik ekranlı modellerde, dokunmatik ekrandan **Dogrud. USB** > **Dosya Yönetimi** > **Snrk** > bir dosya seçin > (ayarlar) > **Biçim** öğesini seçin.

1. USB bellek aygıtını makinenizdeki USB bellek bağlantı noktasına yerleştirin ve ardından **Direkt USB** düğmesine basın.
2. **Dosya Yönetimi**> **Biçim** seçin ve **OK**'a basın.
3. **Evet**'e basın.
4. Hazır moduna dönmek için (**Dur/Temizle**) düğmesine veya ana sayfa ( ) simgesine basın.

USB bellek aygıtını kullanma

USB bellek durumunu görüntüleme

Belge taramak ve kaydetmek için kullanılabilecek bellek alanı miktarını öğrenebilirsiniz.

Dokunmatik ekranlı modellerde, dokunmatik ekrandan **Dogrud. USB** > **Boşlugu Göster** > **Snrk** öğesini seçin.

1. USB bellek aygıtını makinenizdeki USB bellek bağlantı noktasına yerleştirin ve ardından **Direkt USB** düğmesine basın.
2. **Alan KntrlEt** öğesini seçin.
3. Kullanılabilir bellek alanı ekranda görünür.
4. Hazır moduna dönmek için (**Dur/Temizle**) düğmesine veya ana sayfa ( ) simgesine basın.

3. Bakım

Bu bölümde makinenize uygun sarf malzemelerini, aksesuarları ve bakım parçalarını satın alma hakkında bilgi verilmektedir.

- Sarf malzemeleri ve aksesuar siparişi 96
- Mevcut sarf malzemeleri 97
- Mevcut aksesuarlar 99
- Mevcut bakım parçaları 100
- Toner kartuşunun saklanması 101
- Tonerin tekrar dağıtılması 103
- Toner kartuşunun değiştirilmesi 105
- Atık toner kabını değiştirme 108
- Aksesuarların takılması 110
- Sarf malzemelerinin kullanım ömrünün izlenmesi 114
- Toner az uyarısını ayarlama 115
- Makinenin temizlenmesi 116
- Makinenizi taşımak ve depolamak için ipuçları 122

Sarf malzemeleri ve aksesuar siparişi

Kullanılabilir aksesuarlar ülkelere göre farklılık gösterebilir. Mevcut sarf malzemesi ve bakım parçaları listesine ulaşmak için, satış temsilcileriniz ile temas kurun.

Samsung onaylı sarf malzemeleri, aksesuarlar ve bakım parçalarını sipariş etmek için size en yakın Samsung bayisiyle veya makinenizi satın aldığınız mağaza ile irtibat kurun. **www.samsung.com/supplies** sitesine girip, ülke/bölgenizi seçerek servis irtibat bilgilerini alabilirsiniz.

Mevcut sarf malzemeleri

Sarf malzemeleri ömürlerini tamamladığında, makineniz için aşağıdaki sarf malzemelerini sipariş edebilirsiniz:

Tip	Model	Ortalama verim[a]	Parça adı
Toner kartuşu	• **CLX-419x series** • **C186x series**	• Ortalama kesintisiz siyah kartuş verimi: Yaklaşık 2.500 standart sayfa (Siyah) • Ortalama sürekli renkli kartuş verimi: Yakl. 1.800 standart sayfa (Sarı/Macenta/Camgöbeği)	• CLT-K504S: Siyah • CLT-Y504S: Sarı • CLT-M504S: Macenta • CLT-C504S: Camgöbeği
	• **CLX-626x series**	• Ortalama kesintisiz siyah kartuş verimi: Yaklaşık 2.000 standart sayfa (Siyah) • Ortalama sürekli renkli kartuş verimi: Yakl. 1.500 standart sayfa (Sarı/Macenta/Camgöbeği)	• CLT-K506S: Siyah • CLT-Y506S: Sarı • CLT-M506S: Macenta • CLT-C506S: Camgöbeği
		• Ortalama kesintisiz siyah kartuş verimi: Yaklaşık 6.000 standart sayfa (Siyah) • Ortalama sürekli renkli kartuş verimi: Yakl. 3.500 standart sayfa (Sarı/Macenta/Camgöbeği)	• CLT-K506L: Siyah • CLT-Y506L: Sarı • CLT-M506L: Macenta • CLT-C506L: Camgöbeği
Atık toner kabı	• **CLX-419x series** • **C186x series**	• Yaklaşık 14.000 standart sayfa (Siyah) • Yakl. 3.500 standart sayfa (Sarı/Macenta/Camgöbeği)	CLT-W504
	• **CLX-626x series**		CLT-W506

a. ISO/IEC 19798'ye göre beyan edilen kartuş ömrü. Sayfa sayısı çalışma ortamına, yazdırma aralığına, grafiklere, ortam türüne ve ortam boyutuna göre farklı olabilir.

Mevcut sarf malzemeleri

Seçeneklere ve görüntü alanının oranına, iş moduna bağlı olarak toner kartuşunun ömrü farklılık gösterebilir.

Yeni toner kartuşu ve diğer sarf malzemeleri satın alırken, bunlar makineyi hangi ülke içinde kullanıyorsanız o ülkeden satın alınmalıdır. Aksi takdirde yeni toner kartuşları ya da diğer sarf malzemeleri, toner kartuşlarının ve diğer sarf malzemelerinin belirli ülke koşullarına göre farklı yapılandırılmasından dolayı makinenize uymayabilir.

Samsung tekrar doldurulan veya tekrar üretilen orijinal Samsung markası haricindeki toner kartuşlarının kullanımını tavsiye etmez. Samsung orijinal olmayan, Samsung marka haricindeki toner kartuşlarının baskı kalitesini garanti edemez. Orijinal olmayan Samsung toner kartuşlarının kullanımından kaynaklanan servis veya onarım işlemleri makine garantisi kapsamına alınmaz.

Mevcut aksesuarlar

Makinenizin performansını ve kapasitesini artırmak için aksesuarlar satın alabilir ve monte edebilirsiniz.

- Modele veya bulunduğunuz ülkeye bağlı olarak bazı özellikler ve isteğe bağlı ürünler kullanılamayabilir (bkz. "Modellere göre özellikler", sayfa 8).

Aksesuar	İşlev	Parça adı
Bellek modülü	Makinenizin bellek kapasitesini genişletir.	• CLX-419x series/C186x series: ML-MEM370 (512 MB) • CLX-626x series: ML-MEM380 (1.024 MB)
İsteğe bağlı tepsi	Sık sık kağıt koyma sorunu yaşıyorsanız, ilave 520 kağıtlık [a] tepsi ekleyebilirsiniz.	• CLX-626x series: CLP-S680A
IEEE 1284B paralel Konektör[b]	Çeşitli arayüzleri kullanmanıza imkan verir. • Yazıcı sürücüsünü bir IEEE1284B paralel konektör ile yüklerken, makine bulunamayabilir ve yazıcı sürücüsünün yüklenmesinden sonra sadece temel yazdırma özellikleri kullanılabilir. • Makinenin durumunu kontrol etmek veya ayarlarını yapmak isterseniz, makineyi USB kablosu veya ağ kullanarak bir bilgisayara bağlayın. • IEEE 1284B paralel konektör kullanıyorsanız, USB kablosunu kullanamazsınız.	• CLX-626x series: ML-PAR100

a. Düz sayfa 80 g/m2.
b. İsteğe bağlı IEEE 1284B paralel konektör, hem USB bağlantı noktası hem de 5V çıkış bağlantı noktasına takılarak kullanılabilir.

Mevcut bakım parçaları

Bakım parçaları satın almak için makineyi satın aldığınız kaynak ile temas kurun. Bakım parçalarının değişimi sadece yetkili bir servis sağlayıcı, bayi veya makineyi satın aldığınız satıcı tarafından gerçekleştirilebilir. “Ortalama verim” değerine ulaşan bakım parçaları garanti kapsamında değildir.

Yıpranmış parçalardan kaynaklanan yazdırma kalitesi ve kağıt besleme sorunlarını önlemek için bakım yapılan parçalar belirli aralıklarda değiştirilir, bkz. aşağıdaki tablo. Bunun amacı, makinenizin en iyi durumda çalışırken bakımını yapmaktır. Aşağıdaki bakım parçaları her bir öğenin çalışma ömrü dolduğunda değiştirilmelidir.

Parçalar	Ortalama verim[a]	
	CLX-419x series/C186x series	CLX-626x series
Transfer Silindiri	Yaklaşık 100.000 sayfa	Yaklaşık 100.000 sayfa
Füzer Ünitesi	Yaklaşık 50.000 sayfa	Yaklaşık 100.000 sayfa
Toplayıcı Silindir	Yaklaşık 200.000 sayfa	Yaklaşık 300.000 sayfa
Geciktirme Silindiri	Yaklaşık 100.000 sayfa	Yaklaşık 100.000 sayfa
Ara Transfer birimi (ITB)	Yaklaşık 100.000 sayfa	Yaklaşık 100.000 sayfa

a. Kullanılan işletim sistemi, hesaplama performansı, uygulama yazılımı, bağlantı metodu, ortam, ortam boyutu ve işin karmaşıklığından etkilenecektir.

Toner kartuşunun saklanması

Toner kartuşlarında ışığa, ısıya ve neme duyarlı bileşenler bulunur. Samsung, yeni Samsung toner kartuşundan en iyi performans, en yüksek kalite ve en uzun ömür özelliklerinin elde edilebilmesi için kullanıcıların bu önerilere uymasını tavsiye etmektedir.

Bu kartuşu yazıcının kullanılacağı alanla aynı alanda saklayın. Bu ortam kontrollü sıcaklığa ve neme sahip bir ortam olmalıdır. Toner kartuşu takılana kadar açılmamış orijinal ambalajında saklanmalıdır; orijinal ambalaj yoksa, kartuşun üst açıklığını kağıtla kapatın ve karanlık bir dolapta saklayın.

Kartuş ambalajının kullanımdan önce açılması, raf ve kullanım ömrünü önemli ölçüde kısaltır. Yere koymayın. Toner kartuşu yazıcıdan çıkarılırsa, toner kartuşunu doğru şekilde saklamak için aşağıdaki talimatlara uyun.

- Kartuşu, orijinal ambalajdaki koruyucu torba içinde saklayın.
- Makineye takıldığında yukarıya bakması gereken yüzü üstte olacak şekilde, düz vaziyette (bir ucunun üzerine dikmeden) saklayın.
- Sarf malzemelerini şu koşullarda saklamayın:
  - 40 °C'den yüksek sıcaklıklar.
  - %20'den az veya %80'den çok nem aralığı.
  - Nem ve sıcaklık açısından aşırı değişiklik gösteren ortamlar.
  - Doğrudan güneş ışığı veya aydınlatma.
  - Tozlu yerler.
  - Uzunca bir süre araba içinde.
  - Aşındırıcı gazların bulunduğu ortamlar.
  - Tuzlu havanın bulunduğu ortamlar.

Kullanım talimatları

- Kartuşta bulunan ışığa duyarlı silindirin yüzeyine dokunmayın.
- Kartuşu gereksiz sarsıntılara veya çarpmalara maruz bırakmayın.
- Dramı asla manuel olarak (özellikle de ters yöne) döndürmeyin; bu durum iç bileşenlerde hasara ve tonerin dökülmesine yol açabilir.

Toner kartuşu kullanımı

Samsung Electronics, yazıcınızda Samsung haricindeki markaların toner kartuşlarının (genel, mağaza markalı, yeniden doldurulmuş veya yeniden işlenmiş toner kartuşları da dahil) kullanılmasını önermez veya onaylamaz.

Samsung yazıcı garantisi yeniden doldurulmuş, yeniden işlenmiş veya Samsung haricindeki markaların toner kartuşlarının kullanımından doğan makine hasarlarını kapsamaz.

Toner kartuşunun saklanması

Tahmini kartuş ömrü

Tahmini kartuş ömrü (toner kartuşunun ömrü) yazdırma işleri için gereken toner miktarına bağlıdır. Gerçek yazdırma verimi, üzerine baskı yaptığınız sayfaların baskı yoğunluğuna, çalışma ortamına, görüntü alanı yüzdesine, yazdırma aralığına, medya türüne ve/veya medya boyutuna bağlı olarak farklılıklar gösterebilir. Örneğin, çok sayıda grafik yazdırıyorsanız, toner tüketimi daha yüksek olur ve kartuşu daha sık değiştirmeniz gerekebilir.

Tonerin tekrar dağıtılması

Toner kartuşu kullanım ömrünün dolmasına az bir süre kaldığında:

- Beyaz çizgiler veya silik yazdırma oluşur ve/veya yoğunluk bir taraftan bir tarafa farklılık gösterir.
- **Durum** LED'i kırmızı olarak yanıp söner. Toner seviyesinin düşük olduğunu belirten tonere-ilişkin mesaj ekranda görünebilir.
- Bilgisayarın Samsung Yazıcı Durumu programı penceresi bilgisayarda görünerek tonerde hangi renkli kartuşun düşük olduğunu gösterir (bkz. "Samsung Yazıcı Durumu Kullanımı", sayfa 370).

Bu durumda kartuşta kalan toneri tekrar dağıtarak, baskı kalitesini geçici olarak düzeltebilirsiniz. Bazı durumlarda, tonerin çalkalanarak dağıtılmasından sonra bile beyaz çizgiler ya da açık renkli baskı oluşmaya devam eder.

Bu kullanım kılavuzundaki resimler, makinenizin seçeneklerine veya modeline bağlı olarak makinenizden farklı olabilir. Makine tipinizi kontrol edin (bkz. "Önden görünüm", sayfa 25).

- Toner kartuşuna zarar vermemek için birkaç dakikadan daha uzun süre ışığa maruz bırakmayın. Gerekiyorsa bir parça kağıtla üzerini örtün.
- Toner kartuşunun yeşil kısmına dokunmayın. Bu alana dokunmamak için kartuş üzerindeki kolu kullanın.
- Toner kartuşu ambalajını açmak için bıçak veya makas gibi kesici nesneler kullanmayın. Bunlar kartuşun tamburunu çizebilir.
- Toner giysinize bulaşırsa, kuru bir bezle silin ve giysinizi soğuk suyla yıkayın. Sıcak su, tonerin kumaşa sabitlenmesine neden olur.

Tonerin tekrar dağıtılması

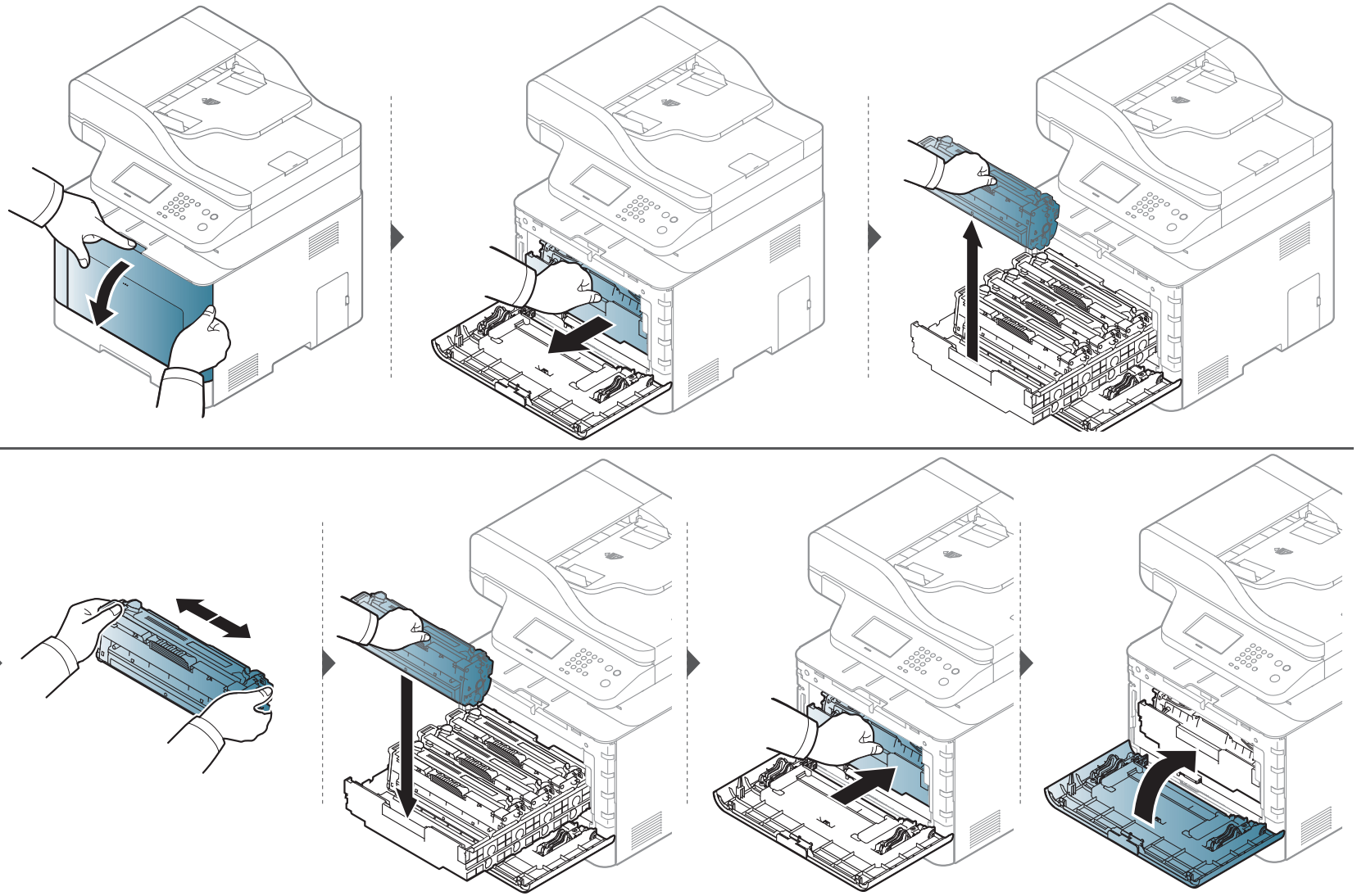

Toner kartuşunun değiştirilmesi

Makine dört renk kullanır ve her renk için farklı bir toner kartuşu vardır: sarı (Y), macenta (M), camgöbeği (C) ve siyah (K).

- Herhangi bir toner kartuşunun değiştirilmesi gerektiğinde, durum LED'i yanar ve ekranda tonere ilişkin mesaj görüntülenir.
- Bilgisayarın Samsung Printing Status programı penceresi bilgisayarda görünerek tonerde hangi renkli kartuşun boş olduğunu gösterir (bkz. "Samsung Yazıcı Durumu Kullanımı", sayfa 370).

Makinenize ait toner kartuşu tipini kontrol edin (bkz. "Mevcut sarf malzemeleri", sayfa 97).

- İlk yazdırma kalitesini artırmak için toner kartuşunu iyice çalkalayın.
- Bu kullanım kılavuzundaki resimler, makinenizin seçeneklerine veya modeline bağlı olarak makinenizden farklı olabilir. Makine tipinizi kontrol edin (bkz. "Önden görünüm", sayfa 25).

- Toner kartuşuna zarar vermemek için birkaç dakikadan daha uzun süre ışığa maruz bırakmayın. Gerekiyorsa bir parça kağıtla üzerini örtün.
- Toner kartuşunun yeşil kısmına dokunmayın. Bu alana dokunmamak için kartuş üzerindeki kolu kullanın.
- Toner kartuşu ambalajını açmak için bıçak veya makas gibi kesici nesneler kullanmayın. Bunlar kartuşun tamburunu çizebilir.
- Toner giysinize bulaşırsa, kuru bir bezle silin ve giysinizi soğuk suyla yıkayın. Sıcak su, tonerin kumaşa sabitlenmesine neden olur.

Toner kartuşunun değiştirilmesi

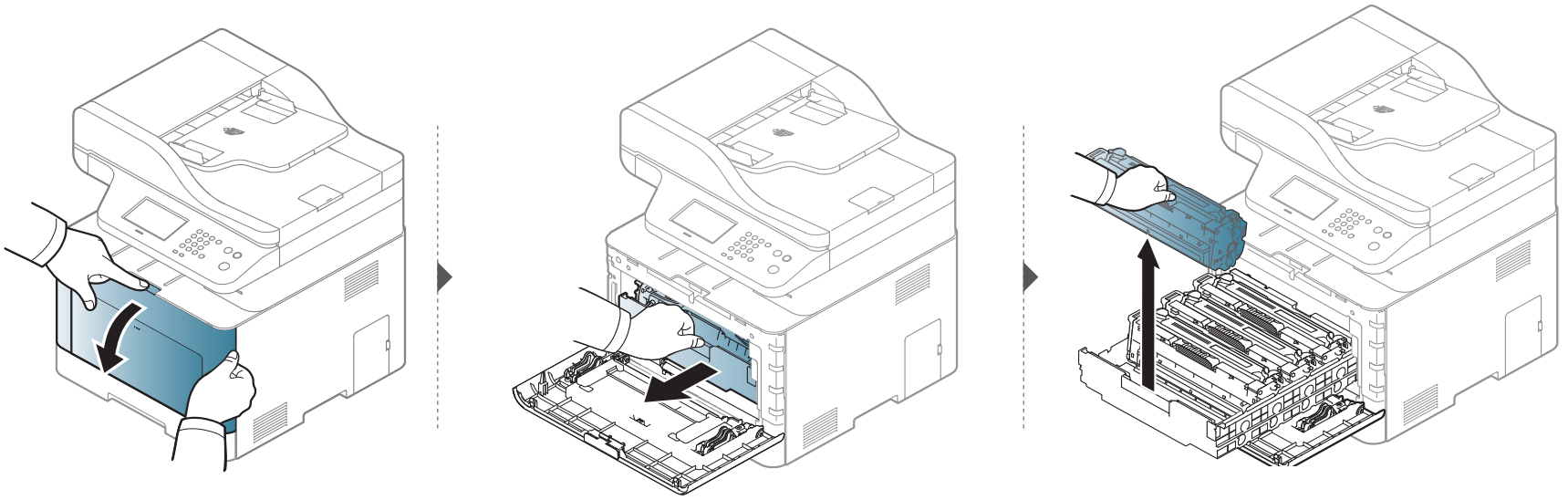

CLX-419x series/C186x series

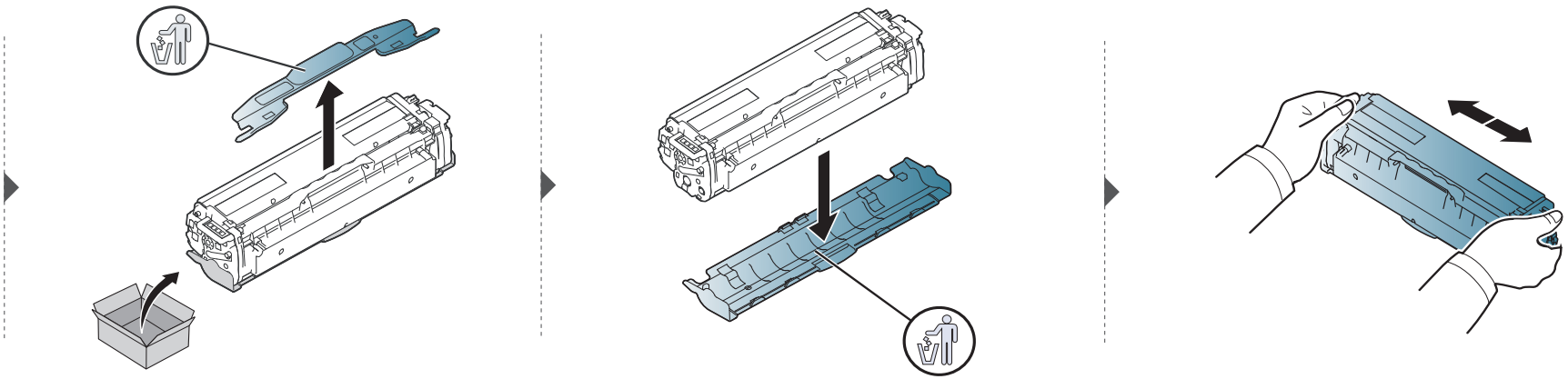

Toner kartuşunun değiştirilmesi

CLX-626x series

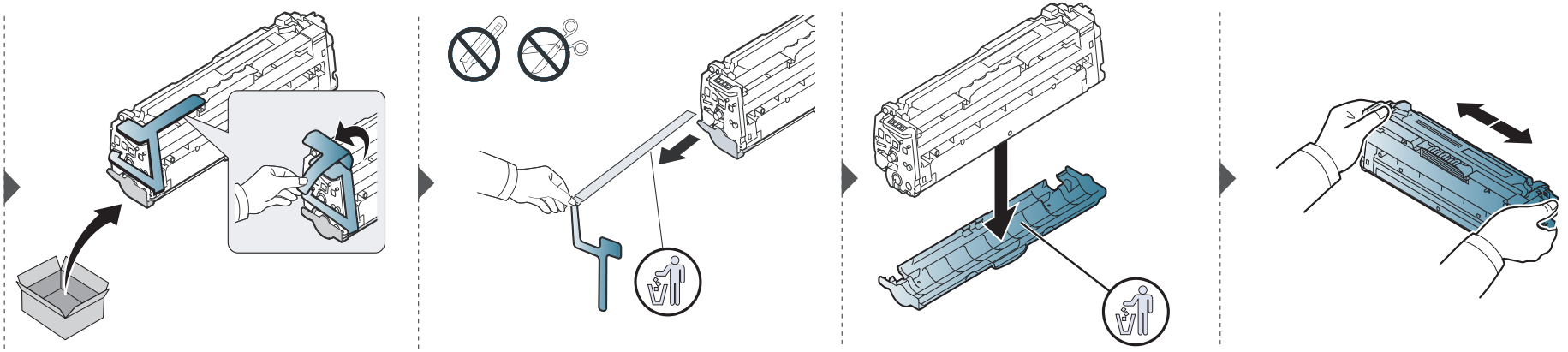

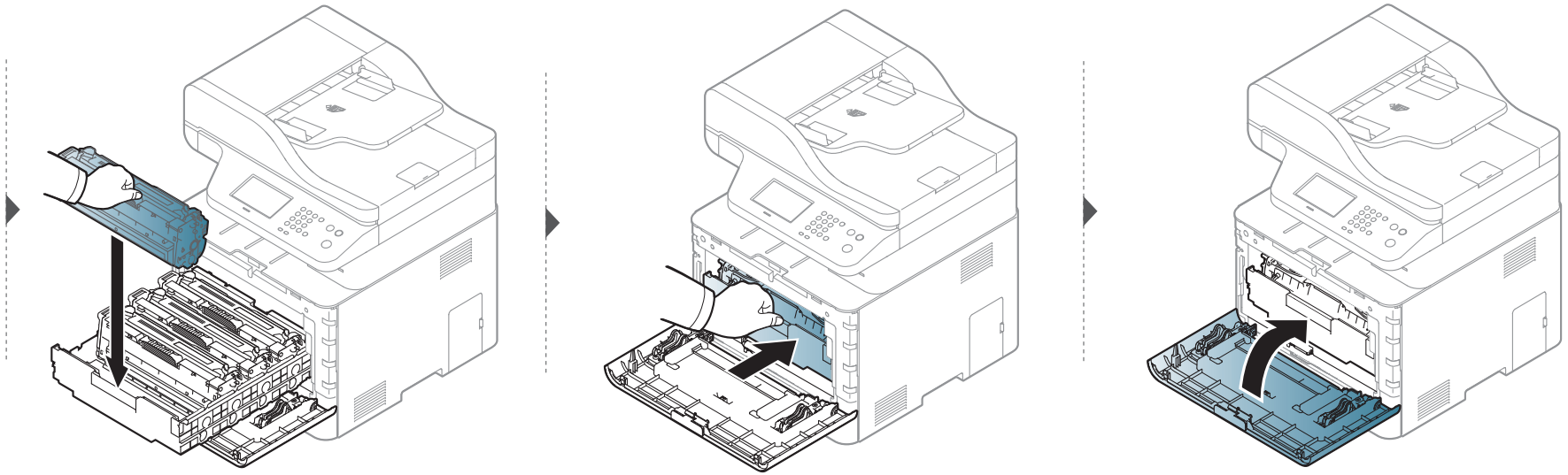

Atık toner kabını değiştirme

Atık toner kabının kullanım ömrü dolduğunda, kontrol panelinin ekranında atık toner kabı ile ilgili bir mesaj görüntülenir ve atık toner kabının değiştirilmesi gerektiği belirtilir. Makineniz için atık toner kabını kontrol edin (bkz. "Mevcut sarf malzemeleri", sayfa 97).

- Toner parçacıkları makine içine dağılabilir fakat bu durum makinenin hasar gördüğü anlamına gelmez. Yazdırma kalitesinde sorun varsa, servis temsilcisine başvurun.
- Atık toner kabını makineden çıkardıktan sonra, kabı elinizden düşürmeden dikkatli bir şekilde taşıyın.
- Tonerin dökülmemesi için atık toner kabını düz bir yüzeye koyduğunuzdan emin olun.

Kabı eğmeyin ya da ters çevirmeyin.

Atık toner kabını değiştirme

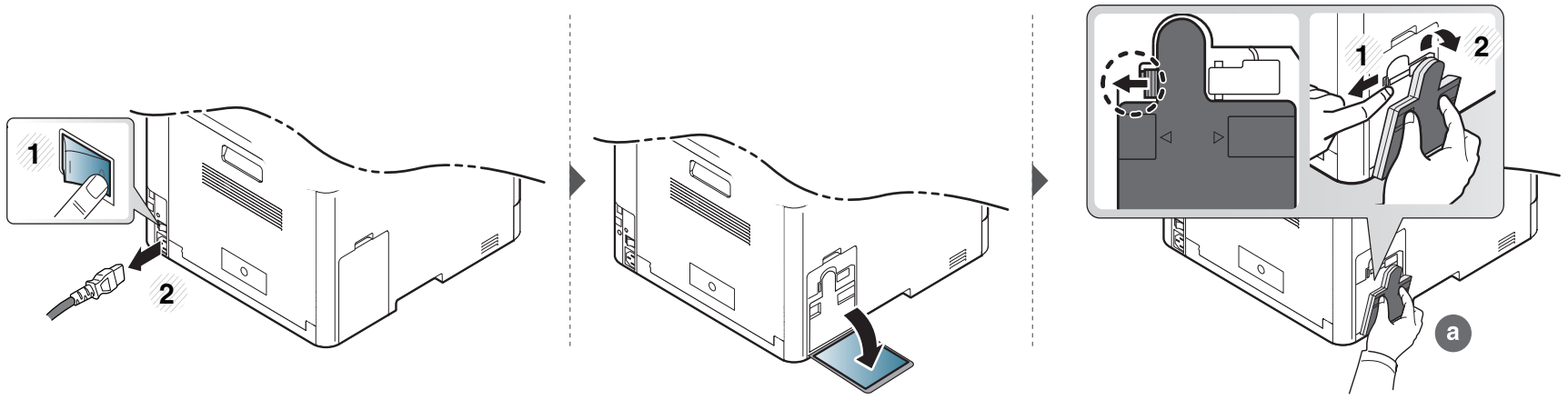

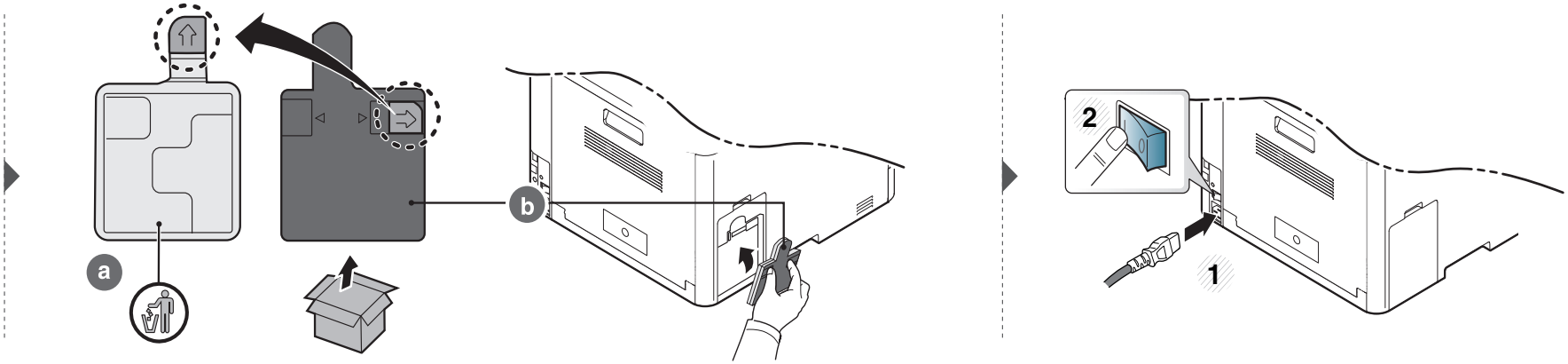

Aksesuarların takılması

Önlemler

- Güç kablosunu prizden çekin

  Güç açıkken kontrol kartı kapağını asla çıkarmayın.

  Elektrik çarpması olasılığını ortadan kaldırmak için HERHANGİ bir dahili ya da harici aksesuarı takarken ya da çıkarırken her zaman için güç kablosunu prizden çıkarın.

- Statik elektriği boşaltın

  Kontrol kartı ve dahili aksesuarlar (ağ arayüz kartı veya bellek modülü) statik elektriğe duyarlıdır. Dahili bir aksesuarı takmadan veya çıkarmadan önce, topraklı güç kaynağına bağlı herhangi bir cihazın arkasındaki metal plaka gibi bir metale dokunarak üzerinizdeki statik elektriği boşaltın. Kurulumu tamamlamadan önce işe ara verirseniz, statik elektriği boşaltmak için bu işlemi tekrarlayın.

Aksesuarlar takılırken, makine içinde bulunan pilin bir servis bileşeni olduğuna dikkat edin. Kendi kendinize değiştirmeyin. Pil yanlış bir türle değiştirilirse patlama riski vardır. Kullanılmış pilleri talimatlara göre bertaraf edin.

Aygıt Seçenekleri Ayarı

İsteğe bağlı tepsi, bellek ve benzeri isteğe bağlı cihazları yüklediğinizde, bu makine isteğe bağlı cihazları otomatik olarak algılar ve ayarlar. Bu sürücüye yüklediğiniz isteğe bağlı cihazları kullanamıyorsanız, bu isteğe bağlı cihazları **Aygıt Seçenekleri** bölümünden ayarlayabilirsiniz.

1. Windows **Başlat** menüsünü tıklatın.
   - Windows 8 için **Charms(Düğmeler)**'tan **Arama** > **Ayarlar** düğmesini seçin.
2. Windows XP/2003'te, **Yazıcılar ve Fakslar**'ı seçin.
   - Windows 2008/Vista için, **Denetim Masası** > **Donanım ve Ses** > **Yazıcılar**'ı seçin.
   - Windows 7 için, **Denetim Masası** > **Donanım ve Ses**> **Aygıtlar ve Yazıcılar**'ı seçin.
   - Windows 8 için **Aygıtlar ve Yazıcılar** öğelerini aratın.
   - Windows 2008 R2 için, **Denetim Masası** > **Donanım**> **Aygıtlar ve Yazıcılar**'ı seçin.
3. Makinenizi sağ tıklatın.
4. Windows XP/2003/2008/Vista için, **Özellikler**'e basın.

   Windows 7, Windows 8 ve Windows Server 2008 R2 için, bağlam menülerinden **Yazıcı özellikleri**'ni seçin.

Yazıcı özellikleri öğesinde ► işareti bulunuyorsa, seçili yazıcıya bağlı diğer yazıcı sürücülerini seçebilirsiniz.

5 **Aygıt Seçenekleri**'ni seçin.

Özellikler penceresi, kullandığınız sürücü veya işletim sistemine göre farklılık gösterebilir.

6 Uygun seçeneği seçin.

Seçeneklere veya modellere bağlı olarak bazı menüler ekranda görünmeyebilir. Bu durumda, makinenize uygulanamaz.

- **Tepsi Seçenekleri:** Yüklediğiniz isteğe bağlı tepsiyi seçin. Tepsiyi seçebilirsiniz.
- **Depolama Seçenekleri:** Yüklediğiniz isteğe bağlı belleği seçin. Bu özellik işaretlendiğinde, **Yazdırma Modu**'nu seçebilirsiniz.
- **Yazıcı Yapılandırması:** Yazdırma işi için yazıcı dilini seçin.
- **Yönetici Ayarları: Yazıcı Durumu** ve **EMF Bekletme**'yi seçebilirsiniz.
- **Yönetici İş Hesabı:** Yazdırdığınız her belgede kullanıcı ve hesap kimlik bilgilerini ilişkilendirmenizi sağlar.
  - **Kullanıcı izni:** Bu seçeneği işaretlerseniz, kullanıcılar yalnızca kullanıcı izni ile yazdırma işine başlayabilirler.
  - **Grup izni:** Bu seçeneği işaretlerseniz, gruplar yalnızca grup izni ile yazdırma işine başlayabilirler.

İş hesaplama parolasını şifrelemek istiyorsanız, **İş Hesap Yönetimini Şifreleme** seçeneğini işaretleyin.

- **Özel Kağıt Boyutu Ayarları:** Özel kağıt boyutu belirleyebilirsiniz.

7 **Özellikler** veya **Yazıcı Özellikleri** penceresinden çıkana kadar **Tamam** öğesini tıklatın.

Aksesuarların takılması

Bir bellek modülünü yükseltme

Makinenizde çift sıralı bellek modülü (DIMM) yuvası vardır. Ek bellek takmak için bu bellek modülünü kullanın. Sadece orijinal Samsung DIMM kullanılmasını öneririz. Makinenizin sorununun üçüncü şahıslara ait bir DIMM'den kaynaklandığı belirlenirse, makinenizin garantisi geçersiz olur.

İsteğe bağlı aksesuarlar için sipariş bilgileri verilmiştir (bkz. "Mevcut aksesuarlar", sayfa 99).

İsteğe bağlı belleği taktıktan sonra, bir işi kontrol etme ve özel bir işin yazdırılmasının yazıcı özellikleri penceresinde belirtilmesi gibi gelişmiş özellikleri kullanabilirsiniz. Aktif iş kuyruğunu ve dosya politikasını **Iş Yönetimi** menüsünden kontrol edebilirsiniz (bkz. "İsteğe bağlı cihaz özelliklerini kullanma", sayfa 354).

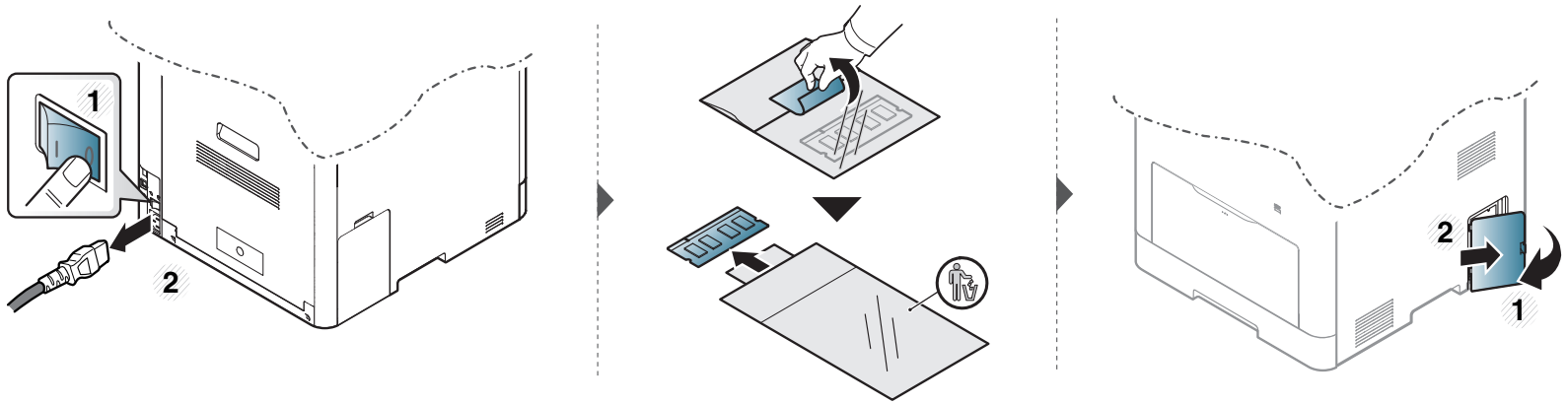

Aksesuarların takılması

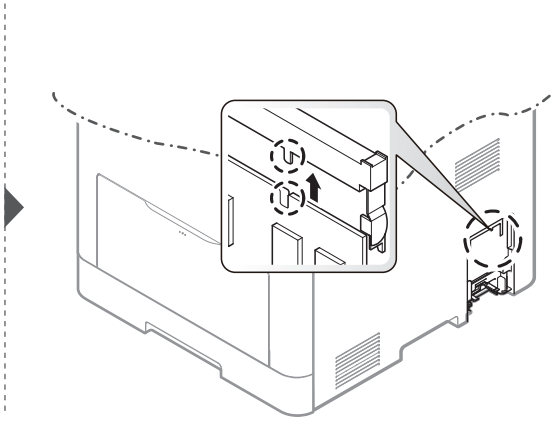

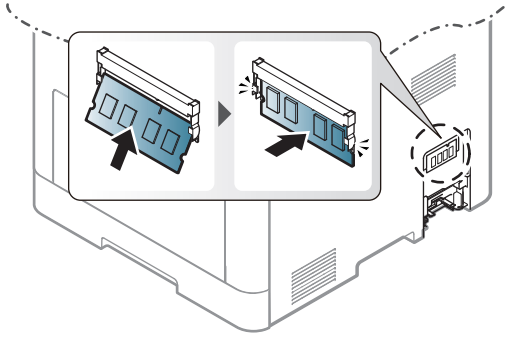

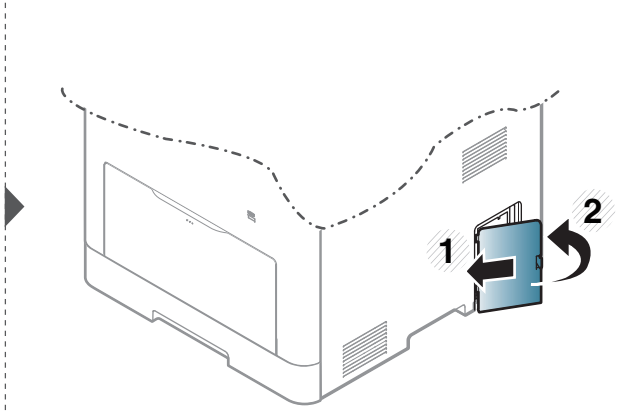

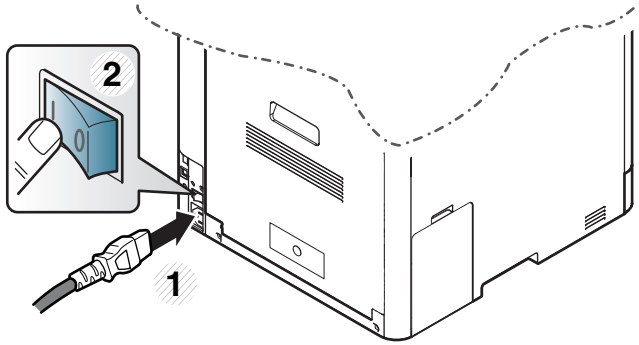

Sarf malzemelerinin kullanım ömrünün izlenmesi

Kağıt sıkışma veya baskı sorunları yaşıyorsanız makinede yazdırdığınız veya taradığınız sayfa sayısını kontrol edin. Gerekiyorsa ilgili parçaları değiştirin.

- Menülere erişim modelden modele farklılık gösterebilir (bkz. "Menüye erişim", sayfa 39).
- Seçeneklere veya modellere bağlı olarak bazı menüler ekranda görünmeyebilir. Bu durumda, makinenize uygulanamaz.
- Bazı modellerde alt-seviyedeki menülere dönmek için **OK** düğmesine basmanız gerekebilir.

1 Kontrol paneli üzerinde (**Menü**) > **Sistem Kurulumu** > **Bakim** > **Sarf Malzemesi Ömrü** öğesini seçin.

Ya da dokunmatik ekrandan **Ayarlar** > **Makine Kurulumu** > **Snrk** > **Rapor** > **Sarf Malzemeleri Bilgisi** öğesini seçin.

2 İstediğiniz seçeneği seçin ve **OK** tuşuna basın.

3 Hazır moduna dönmek için (**Dur/Temizle**) düğmesine veya ana sayfa ( ) simgesine basın.

Toner az uyarısını ayarlama

Kartuştaki toner miktarı azaldığında, kullanıcının toner kartuşunu değiştirmesini isteyen bir mesaj veya LED görüntülenir. Bu mesajın veya LED'in görüntülenmesi veya görüntülenmemesi seçeneğini ayarlayabilirsiniz.

- Menülere erişim modelden modele farklılık gösterebilir (bkz. "Menüye erişim", sayfa 39).
- Bazı modellerde alt-seviyedeki menülere dönmek için **OK** düğmesine basmanız gerekebilir.
- Makine ayarlarını, Samsung Kolay Yazıcı Yöneticisi programındaki **Aygıt Ayarları** bölümünden yapabilirsiniz.
  - Windows ve Mac kullanıcıları, **Samsung Kolay Yazıcı Yöneticisi** > **(Gelişmiş moda geçin)** > **Aygıt Ayarları** bölümünden ayarlayabilir, bkz. "Aygıt Ayarları", sayfa 369.

1 Kontrol paneli üzerinde (**Menü**) > **Sistem Kurulumu** > **Bakim** > **Toner Az Alarmi** öğesini seçin.

Ya da dokunmatik ekrandan **Ayarlar** > **Makine Kurulumu** > **Snrk** >**Başlangiç Kurulumu**> **Toner Durumu Alarmi** öğesini seçin.

Dokunmatik ekran modelinde, s **Uyari Seviyesi** seçeneğinden toner düşük hatası için tonerin **Toner Durumu Alarmi**'ni seçin. **Uyari Seviyesi** toner kartuşunda kalan toner miktarını (%) gösterir.

2 İstediğiniz seçeneği seçin.

3 Seçimi kaydetmek için **OK** düğmesine basın.

Makinenin temizlenmesi

Yazdırma kalitesi sorunları ortaya çıkıyorsa ya da makinenizi tozlu bir ortamda kullanıyorsanız, en iyi baskı koşulunu sağlamak ve makinenizi daha uzun süre kullanmak için makinenizi düzenli olarak temizlemeniz gerekir.

- Makine kabininin yüksek oranlarda alkol, çözücü veya diğer güçlü maddeler içeren temizlik malzemeleriyle temizlenmesi, kabinin rengini bozabilir veya kabinde çatlaklara yol açabilir.
- Makineniz veya çevresindeki bölge tonerle kirlenmişse, temizlemek için suyla nemlendirilmiş bez veya kumaş kullanmanızı öneririz. Elektrikli süpürge kullanırsanız, toner uçuşabilir ve sizin için zararlı olabilir.

Dış tarafın temizlenmesi

Makine kabinini yumuşak, tiftiksiz bir bezle temizleyin. Kullandığınız bezi suyla hafifçe nemlendirin, ancak makinenin üzerine veya içine su damlamamasına dikkat edin.

Makinenin temizlenmesi

İç kısmın temizlenmesi

Yazdırma işlemi sırasında, makinenin içinde kağıt, toner ve toz parçacıkları birikebilir. Bu birikim, toner lekeleri veya bulaşması gibi baskı kalitesinde sorunlara neden olabilir. Makinenin iç kısmının temizlenmesi bu sorunları giderebilir veya azaltabilir.

- Toner kartuşuna zarar vermemek için birkaç dakikadan daha uzun süre ışığa maruz bırakmayın. Gerekiyorsa bir parça kağıtla üzerini örtün.
- Toner kartuşunun yeşil kısmına dokunmayın. Bu alana dokunmamak için kartuş üzerindeki kolu kullanın.
- Makinenin içini temizlerken tüy bırakmayan kuru bir bez kullanın, yazdırma kartuşunun altındaki transfer silindirine veya başka bir iç parçaya zarar vermemeye dikkat edin. Benzen ya da tiner gibi solventler kullanmayın. Yazdırma kalitesi sorunları ortaya çıkabilir ve makineye zarar verebilir.

- Makineyi temizlemek için kuru ve tüy bırakmayan bir bez kullanın.
- Makineyi kapatın ve elektrik kablosunu çıkartın. Makinenin soğumasını bekleyin. Makinenizde güç düğmesi varsa, makineyi temizlemeden önce güç düğmesini kapatın.
- Bu kullanım kılavuzundaki resimler, makinenizin seçeneklerine veya modeline bağlı olarak makinenizden farklı olabilir. Makine tipinizi kontrol edin (bkz. "Önden görünüm", sayfa 25).

Makinenin temizlenmesi

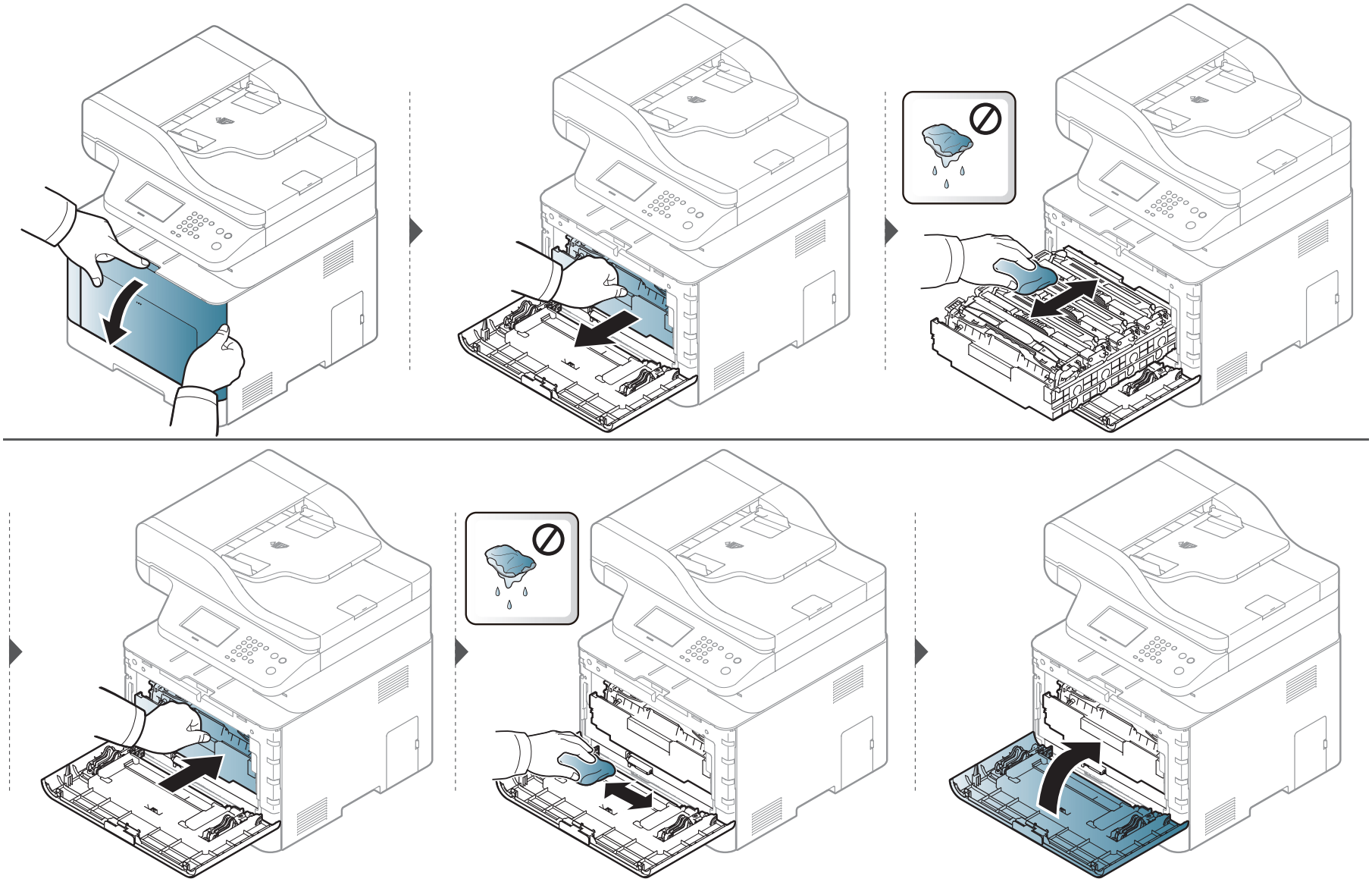

Makinenin temizlenmesi

Alma silindirinin temizlenmesi

- Makineyi kapatın ve elektrik kablosunu çıkartın. Makinenin soğumasını bekleyin. Makinenizde güç düğmesi varsa, makineyi temizlemeden önce güç düğmesini kapatın.
- Bu kullanım kılavuzundaki resimler, makinenizin seçeneklerine veya modeline bağlı olarak makinenizden farklı olabilir. Makine tipinizi kontrol edin (bkz. "Önden görünüm", sayfa 25).

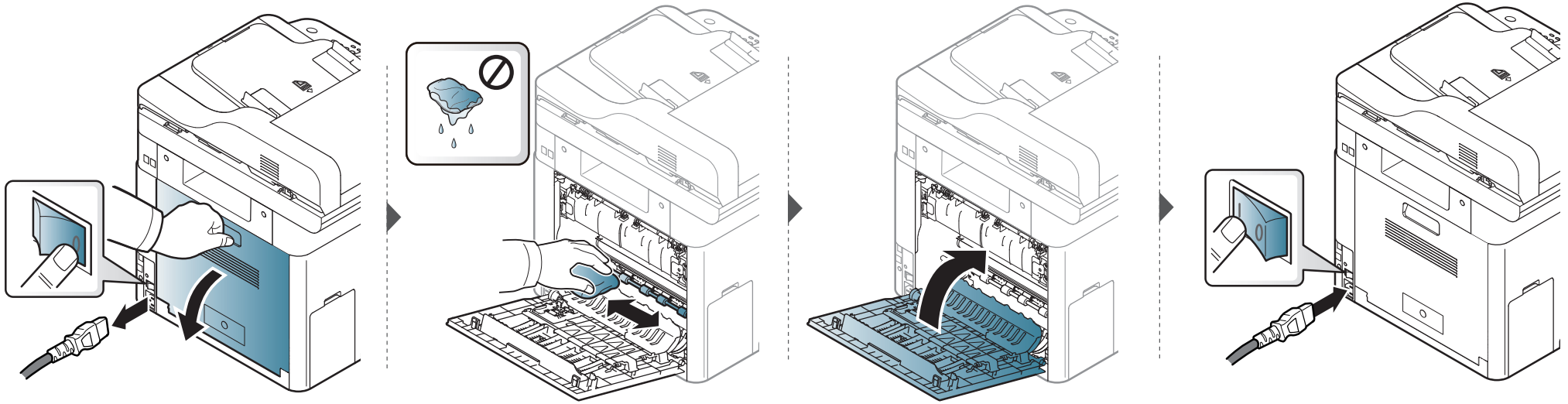

Makinenin temizlenmesi

Tarama Birimini Temizleme

Tarama biriminin temiz tutulması, kopyalamanın en iyi şekilde yapılmasını sağlar. Tarama birimini her gün çalışmaya başlamadan önce ve gün boyunca gerektiğinde temizlemenizi öneririz.

- Makineyi kapatın ve elektrik kablosunu çıkartın. Makinenin soğumasını bekleyin. Makinenizde güç düğmesi varsa, makineyi temizlemeden önce güç düğmesini kapatın.
- Bu kullanım kılavuzundaki resimler, makinenizin seçeneklerine veya modeline bağlı olarak makinenizden farklı olabilir. Makine tipinizi kontrol edin (bkz. "Önden görünüm", sayfa 25).

1 Yumuşak, tüy bırakmayan bir bezi ya da kağıt havluyu suyla hafifçe ıslatın.

2 Tarayıcı kapağını kaldırıp açın.

3 Tarayıcı yüzeyini temiz ve kuru hale gelene kadar silin.

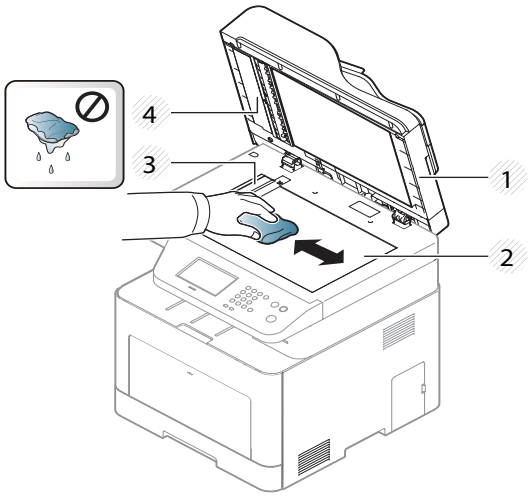

1 Tarayıcı kapağı
2 Tarayıcı camı
3 Belge besleyici camı
4 Beyaz çubuk

4 Tarayıcı kapağını kapatın.

Makinenizi taşımak ve depolamak için ipuçları

- Makineyi taşırken yatırmayın veya ters çevirmeyin. Aksi takdirde, makinenin iç kısmına toner bulaşarak makinede hasara veya yazdırma kalitesi sorunlarına neden olabilir.
- Makineyi taşırken, makineyi en az iki kişinin sağlamca tuttuğundan emin olun.

4. Sorun Giderme

Bu bölümde, bir sorunla karşılaştığınızda başvurabileceğiniz yararlı bilgiler verilmektedir.

- **Kağıt sıkışmalarını önleme ipuçları** 124
- **Orijinal belge sıkışmalarının giderilmesi** 125
- **Kağıt sıkışmalarını giderme** 130
- **Durum LED ışığını anlama** 142
- **Ekran mesajlarını anlama** 144

Bu bölümde, bir sorunla karşılaştığınızda başvurabileceğiniz yararlı bilgiler verilmektedir. Makinenizde görüntü ekranı varsa, sorunu çözmek için ilk olarak ekrandaki mesajı kontrol edin. Sorununuz için bu bölümde bir çözüm bulamazsanız, **Sorun Giderme** bilgileri için Gelişmiş Kılavuz (bkz."Sorun Giderme", sayfa 379). Kullanıcı Kılavuzu'nda çözüm bulamazsanız veya sorun devam ederse, servisi arayın.

Kağıt sıkışmalarını önleme ipuçları

Doğru ortam türlerini seçerek birçok kağıt sıkışmasını önleyebilirsiniz. Kağıt sıkışması olmaması için, aşağıdaki talimatlara bakın:

- Ayarlanabilen kılavuzların doğru şekilde konumlandırıldığından emin olun (bkz. "Tepsiye genel bakış", sayfa 55).
- Makineniz yazdırdığı sırada tepsiden kağıt çıkarmayın.
- Yerleştirmeden önce esnetin, havalandırın ve düzeltin.
- Kırışık, nemli veya fazla bükülmüş kağıtları kullanmayın.
- Bir tepsideki kağıt türünü ve boyutunu karıştırmayın.
- Sadece tavsiye edilen yazdırma ortamını kullanın (Bkz. "Yazdırma ortamı özellikleri", sayfa 155).

Orijinal belge sıkışmalarının giderilmesi

Orijinal belge, belge besleyicide sıkıştığında, ekranda bir uyarı mesajı görünür.

Belgenin yırtılmasını önlemek için sıkışan belgeyi yavaşça ve dikkatlice çekin.

Belge sıkışmalarını önlemek için kalın, ince ya da karışık kağıtlı belgelerde tarayıcı camını kullanın.

Orijinal belge sıkışmalarının giderilmesi

Tarayicinin önünde orijinal kağit sikişti

- Bu kullanım kılavuzundaki resimler, makinenizin seçeneklerine veya modeline bağlı olarak makinenizden farklı olabilir. Makine tipinizi kontrol edin (bkz. "Önden görünüm", sayfa 25).
- Modele veya isteğe bağlı ürünlere bağlı olarak bu sorun giderme yöntemi geçerli olmayabilir (bkz. "Çeşitlilik özelliği", sayfa 11).

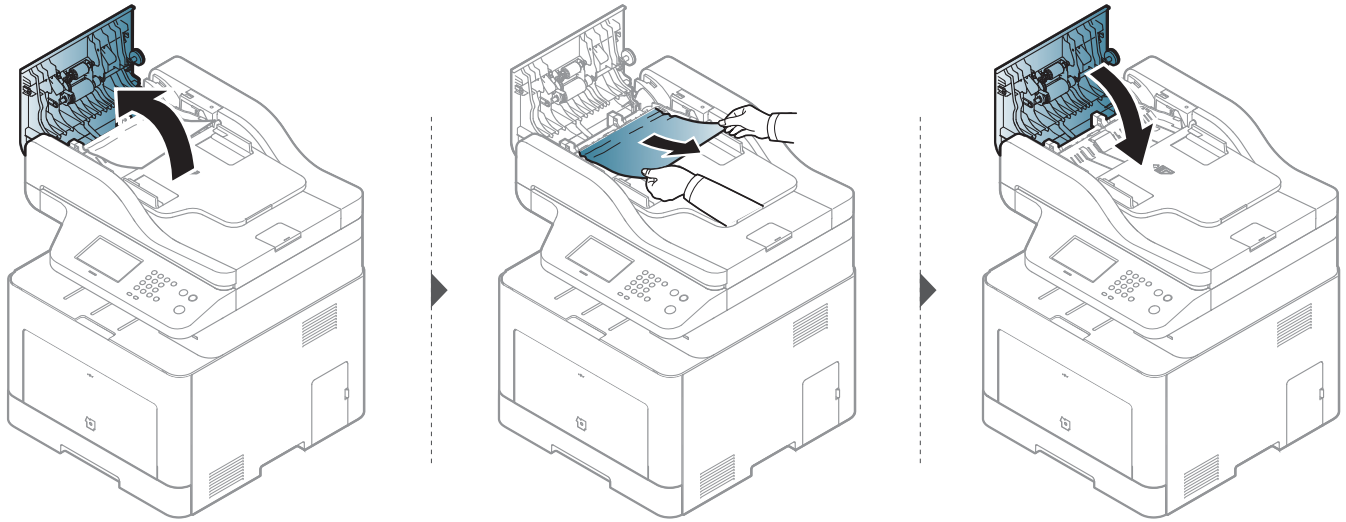

Orijinal belge sıkışmalarının giderilmesi

Tarayicinin içinde orijinal kağit sikişmasi

- Bu kullanım kılavuzundaki resimler, makinenizin seçeneklerine veya modeline bağlı olarak makinenizden farklı olabilir. Makine tipinizi kontrol edin (bkz. "Önden görünüm", sayfa 25).
- Modele veya isteğe bağlı ürünlere bağlı olarak bu sorun giderme yöntemi geçerli olmayabilir (bkz. "Çeşitlilik özelliği", sayfa 11).

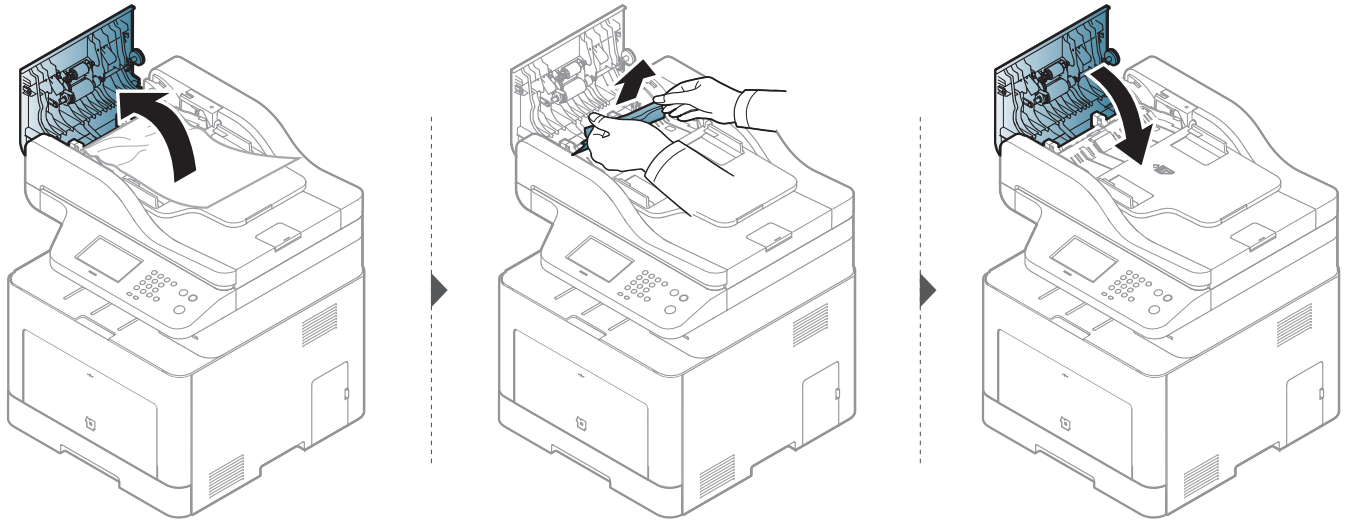

Orijinal belge sıkışmalarının giderilmesi

Tarayıcı çıkış alanında orijinal kağıt sıkışması

- Bu kullanım kılavuzundaki resimler, makinenizin seçeneklerine veya modeline bağlı olarak makinenizden farklı olabilir. Makine tipinizi kontrol edin (bkz. "Önden görünüm", sayfa 25).
- Modele veya isteğe bağlı ürünlere bağlı olarak bu sorun giderme yöntemi geçerli olmayabilir (bkz. "Önden görünüm", sayfa 25).

1 Belge besleyicide kalan tüm belgeleri çıkarın.

2 Sıkışan kağıdı belge besleyiciden yavaşça çıkarın.

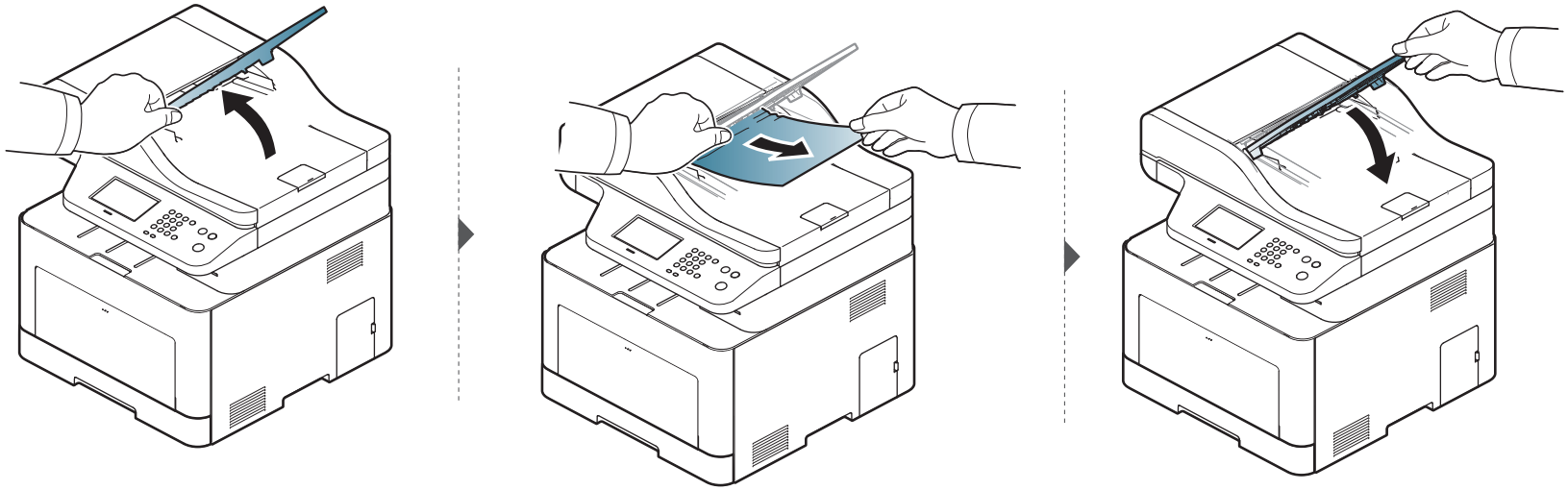

Orijinal belge sıkışmalarının giderilmesi

Tarayıcı çift taraflı yolunda orijinal kağıt sıkışması

- Sadece CLX-626xFR/CLX-626xFW.
- Bu kullanım kılavuzundaki resimler, makinenizin seçeneklerine veya modeline bağlı olarak makinenizden farklı olabilir. Makine tipinizi kontrol edin (bkz. "Önden görünüm", sayfa 25).
- Modele veya isteğe bağlı ürünlere bağlı olarak bu sorun giderme yöntemi geçerli olmayabilir (bkz. "Önden görünüm", sayfa 25).

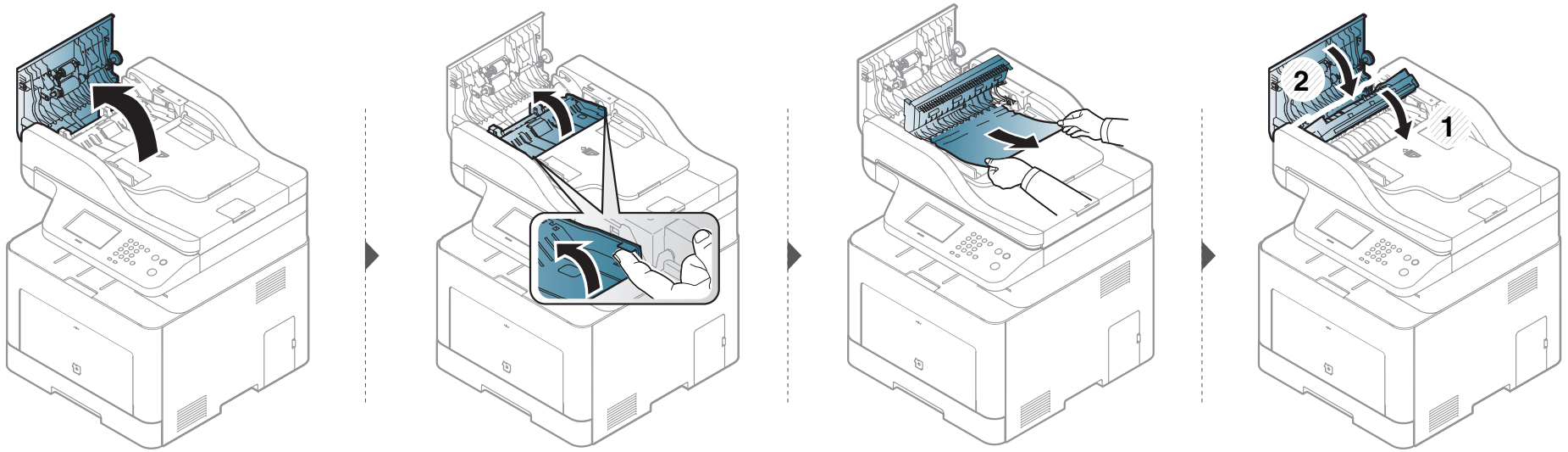

Kağıt sıkışmalarını giderme

Kağıdın yırtılmasını önlemek için sıkışan kağıdı yavaşça ve hafifçe çekin.

Tepsi1'de

Bu kullanım kılavuzundaki resimler, makinenizin seçeneklerine veya modeline bağlı olarak makinenizden farklı olabilir. Makine tipinizi kontrol edin (bkz. "Önden görünüm", sayfa 25).

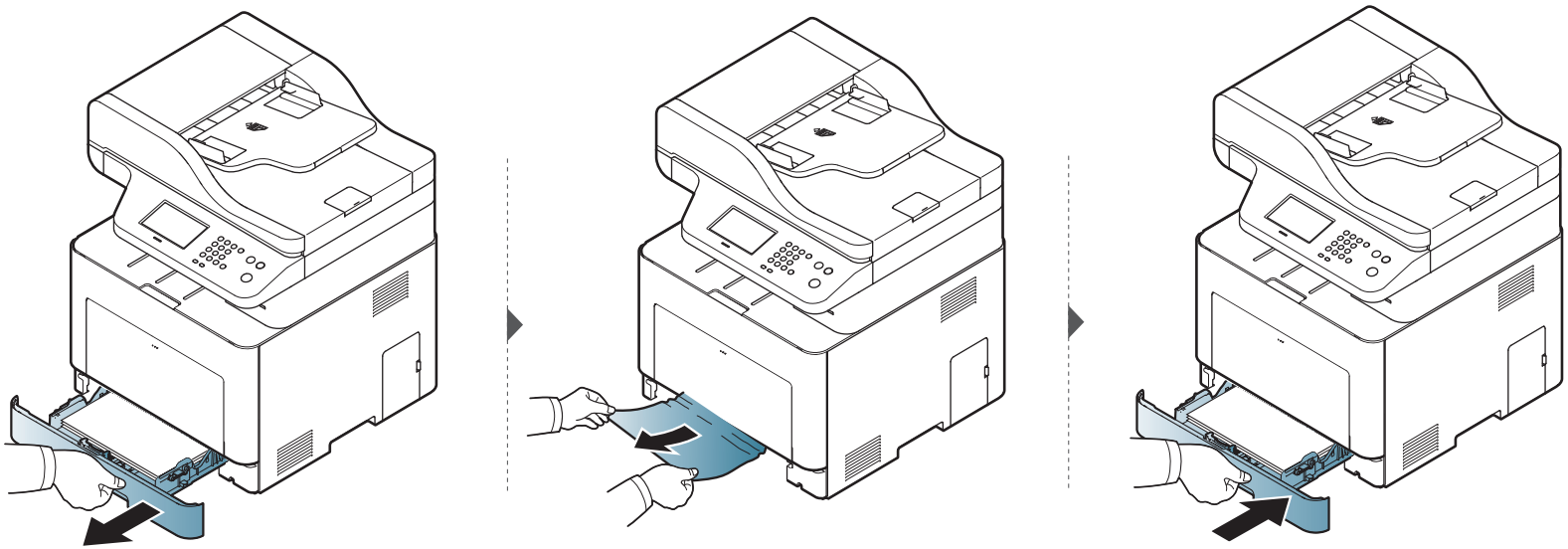

Kağıt sıkışmalarını giderme

İsteğe bağlı tepside

Sadece CLX-626x series.

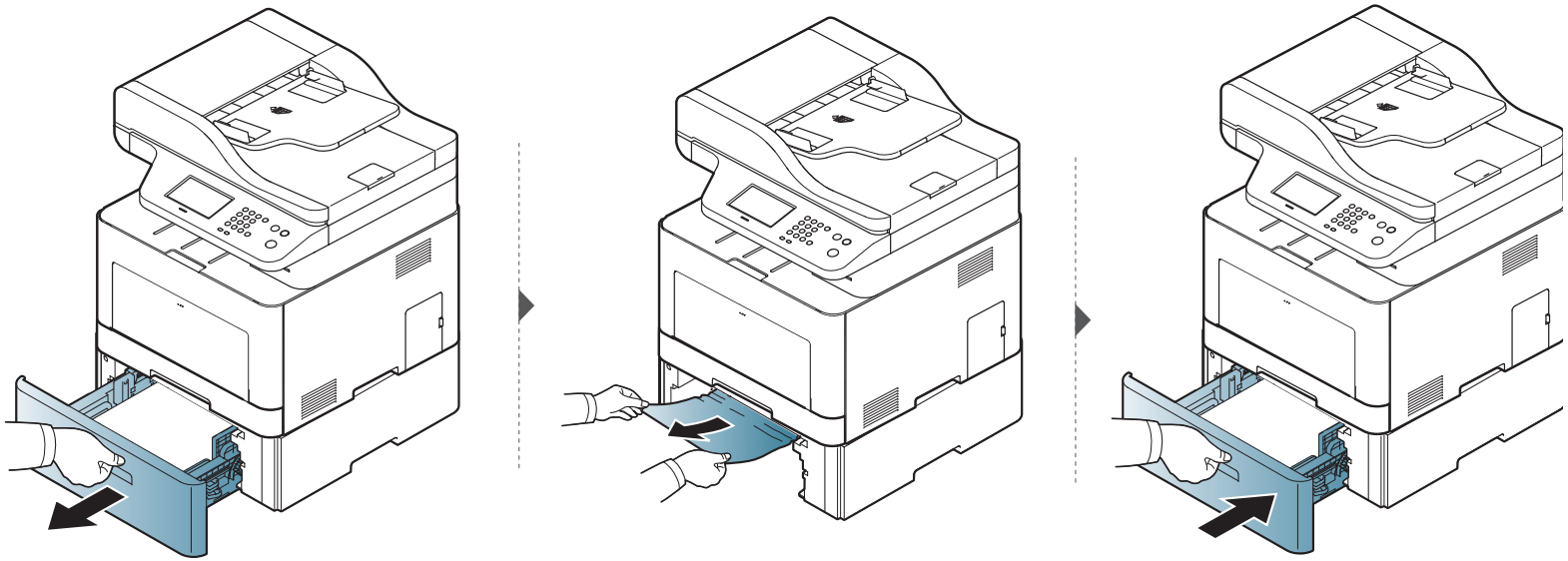

Kağıt sıkışmalarını giderme

Kağıdı bu alanda göremiyorsanız, durun ve bir sonraki adıma geçin.

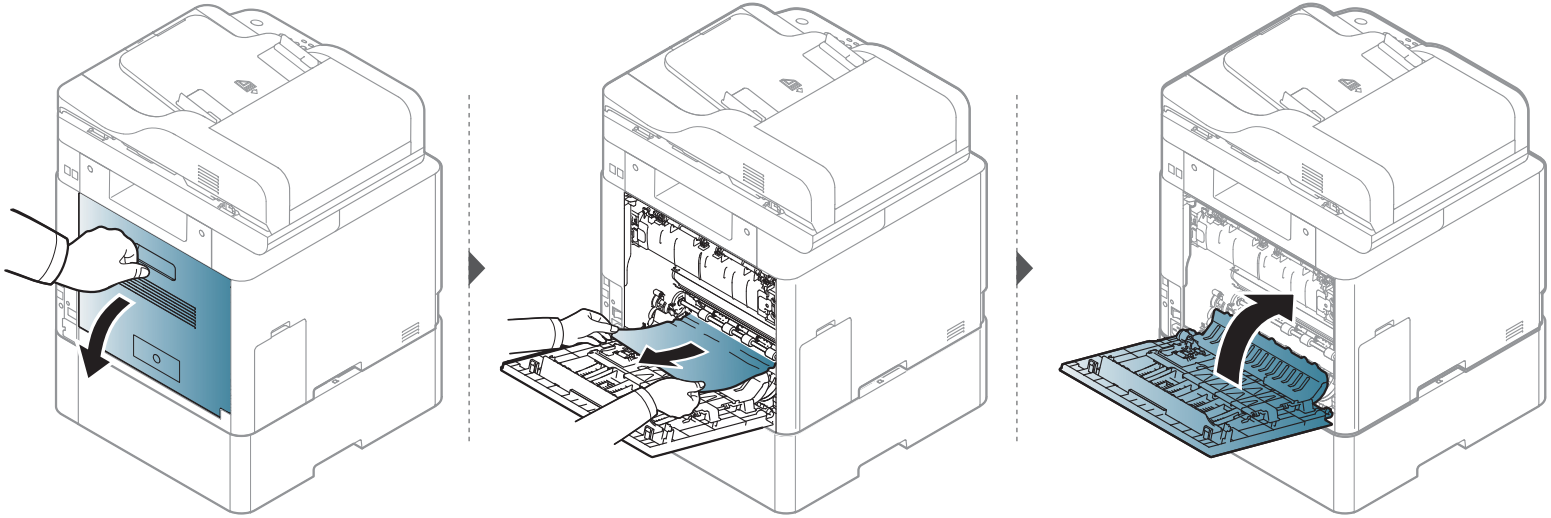

Kağıt sıkışmalarını giderme

Manuel besleyici/çok amaçlı tepside

CLX-419x series/C186x series

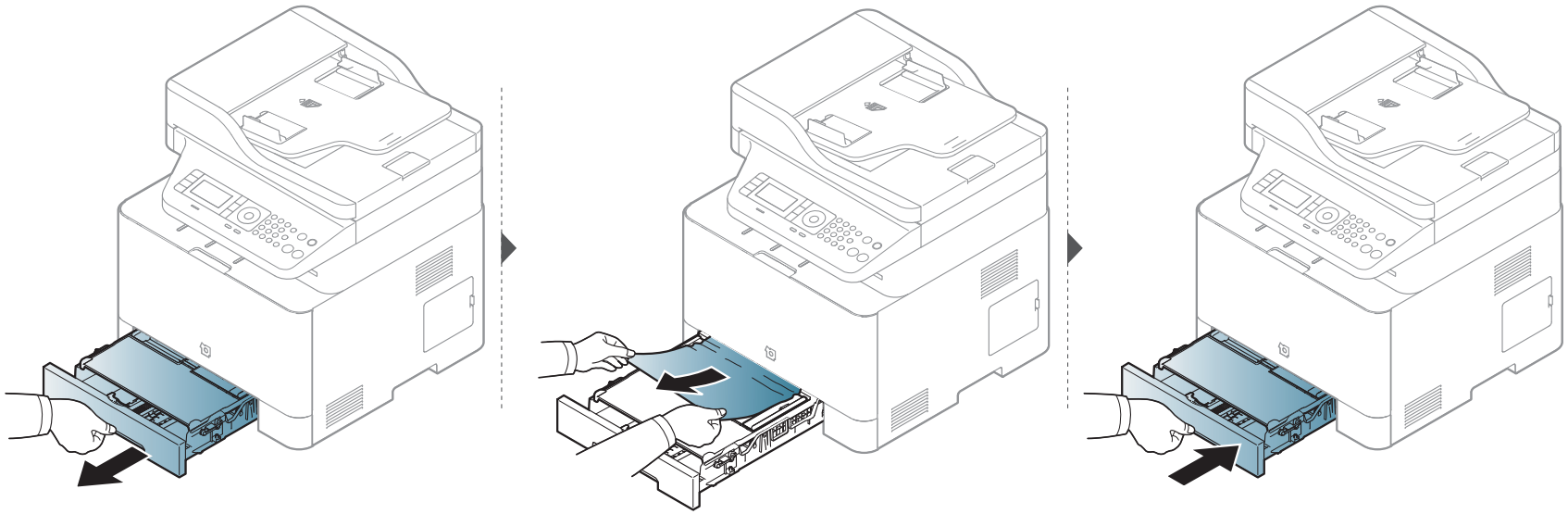

Kağıt sıkışmalarını giderme

CLX-626x series

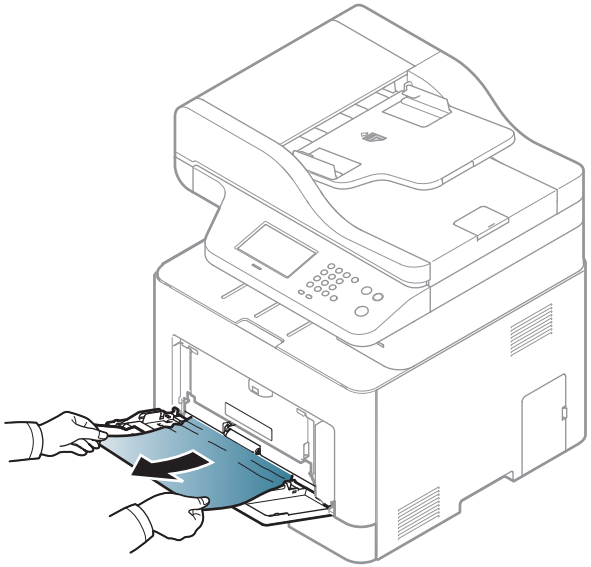

Kağıt sıkışmalarını giderme

Kağıdı bu alanda göremiyorsanız, durun ve bir sonraki adıma geçin.

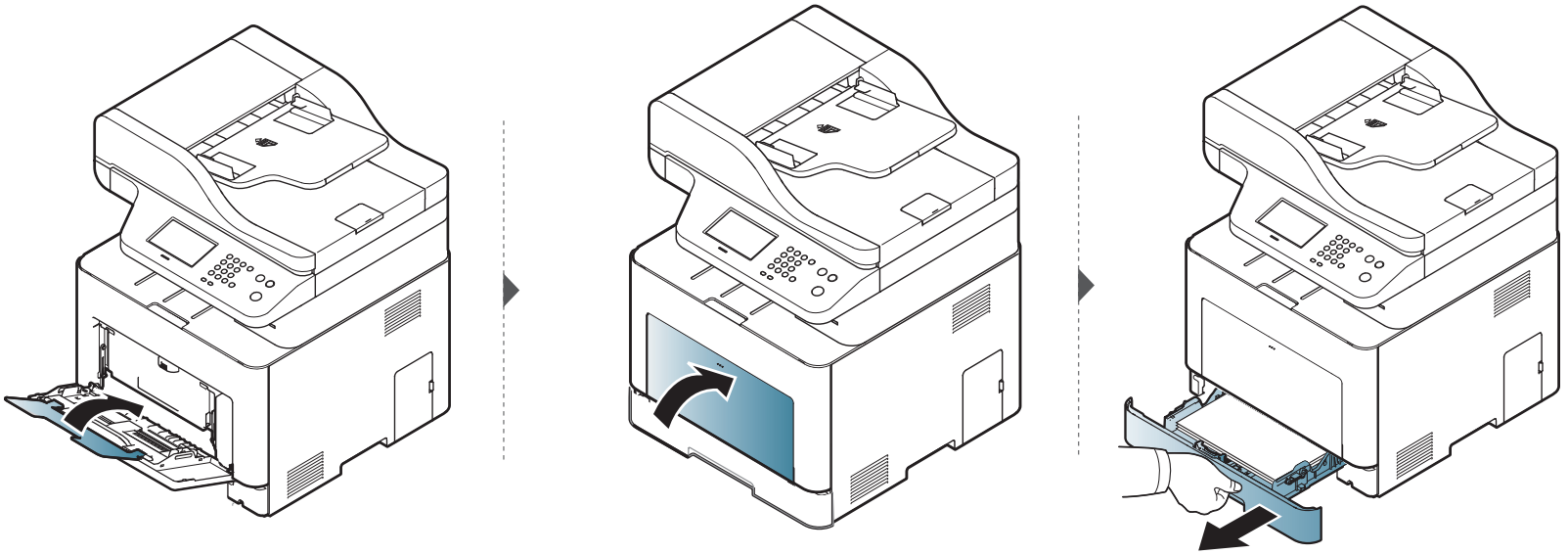

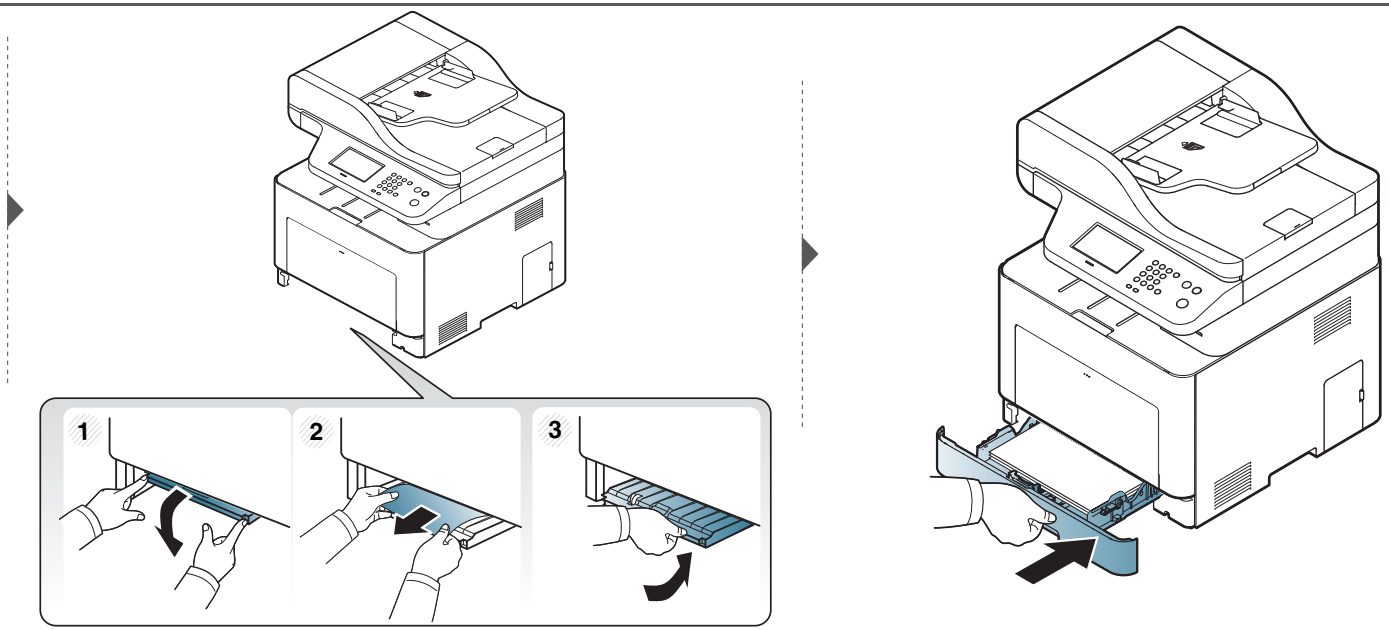

Kağıt sıkışmalarını giderme

Makinenin içinde

Fuser alanı sıcaktır. Makineden kağıt çıkarırken dikkatli olun.

Bu kullanım kılavuzundaki resimler, makinenizin seçeneklerine veya modeline bağlı olarak makinenizden farklı olabilir. Makine tipinizi kontrol edin (bkz. "Önden görünüm", sayfa 25).

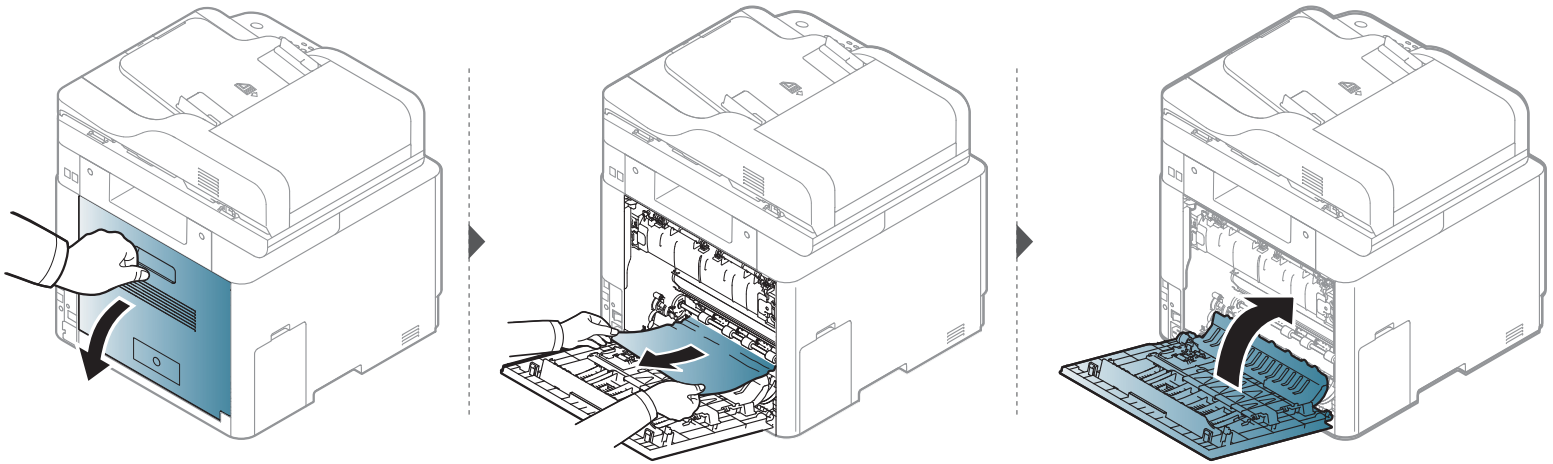

Kağıt sıkışmalarını giderme

Çıkış alanında

CLX-419x series/C186x series

Fuser alanı sıcaktır. Makineden kağıt çıkarırken dikkatli olun.

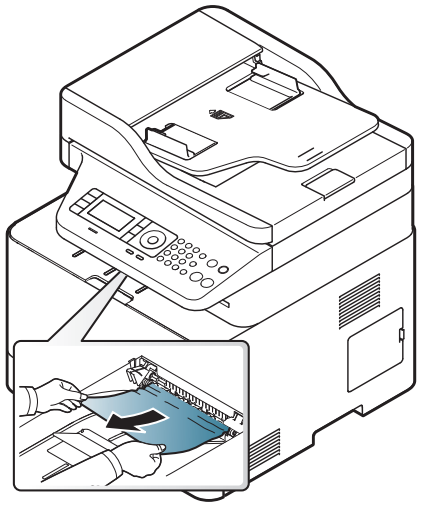

Kağıt sıkışmalarını giderme

Kağıdı bu alanda göremiyorsanız, durun ve bir sonraki adıma geçin.

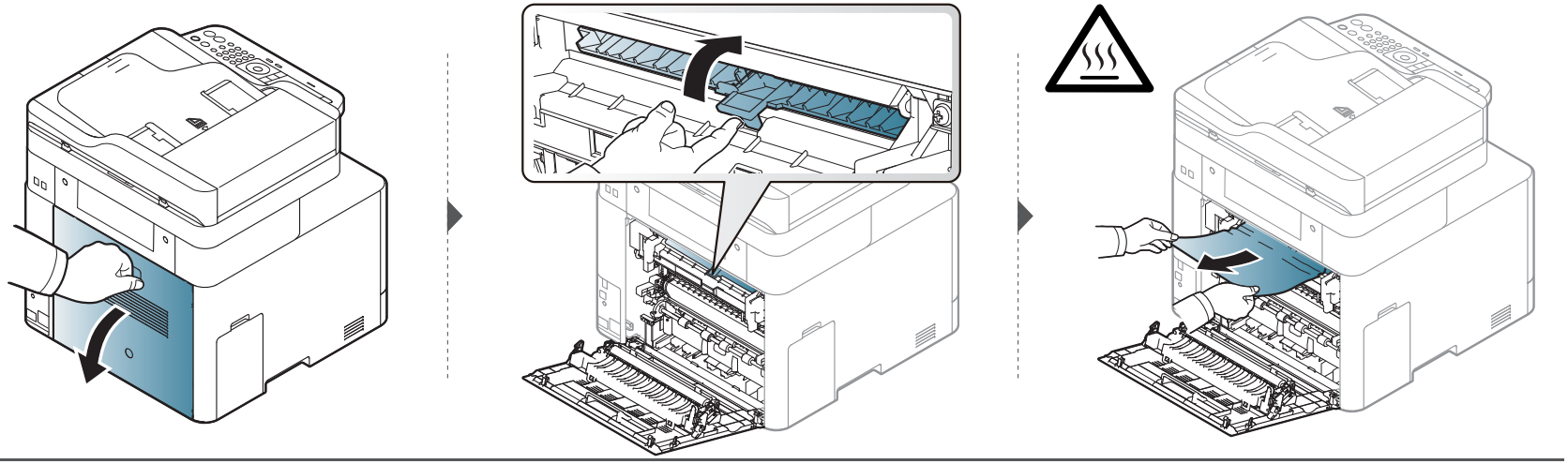

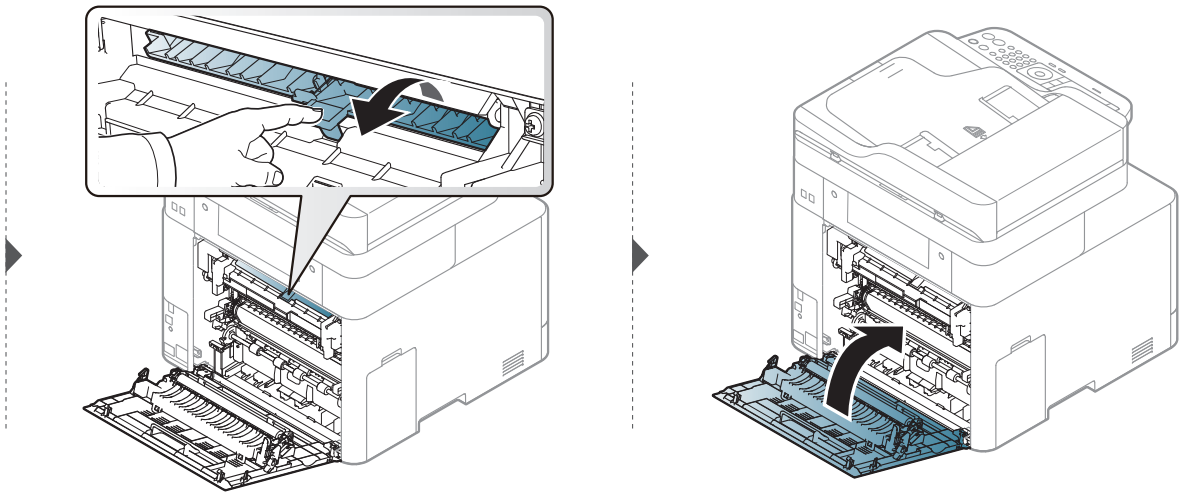

Kağıt sıkışmalarını giderme

CLX-626x series

Fuser alanı sıcaktır. Makineden kağıt çıkarırken dikkatli olun.

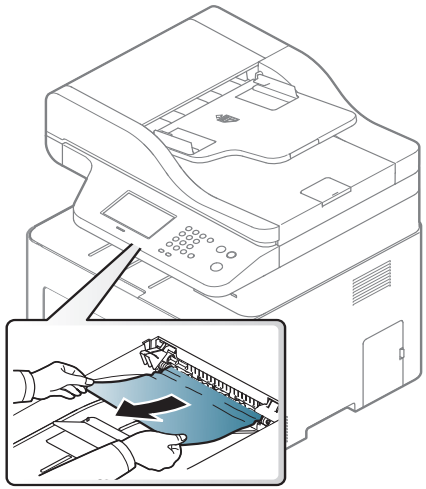

Kağıt sıkışmalarını giderme

Kağıdı bu alanda göremiyorsanız, durun ve bir sonraki adıma geçin.

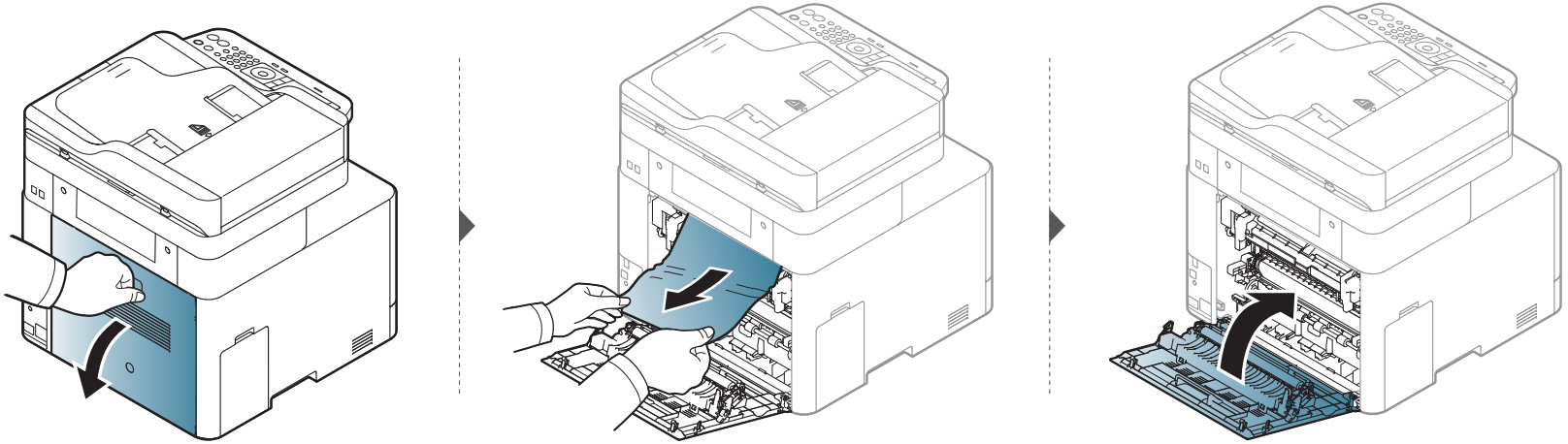

Kağıt sıkışmalarını giderme

Çift taraflı yazdırma alanında

Sadece CLX-626x series.

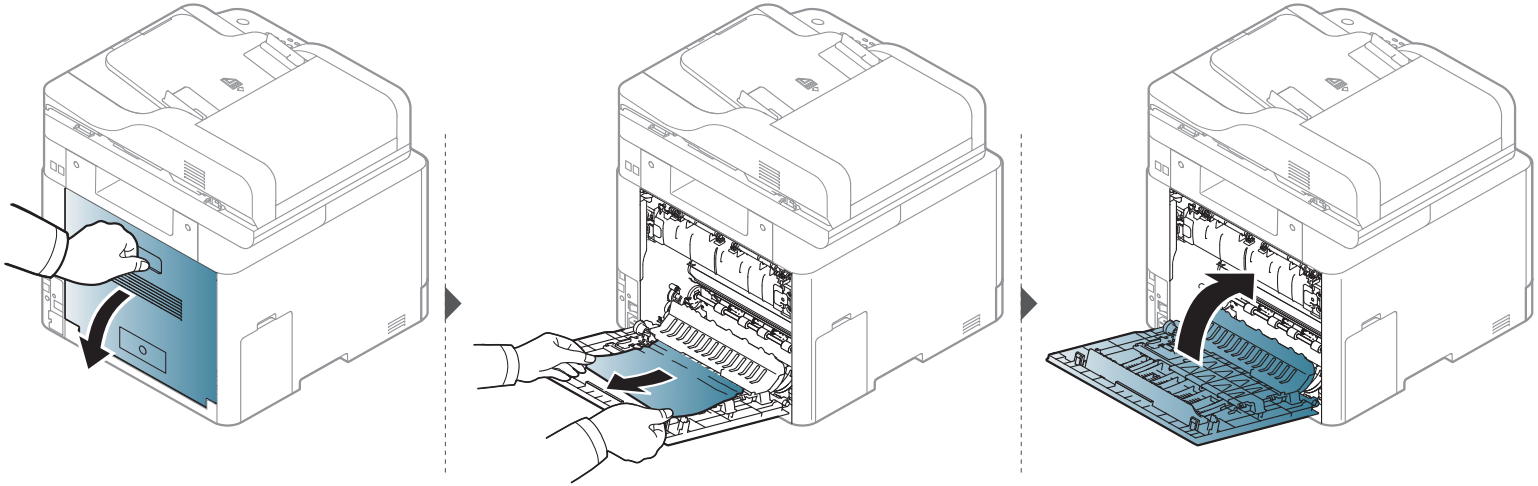

Durum LED ışığını anlama

LED'in rengi makinenin mevcut durumunu belirtir.

- Bulunduğunuz ülkeye veya modele bağlı olarak bazı LED'ler mevcut olmayabilir (bkz. "Kontrol paneline genel bakış", sayfa 29).
- Hatayı gidermek için, hata mesajına ve ardından sorun giderme bölümündeki ilgili talimatlara bakın (bkz. "Ekran mesajlarını anlama", sayfa 144).
- Hatayı gidermek için bilgisayarın Samsung Yazıcı Durumu penceresini de kullanabilirsiniz (bkz. "Samsung Yazıcı Durumu Kullanımı", sayfa 370).
- Sorun devam ederse, bir servis temsilcisine başvurun.

LED	Durum		Açıklama
Durum	Kapalı		Makine çevrimdışıdır.
	Yeşil	Yanıp Sönüyor	Arka ışık yanıp sönüyorsa, makine veri almakta veya yazdırmaktadır.
		Açık	• Makine çevrimiçidir ve kullanılabilir.
	Kırmızı	Yanıp Sönüyor	• Küçük bir hata meydana gelmiştir ve makine hatanın giderilmesini beklemektedir. Ekran mesajını kontrol edin. Sorun giderildiğinde makine işleme devam eder. • Kartuşta az miktarda toner kalmış. Toner tahmini kullanım ömrünün[a] sonuna yaklaşmıştır. Değiştirmek üzere yeni bir kartuş hazırlayın. Toneri dağıtarak baskı kalitesini geçici olarak artırabilirsiniz (bkz. "Tonerin tekrar dağıtılması", sayfa 103).[b]
		Açık	• Bir toner kartuşu neredeyse tahmini kartuş ömrünün sonuna ulaştı[a]. Toner kartuşunu değiştirmeniz önerilir (bkz."Toner kartuşunun değiştirilmesi", sayfa 105). • Kapak açıldı. Kapağı kapatın. • Tepside kağıt kalmamış. Tepsiye kağıt yerleştirin. • Makine büyük bir hata nedeniyle durdu. Ekran mesajını kontrol edin (bkz. "Ekran mesajlarını anlama", sayfa 144). • Kağıt sıkışması meydana geldi (bkz. "Kağıt sıkışmalarını giderme", sayfa 130).

Durum LED ışığını anlama

LED	Durum		Açıklama
Kablosuz[b]	**Mavi**	**Yanıp Sönüyor**	Makine bir kablosuz ağa bağlanıyor.
		Açık	Makine bir kablosuz ağa bağlanıyor (bkz. "Kablosuz ağ kurulumu", sayfa 207).
		Kapalı	Makine kablosuz ağa bağlı değil.
( ) Güç/ Uyanma	**Mavi**	**Açık**	Makine enerji tasarruf modunda.
		Kapalı	Makine hazır modunda veya makine kapalı.
Eco	**Yeşil**	**Açık**	Eko modu açık (bkz. "Eko yazdırma", sayfa 74).
		Kapalı	Eko modu kapalı.

a. Tahmini kartuş ömrü, ortalama çıktı kapasitesini ifade eden beklenen veya tahmin edilen toner ömrü anlamına gelip, ISO/IEC 19798 uyarınca tasarlanmıştır. Sayfa sayısı çalışma ortamına, görüntü alanı yüzdesine, yazdırma aralığına, grafiklere, ortam türüne ve ortam boyutuna göre farklı olabilir. Kırmızı LED ışığın yanmasına ve yazıcının yazdırma işlemini durdurmasına rağmen, kartuşta bir miktar toner kalmış olabilir.

b. Bulunduğunuz ülkeye veya modele bağlı olarak bazı LED'ler mevcut olmayabilir (bkz. "Kontrol paneline genel bakış", sayfa 29).

Ekran mesajlarını anlama

Kontrol panelinin ekranında, makinenin durumunu veya hataları belirten mesajlar görünür. Mesajları ve anlamını öğrenmek ve gerekirse sorunu düzeltmek için aşağıdaki tablolara bakın.

- Bilgisayarın Yazdırma Durumu programı penceresinden hatayı giderebilirsiniz (bkz. "Samsung Yazıcı Durumu Kullanımı", sayfa 370).
- Bir mesaj tabloda bulunmuyorsa, elektriği kapatıp açın ve işi yeniden yazdırmayı deneyin. Sorun devam ederse, bir servis temsilcisine başvurun.
- Servisi aradığınızda, servis temsilcisine ekrandaki mesajın içeriğini bildirin.
- Seçeneklere veya modellere bağlı olarak bazı mesajlar ekranda görünmeyebilir.
- [hata numarası] hata numarasını belirtir.
- [tepsi türü] tepsi numarasını belirtir.
- [ortam tipi] ortam türünü gösterir.
- [ortam boyutu] ortam boyutunu belirtir.
- [renk] tonerin rengini gösterir.
- [birim türü] birim türünü gösterir.

Kağıt sıkışmasıyla ilgili mesajlar

Mesaj	Anlamı	Önerilen çözümler
• **Tarayicinin içinde orijinal kağit sikişmasi. Sikismayi Gider** • **Tarayicinin önünde orijinal kağit sikismasi. Sikismayi giderin**	Yüklü orijinal belge, belge besleyicide sıkışmıştır.	Sıkışmayı giderin (bkz. "Orijinal belge sıkışmalarının giderilmesi", sayfa 125).
• **Tepsi1'de Kagit Sikisti**	Tepside kağıt sıkışmış.	Sıkışmayı giderin (bkz. "Tepsi1'de", sayfa 130).
• **Tepsi2'de Kagit Sikisti**	İsteğe bağlı tepside kağıt sıkışmış.	Sıkışmayı giderin (bkz. "İsteğe bağlı tepside", sayfa 131).
• **MP Tepsisinde Kagit Sikisti**	Kağıt çok amaçlı tepside sıkışmış.	Sıkışmayı giderin (bkz. "Manuel besleyici/çok amaçlı tepside", sayfa 133).
• **Makine içi skşma**	Kağıt makine içerisinde sıkışmış.	Sıkışmayı giderin (bkz. "Makinenin içinde", sayfa 136).
• **Ç.trf içi skşma**	Dupleks alanında kağıt sıkışmıştır.	Sıkışmayı giderin (bkz. "Çift taraflı yazdırma alanında", sayfa 141).

Ekran mesajlarını anlama

Mesaj	Anlamı	Önerilen çözümler
• **Çikiş aln skşm**	Kağıt çıkış alanında kağıt sıkışmıştır.	Sıkışmayı giderin (bkz. "Çıkış alanında", sayfa 137).

Tonerle ilgili mesajlar

Mesaj	Anlamı	Önerilen çözümler
• **Hata** [hata numarası] **Toner Hatasi:** [hata numarası] [renk] **Toneri**[color] **tekrar takin**	Toner kartuşu takılı değil.	Toner kartuşunu tekrar yerleştirin.
	Toner kartuşu algılanamadı	Yerine tam olarak oturduğundan emin olmak için toner kartuşunu iki veya üç kez yeniden takın. Sorun devam ederse lütfen servis temsilcileriyle temas kurun.
• [renk] **Toner Takili Degil Yükle** [color] **Toner Kartuşu**	Tonerin koruyucu filmini çıkarmayın.	Toner kartuşundaki koruyucu filmi çıkarın. Makinenizle birlikte verilen Hızlı Kurulum Kılavuzu'na başvurun.
• [renk]**Toner uyumlu degil** [renk]**Toner kartuþu uyumlu deðil. Kilavuza bakin.**	Belirtilen toner kartuşu makinenize uygun değil.	Bir Samsung-orijinal kartuşu ile ilgili toner kartuşunu takın (bkz. "Toner kartuşunun değiştirilmesi", sayfa 105).

Ekran mesajlarını anlama

Mesaj	Anlamı	Önerilen çözümler
• **Yeni** [renk] **Toner** **Yeni** [renk] **Toner Kartuşu**	Belirtilen kartuşta az miktarda toner kalmış. Toner tahmini kullanım ömrünün sonuna yaklaşmıştır.	Değiştirmek için yeni bir kartuş hazırlayın. Toneri dağıtarak baskı kalitesini geçici olarak artırabilirsiniz (bkz. "Tonerin tekrar dağıtılması", sayfa 103).
• **Yeni** [renk] **Toner** **Yeni** [renk] **Toner Kartuşu**	Belirtilen toner kartuşu, tahmini kartuş ömrünün neredeyse sonuna ulaştı[a].	• Kontrol panelinde gösterildiği şekilde **Durdur** veya **Devam Et** arasından seçim yapabilirsiniz. **Durdur** seçeneğini tercih ederseniz yazıcı yazdırma işlemini durdurur. **Devam Et** öğesini seçerseniz, yazıcı yazdırma işlemine devam eder ancak baskı kalitesi garanti edilemez. • Bu mesaj görüntülendiğinde, en iyi baskı kalitesi için toner kartuşunu değiştirin. Bu aşamadan sonra kartuş kullanımı baskı kalitesinde sorunlar yaşanmasına sebep olabilir (bkz. "Toner kartuşunun değiştirilmesi", sayfa 105).
	Toner kartuşu, tahmini kartuş ömrünün sonuna ulaştı[a].	Toner kartuşunu değiştirin (bkz. "Toner kartuşunun değiştirilmesi", sayfa 105).

a. Tahmini kartuş ömrü ortalama çıktı kapasitesini ifade eden beklenen veya tahmin edilen toner ömrü anlamına gelip ISO/IEC 19798 uyarınca tasarlanmıştır (bkz. "Mevcut sarf malzemeleri", sayfa 97). Sayfa sayısı çalışma ortamına, yazdırma aralığına, ortam türüne, görüntü alanı yüzdesine ve ortam boyutuna göre değişebilir. Yeni kartuş takın uyarısının görünmesine ve makinenin yazdırma işlemini durdurmasına rağmen, kartuşta bir miktar toner kalmış olabilir.

Samsung, yeniden doldurulmuş veya yeniden işlenmiş kartuşlar gibi orijinal olmayan Samsung toner kartuşlarının kullanılmasını tavsiye etmez. Samsung orijinal olmayan Samsung toner kartuşlarının kalitesini garanti edemez. Orijinal olmayan Samsung kartuşların kullanımı sonucunda ortaya çıkabilecek servis veya onarım maliyetleri makinenin sahip olduğu garanti kapsamı altında gerçekleştirilmez.

Ekran mesajlarını anlama

Tepsiyle ilgili mesajlar

Mesaj	Anlamı	Önerilen çözümler
• **Cikis kutusuDolu** **Çıkış kutusu dolu.** **Yazdırılan kağıdı çıkarın**	Çıkış tepsisi dolu.	Çıkış tepsisinden kağıtları çıkarın, yazıcı işleme kaldığı yerden devam eder.
• **Kağıt sıkışması veya tepsi boş**	• Kağıt besleme alanında kağıt sıkışmıştır. • Tepside kağıt kalmamış.	• Sıkışmayı giderin (bkz. "CLX-419x series/C186x series", sayfa 133 • Tepsiye kağıt yerleştirin (bkz. "Çok amaçlı tepsi (veya Manuel besleyici)", sayfa 59).
• **Tepsi 1'de Kağıt Boş** **Tepsi 1'de kağıt boş.** **Kgt yükle**	Tepsi 1’de kağıt kalmamış.	Tepsi 1'e kağıt yerleştirin (bkz. "Tepsi 1 / isteğe bağlı tepsi", sayfa 56).
• **Tepsi 2'de Kağıt Boş** **Tepsi 2'de kağıt boş.** **Kgt yükle**	Tepsi 2’de kağıt kalmamış.	Tepsi 2'e kağıt yerleştirin (bkz. "Tepsi 1 / isteğe bağlı tepsi", sayfa 56).
• **MP Kagit Boş** **MP Tepsi kagit yok.** **Kgt yükle**	Çok amaçlı tepside kağıt kalmamış.	Çok amaçlı tepsiye kağıt yükleyin (bkz. "Çok amaçlı tepsi (veya Manuel besleyici)", sayfa 59).

Ağ ile ilgili mesajlar

Mesaj	Anlamı	Önerilen çözümler
• **IP Çakişmasi** **IP adresi başka sisteminkiyle çakişiyor**	Atadığınız IP adresi başka biri tarafından kullanılmakta.	IP adresini kontrol edin ve gerekirse sıfırlayın (bkz. Gelişmiş Kılavuz).
• **802.1x Ag Hatasi** **802.1x Ağ Hatasi** **Yöneticiye başvur**	Kimlik doğrulama başarısız.	Ağ kimlik doğrulama protokolünü kontrol edin. Bu sorun devam ederse, ağ yöneticinize başvurun.

Ekran mesajlarını anlama

Çeşitli mesajlar

Mesaj	Anlamı	Önerilen çözümler
• **Renk Kaydi Ayarlaniyor**	Makine renk kaydı için ayarlama yapıyor.	Birkaç dakika bekleyin.
• **Goruntu yogunluk kalibrasyonu...**	Makine görüntü yoğunluğunu kalibre ediyor.	Birkaç dakika bekleyin.
• **Kapak açık. Kapatin**	Ön veya arka kapak güvenli biçimde kapatılmamış.	Kapağın yerine oturarak kapanmasını sağlayın.
• **Tarayici kpk Açk Tarayici kapağı açik. Kapagi kapatin**	Belge besleyici kapağı güvenli bir şekilde kapatılmamış.	Kapağın yerine oturarak kapanmasını sağlayın.
• **Hata:** [hata numarası] **Aktüatör** [birim türü] **Arızası:** [hata numarası] **Servisi arayın** • **Hata:** [hata numarası] [birim türü] **Arızası:** [hata numarası] **Kapat aç** • **Hata:** [hata numarası] [birim türü] **Birim Arızası:** [hata numarası] **Kapat aç** • [birim türü] **Birim Arızası:** [hata numarası] **Lütfen kapatıp açın**	Makine ünitesi kontrol edilemiyor.	Gücü açıp kapatın ve işi yeniden yazdırmayı deneyin. Sorun devam ediyorsa, lütfen servisi arayın.
• **Oda sicakligi uygn dgl Ocak sıcaklığı uygun değil. Oda sıcaklığını değiştirin**	Makine, uygun sıcaklığa sahip bir oda içinde değil.	Makineyi uygun sıcaklığa sahip bir odaya taşıyın (bkz. "Teknik özellikler", sayfa 152).
• **Transfer kayişi hazrl Yeni görüntü transfer kayişi birimini hazirlayin**	Transfer kayışının ömrü yakında sona erecektir.	Transfer kayışını yenisiyle değiştirin.

Ekran mesajlarını anlama

Mesaj	Anlamı	Önerilen çözümler
• **Tr.kayişini degiştr** **Yeni görüntü transfer kayişi birimiyle degiştirin**	Transfer kayışının ömrü dolmuştur.	Transfer kayışını yenisiyle değiştirin. Servis temsilcilerine başvurun.
• **Füzer birimini degiştrn** **Yeni füzer birimiyle degiştirin**	Fuser ünitesinin ömrü sona erecektir.	Fuser birimini yenisiyle değiştirin. Servis temsilcilerine başvurun.
• **Trnsf kayis birimi tak** **Görüntü transfer kayışı birimini takın**	Transfer kayışı takılı değil.	Orijinal bir Samsung transfer kayışı takın. Servis temsilcilerine başvurun.
• **Trns uyumlu degil** **Görüntü transfer kayışı birimi uyumlu değil.** **Kilavuza bakin.**	Makinenin transfer kayışı makinenize uygun değil.	Makineniz için tasarlanmış orijinal bir Samsung parçası takın. Servis temsilcilerine başvurun.
• **Atık toner Dolu** **Atık toner kabı neredeyse dolmuş.** **Yenisiyle degiştirin**	Atık toner kabının kullanım ömrü dolmuştur ve yazıcı yeni bir atık toner kabı yerleştirilene kadar yazdırmayı durduracaktır.	Atık toner kabını orijinal Samsung atık toner kabı ile değiştirin.

Mesaj	Anlamı	Önerilen çözümler
• **Atik takili Degil** **Atýk toner haznesi takýlý deðil. Takýn**	Atık toner kabı takılı değil.	Atık toner kabını takın. Takılıysa, atık toner kabını yeniden takmayı deneyin. Sorun devam ederse servisi arayın.
• **Alma silindirini değiştirin** **Yeni** [tepsi türü] **Pickup Roller**	Tepsi1, tepsi2 veya MP tepsisi alma silindirinin ömrü yakında sona erecektir.	Tepsi alma silindirini yenisiyle değiştirin. Servis temsilcilerine başvurun.
• **Geciktirme silindirini değiştirin** **Ömrü bitti, Yeni** [tepsi türü] **Geri Silindir**	Tepsi1 veya tepsi2 geciktirme silindirinin ömrü sona erdi.	Tepsi geciktirme silindirini yenisiyle değiştirin. Servis temsilcilerine başvurun.
• **Bellek Dolu** **Faks belleği dolmak üzere.** **Alinan faks işini yazdir veya kaldir** • **Bellek Dolu** **Faks belleği dolu.** **Alinan faks işini yazdir veya kaldir**	Bellek dolu. Daha fazla faks verisi alınamaz.	Bellekteki alınan faks bilgilerini yazdırın veya silin.

Ekran mesajlarını anlama

Mesaj	Anlamı	Önerilen çözümler
• **Tarayici Kilitli** **Tarayici kilit dügmesi kilitli.** **Birakin**	Tarayıcı kilitli.	Gücü yeniden açın. Sorun devam ediyorsa, lütfen servisi arayın.
• **Hata:** [hata numarası] **Faks Sistemi Arızası:** [hata numarası] **Faks modem kartını tekrar takın**	Faks sisteminde bir sorun var.	Faks kartını takın. Takılıysa, faks kartını yeniden takmayı deneyin. Sorun devam ederse servisi arayın.
• **Hata:** [hata numarası] **ArayüzSistem Arızası:** [hata numarası] **Servisi arayın**	Kullanıcı arayüzü sisteminde bir sorun var.	Elektrik fişini çekip yeniden takın. Sorun devam ederse, servis çağırın.
• **Hata:** [hata numarası] **[hata numarası] Servisi arayin** [hata numarası] **Servisi arayın**	Motor sisteminde bir sorun var.	Elektrik fişini çekip yeniden takın. Sorun devam ederse, servis çağırın.

5. Ek

Bu bölümde, ürün teknik özellikleri ve geçerli düzenlemelerle ilgili bilgiler verilmektedir.

- **Teknik özellikler** 152
- **Yasal Bilgiler** 166
- **Telif Hakkı** 180

Teknik özellikler

Genel teknik özellikler

Aşağıda belirtilen özellik değerleri, önceden haber verilmeksizin değiştirilebilir. Olası bilgi değişiklikleri için **www.samsung.com** adresine bakınız.

Ögeler		Açıklama
Boyutlar[a]	**Genişlik x Uzunluk x Yükseklik**	• **CLX-419x series/C186x series:** 448 x 417 x 423 mm • **CLX-626xND/CLX-626xFD:** 420 x 452,5 x 476,8 mm • **CLX-626xFR/CLX-626xFW:** 469 x 452,5 x 504,3 mm
Ağırlık[a]	**Sarf malzemeli makine**	• **CLX-419x series/C186x series:** 21,44 Kg (47,27 lbs) • **CLX-626xND/CLX-626xFD:** 24,8 Kg (54,68 lbs) • **CLX-626xFR/CLX-626xFW:** 26,7 Kg (58,86 lbs)

Teknik özellikler

Ögeler			Açıklama
Gürültü Düzeyi[bc]	**Hazır modu**		32 dB(A)'den az
	Yazdırma modu		• **CLX-419x series/C186x series:** 50 dB(A)'den az • **CLX-626x series:** 52 dB(A)'den az
	Fotokopi modu	Tarayıcı camı	• **CLX-419x series/C186x series:** 52 dB(A)'den az • **CLX-626x series:** 54 dB(A)'den az
		Belge besleyici	• **CLX-419x series/C186x series:** 52 dB(A)'den az • **CLX-626xND/CLX-626xFD:** 54 dB(A)'den az • **CLX-626xFR/CLX-626xFW:** 54 dB(A)'den az
	Tarama modu	Tarayıcı camı	• **CLX-419x series/C186x series:** 52 dB(A)'den az • **CLX-626x series:** 54 dB(A)'den az
		Belge besleyici	• **CLX-419x series/C186x series:** 52 dB(A)'den az • **CLX-626xND/CLX-626xFD:** 54 dB(A)'den az • **CLX-626xFR/CLX-626xFW:** 54 dB(A)'den az
Sıcaklık	**İşlem**		10 ile 30 °C
	Depolama (ambalajlı)		-20 ila 40 °C
Nem	**İşlem**		%20 ile 80 Bağıl Nem
	Depolama (ambalajlı)		%10 ile 90 Bağıl Nem
Şebeke gerilimi[d]	**110 volt'luk modeller**		AC 110 - 127 V
	220 volt'luk modeller		AC 220 - 240 V

Teknik özellikler

Ögeler		Açıklama
Güç tüketimi	**Ortalama çalışma modu**	• **CLX-419x series/C186x series:** 380 Watt'tan az • **CLX-626x series:** 450 Watt'tan az
	Hazır modu	• **CLX-419x series/C186x series:** 50 Watt'tan az • **CLX-626xND/CLX-626xFD/CLX-626xFR:** 16 Watt'tan az • **CLX-626xFW:** 18 Watt'tan az
	Güç tasarrufu modu[e]	• **CLX-419xN/CLX-419xFN :** 1,0 Watt'tan az • **CLX-419xFW/C186xFW:** 3,6 Watt'tan az(Wi-Fi Direct kapalı: 2,4 W'den daha düşük) • **CLX-626xND/CLX-626xFD/CLX-626xFR:** 1,0 Watt'tan az • **CLX-626xFW:** 2,4 Watt'tan az
	Kapanma modu[f]	0,1 Watt'tan az
Kablosuz [g]	**Modül**	SPW-B4319U

a. Ölçüler ve ağırlık ahizesiz ölçülmüştür.
b. Ses Basıncı Seviyesi, ISO 7779. Test edilen konfigürasyon: temel makine kurulumu, A4 kağıt, tek yönlü yazdırma.
c. Yalnızca Çin için Eğer ekipmanın gürültü seviyesi 63 db'den (A) yüksekse, ekipman göreceli olarak bağımsız bir danışmanlık alınarak yerleştirilmelidir.
d. Makinenizin doğru voltaj (V), frekans (hertz) ve akım (A) bilgisi için makinedeki güç derecesi etiketine bakın.
e. Güç tasarrufu modunun güç tüketimi makinenin durumundan, ayar durumlarından ve çalışma ortamından etkilenebilir.
f. Güç tüketimi yalnızca güç kablosu bağlanmadığı zaman tamamen önlenebilir.
g. Yalnızca kablosuz modellerde (bkz. "Modellere göre özellikler", sayfa 8).

Teknik özellikler

Yazdırma ortamı özellikleri

Tip	Boyut	Ölçüler	Ağırlık/Kapasite[a]			
			CLX-419x series/C186x series		CLX-626x series	
			Tepsi1	Manuel besleyici	Tepsi 1/Opsiyonel tepsi	Çok amaçlı tepsi
Düz kağıt [bc]	**Mektup**	216 x 279 mm	70 ile 89 g/m^{2}arası • 250 sayfa 80 g/m^2	70 ile 89 g/m^{2}arası • 1 sayfa	70 ile 90 g/m^{2}arası • Tepsi1: 250 sayfa 80 g/m^2 • İsteğe bağlı tepsi: 520 sayfa 80 g/m^2	70 ile 90 g/m^{2}arası • 50 sayfa
	Legal	216 x 356 mm				
	US Folio	216 x 330 mm				
	A4	210 x 297 mm				
	Oficio	216 x 343 mm				
	JIS B5	182 x 257 mm				
	ISO B5	176 x 250 mm				
	Executive	184 x 267 mm				
	Statement	140 x 216 mm				
	A5	148 x 210 mm				
	A6	105 x 148 mm	70 ile 89 g/m^{2}arası • 150 sayfa 80 g/m^2		70 ile 90 g/m^{2}arası • 150 sayfa 80 g/m^2 İsteğe bağlı tepside yoktur.	

Teknik özellikler

Tip	Boyut	Ölçüler	Ağırlık/Kapasite[a]			
			CLX-419x series/C186x series		CLX-626x series	
			Tepsi1	Manuel besleyici	Tepsi 1/Opsiyonel tepsi	Çok amaçlı tepsi
Zarf	**Monarch Zarf**	98 x 191 mm	75 ile 90 g/m^{2}arası • 20 sayfa	75 ile 90 g/m^{2}arası • 1 sayfa	75 ile 90 g/m^{2}arası • 20 sayfa İsteğe bağlı tepside yoktur.	75 ile 90 g/m^{2}arası • 5 sayfa
	No.10 Zarf	105 x 241 mm				
	No. 9 Zarf	98 x 225 mm				
	DL Zarf	110 x 220 mm				
	C5 Zarf	162 x 229 mm				
	C6 Zarf	114 x 162 mm				
Kalın kağıt [bc]	**Düz kağıt bölümüne bakın**	Düz kağıt bölümüne bakın	90 – 104 g/m^2 • 50 sayfa 105 g/m^2	90 – 104 g/m^2 • 1 sayfa	91 – 105 g/m^2 • 50 sayfa 105 g/m^2	91 – 105 g/m^2 • 10 sayfa
Daha kalın kağıt [bc]	**Düz kağıt bölümüne bakın**	Düz kağıt bölümüne bakın	164 ila 220 g/m^2 • 50 sayfa 220 g/m^2	164 ila 220 g/m^2 • 1 sayfa	164 ila 220 g/m^2 • 50 sayfa 220 g/m^2 İsteğe bağlı tepside yoktur.	164 ila 220 g/m^2 • 10 sayfa
İnce kağıt	**Düz kağıt bölümüne bakın**	Düz kağıt bölümüne bakın	60 ile 69 g/m^{2}arası • 250 sayfa 70 g/m^2	60 ile 69 g/m^{2}arası • 1 sayfa	60 ile 70 g/m^{2}arası • 250 sayfa 70 g/m^2	60 ile 70 g/m^{2}arası • 50 sayfa

Teknik özellikler

Tip	Boyut	Ölçüler	Ağırlık/Kapasite[a]			
			CLX-419x series/C186x series		CLX-626x series	
			Tepsi1	Manuel besleyici	Tepsi 1/Opsiyonel tepsi	Çok amaçlı tepsi
Pamuklu, Renkli, Baskılı	**Düz kağıt bölümüne bakın**	Düz kağıt bölümüne bakın	75 ile 90 g/m^{2}arası • 250 sayfa 80 g/m^2	75 ile 90 g/m^{2}arası • 1 sayfa	75 ile 90 g/m^{2}arası • 250 sayfa 80 g/m^2 İsteğe bağlı tepside yoktur.	75 ile 90 g/m^{2}arası • 50 sayfa
Geri dönüştürülmüş	**Düz kağıt bölümüne bakın**	Düz kağıt bölümüne bakın	70 ile 90 g/m^{2}arası • 250 sayfa 80 g/m^2	70 ile 90 g/m^{2}arası • 1 sayfa	70 ile 90 g/m^{2}arası • 250 sayfa 80 g/m^2	70 ile 90 g/m^{2}arası • 50 sayfa
Asetat	**Mektup, Legal, A4**	Düz kağıt bölümüne bakın	138 ile 146 g/m^{2}arası • 50 sayfa	138 ile 146 g/m^{2}arası • 1 sayfa	138 ile 146 g/m^{2}arası • 50 sayfa İsteğe bağlı tepside yoktur.	138 ile 146 g/m^{2}arası • 10 sayfa
Etiketler[d]	**Letter, Legal, US Folio, A4, JIS B5, ISO B5, Executive, A5**	Düz kağıt bölümüne bakın	120 ile 150 g/m^{2}arası • 50 sayfa	120 ile 150 g/m^{2}arası • 1 sayfa	120 ile 150 g/m^{2}arası • 50 sayfa İsteğe bağlı tepside yoktur.	120 ile 150 g/m^{2}arası • 10 sayfa

Teknik özellikler

Tip	Boyut	Ölçüler	Ağırlık/Kapasite[a]			
			CLX-419x series/C186x series		CLX-626x series	
			Tepsi1	Manuel besleyici	Tepsi 1/Opsiyonel tepsi	Çok amaçlı tepsi
Kartvizitlik kağıt [bc]	**Letter, Legal, US Folio, A4, JIS B5, ISO B5, Executive, A5**	Düz kağıt bölümüne bakın	121 ile 163 g/m^{2}arası • 50 sayfa	121 ile 163 g/m^{2}arası • 1 sayfa	121 ile 163 g/m^{2}arası • 50 sayfa	121 ile 163 g/m^{2}arası • 10 sayfa
Bond kağıdı	**Düz kağıt bölümüne bakın**	Düz kağıt bölümüne bakın	105 ila 120 g/m^{2}arası • 50 sayfa	105 ila 120 g/m^{2}arası • 1 sayfa	105 ila 120 g/m^{2}arası • 50 sayfa	105 ila 120 g/m^{2}arası • 10 sayfa
Arşiv, Delinmiş kağıt, Antetli kağıt	**Düz kağıt bölümüne bakın**	Düz kağıt bölümüne bakın	• 250 sayfa	• 1 sayfa	• 250 sayfa	• 50 sayfa

Tip	Boyut	Ölçüler	Ağırlık/Kapasite[a]			
			CLX-419x series/C186x series		CLX-626x series	
			Tepsi1	Manuel besleyici	Tepsi 1/Opsiyonel tepsi	Çok amaçlı tepsi
Parlak Fotoğraf[b]	Letter, A4, Kartpostal 4x6	Düz kağıt bölümüne bakın	111 ila 130 g/m^2 • 30 sayfa	111 ila 130 g/m^2 • 1 sayfa	Tepsi1 için 111 ila 130 g/m^2 • Tepsi1: 30 sayfa • İsteğe bağlı tepsi: 50 sayfa	111 ila 130 g/m^2 • 5 sayfa
		Düz kağıt bölümüne bakın	131 ila 175 g/m^2 • 30 sayfa	131 ila 175 g/m^2 • 1 sayfa	131 ila 175 g/m^2 • Tepsi1: 30 sayfa • İsteğe bağlı tepsi: 50 sayfa	131 ila 175 g/m^2 • 5 sayfa
		Düz kağıt bölümüne bakın	176 ila 220 g/m^2 • 30 sayfa	176 ila 220 g/m^2 • 1 sayfa	176 ila 220 g/m^2 • Tepsi1: 30 sayfa • İsteğe bağlı tepsi: 50 sayfa	176 ila 220 g/m^2 • 5 sayfa

Teknik özellikler

Tip	Boyut	Ölçüler	Ağırlık/Kapasite[a]			
			CLX-419x series/C186x series		CLX-626x series	
			Tepsi1	Manuel besleyici	Tepsi 1/Opsiyonel tepsi	Çok amaçlı tepsi
Minimum boyut (özel)		• **Tepsi1:** 98 x 127 mm • **İsteğe bağlı tepsi:** 148,5 x 210 mm • **Çok amaçlı tepsi / Elle Besleme Birimi:** 76 x 127 mm	60 ila 220 g/m^2	60 ila 220 g/m^2	• Tepsi1 için 60 ila 220 g/m^2 • İsteğe bağlı tepsi için 60 ila 163 g/m^2	60 ila 220 g/m^2
Maksimum boyut (özel)		216 x 356 mm				

a. Maksimum kapasite, ortam ağırlığına, kalınlığına ve çevresel koşullara bağlı olarak değişebilir.
b. Kartpostal 4 x 6, tepsi1, Elle besleme birimi veya çok amaçlı tepside desteklenir.
c. Endeks kartı (3x5) Manüel besleyici ve Çok amaçlı tepsi için desteklenmektedir.
d. Bu makinede kullanılan etiketlerin pürüzsüzlüğü 100 - 250'dir (sheffield). Bu pürüzsüzlüğün rakamsal seviyesini ifade eder.

Teknik özellikler

Sistem gereksinimleri

Microsoft® Windows®

İşletim sistemi	Gereksinim (önerilen)		
	İşlemci	RAM	Boş sabit disk alanı
Windows® XP	Intel® Pentium® III 933 MHz (Pentium IV 1 GHz)	128 MB (256 MB)	1,5 GB
Windows Server® 2003	Intel® Pentium® III 933 MHz (Pentium IV 1 GHz)	128 MB (512 MB)	1,25 GB ile 2 GB
Windows Server® 2008	Intel® Pentium® IV 1 GHz (Pentium IV 2 GHz)	512 MB (2 GB)	10 GB
Windows Vista®	Intel® Pentium® IV 3 GHz	512 MB (1 GB)	15 GB
Windows® 7	Intel® Pentium® IV 1 GHz 32-bit veya 64-bit işlemci ya da üstü	1 GB (2 GB)	16 GB
	• DirectX® 9 grafikleri 128 MB bellekle destekler (Aero temasını etkinleştirmek için). • DVD-R/W Sürücü		
Windows Server® 2008 R2	Intel® Pentium® IV 1.4 GHz (x64) işlemciler (2 GHz veya daha hızlı)	512 MB (2 GB)	10 GB
Windows® 8 **Windows® 8.1**	Intel® Pentium® IV 1 GHz 32-bit veya 64-bit işlemci ya da üstü	2 GB (2 GB)	20 GB
	• DirectX® 9 grafikleri 128 MB bellekle destekler (Aero temasını etkinleştirmek için). • DVD-R/W Sürücü		

Teknik özellikler

İşletim sistemi	Gereksinim (önerilen)		
	İşlemci	RAM	Boş sabit disk alanı
Windows Server® 2012 **Windows Server® 2012 R2**	Intel® Pentium® IV 1.4 GHz (x64) işlemciler (2 GHz veya daha hızlı)	512 MB (2 GB)	32GB

- Internet Explorer 6.0 veya daha yüksek bir sürümü tüm Windows işletim sistemleri için minimum gerekliliktir.
- Yazılımı, yönetici hakları olan kullanıcılar yükleyebilir.
- **Windows Terminal Services** bu makine ile uyumludur.

Teknik özellikler

Mac

İşletim sistemi	Gereksinimler (Önerilen)		
	İşlemci	RAM	Boş sabit disk alanı
Mac OS X 10.4	• Intel® işlemcileri • PowerPC G4/G5	• PowerPC tabanlı Mac (512 MB) için 128 MB • Intel tabanlı Mac (1 GB) için 512 MB	1 GB
Mac OS X 10.5	• Intel® işlemcileri • 867 MHz veya daha hızlı Power PC G4/G5	512 MB (1 GB)	1 GB
Mac OS X 10.6	• Intel® işlemcileri	1 GB (2 GB)	1 GB
Mac os x 10.7 -10.9	• Intel® işlemcileri	2 GB	4 GB

Teknik özellikler

Linux

Ögeler	Gereksinimler
İşletim sistemi	Red Hat Enterprise Linux 5, 6 Fedora 11, 12, 13, 14, 15, 16, 17, 18, 19 OpenSUSE 11.0, 11.1, 11.2, 11.3, 11.4, 12.1, 12.2, 12.3 Ubuntu 10.04, 10.10, 11.04, 11.10, 12.04, 12.10, 13.04 SUSE Linux Enterprise Desktop 10, 11 Debian 5.0, 6.0, 7.0, 7.1 Mint 13, 14 , 15
İşlemci	Pentium IV 2,4GHz (Intel Core™2)
RAM	512 MB (1 GB)
Boş sabit disk alanı	1 GB (2 GB)

Unix

Ögeler	Gereksinimler
İşletim sistemi	Sun Solaris 9, 10, 11 (x86, SPARC) HP-UX 11.0, 11i v1, 11i v2, 11i v3 (PA-RISC, Itanium) IBM AIX 5.1, 5.2, 5.3, 5.4, 6.1, 7.1 (PowerPC)
Boş sabit disk alanı	100 MB'a kadar

Teknik özellikler

Ağ ortamı

Yalnızca ağ ve kablosuz modellerde (bkz "Modellere göre özellikler", sayfa 8).

Makineyi ağ makineniz olarak kullanmak için, makinede ağ protokollerini kurmanız gerekir. Aşağıdaki tabloda, makinenin desteklediği ağ ortamları gösterilmektedir.

Ögeler	Teknik özellikler
Ağ arabirimi	• Ethernet 10/100/1000 Base-TX Kablolu Lan • 802.11b/g/n Kablosuz LAN
Ağ işletim sistemi	• Windows® XP, Windows Server® 2003, Windows Vista®, Windows® 7, Windows Server® 2008 R2 • Çeşitli Linux işletim sistemleri • Mac OS X 10.4 -10.9 (Mac OS X 10.4: Sadece CLX-419x series/CLX-626x series) • UNIX OS
Ağ protokolleri	• TCP/IPv4 • DHCP, BOOTP • DNS, WINS, Bonjour, SLP, UPnP • Standart TCP/IP Yazdırma (RAW), LPR, IPP, WSD • SNMPv 1/2/3, HTTP, IPSec • TCP/IPv6 (DHCP, DNS, RAW, LPR, SNMPv 1/2/3, HTTP, IPSec)
Kablosuz bağlantı güvenliği	• Kimlik Doğrulama: Açık Sistem, Ortak Anahtar, WPA Personal, WPA2 Personal (PSK) • Şifreleme: WEP64, WEP128, TKIP, AES

Yasal Bilgiler

Bu makine normal bir çalışma ortamı için tasarlanmıştır ve bazı yasal düzenleme sertifikalarına sahiptir.

Lazer güvenliği bildirimi

Bu yazıcının, Sınıf I lazerli ürün olarak ABD'de Sınıf I (1) lazerli ürünlerle ilgili DHHS 21 CFR, 1. bölümünün J kısmında belirtilen şartları yerine getirerek DHHS 21 CFR uygunluğu, diğer ülkelerde ise IEC 60825-1 : 2007 uygunluğu belgelenmiştir.

Sınıf I lazer ürünler tehlikeli olarak kabul edilmemektedir. Lazer sistemi ve yazıcı, normal çalışma, kullanıcı bakımı veya tavsiye edilen çalışma koşullarında hiç bir insanın Sınıf I seviyesinin üzerinde lazer ışınımına maruz kalmamasını sağlayacak şekilde tasarlanmıştır.

Uyarı

Lazer/tarayıcı biriminin koruyucu kapağı çıkarılmış durumdayken yazıcıyı kesinlikle çalıştırmayın veya bakım yapmayın. Görünmese de, yansıyan ışın gözlerinize zarar verebilir.

Ürünü kullanırken, yangın, elektrik çarpması ve yaralanmaları önlemek için bu temel güvenlik tedbirlerine her zaman uyulmalıdır:

Yasal Bilgiler

Ozon güvenliği

Bu ürünün ozon emisyon oranı 0.1 ppm'nin altındadır. Ozon havadan daha ağır olduğu için, ürünü iyi havalandırılan bir yerde tutunuz.

Cıva Güvenliği

Cıva İçerir, Yerel, Eyalet veya Federal Kanunlara Uygun Şekilde Bertaraf Edin (yalnızca A.B.D. için).

Güç tasarrufu

Bu yazıcı, etkin olarak kullanılmadığında enerji tüketimini azaltan, gelişmiş enerji tasarrufu teknolojisiyle donatılmıştır.

Yazıcıya uzun bir süre boyunca veri gelmediği takdirde güç tüketimi otomatik olarak azaltılır.

ENERGY STAR ve ENERGY STAR işareti tescilli Amerika Birleşik Devletleri markalarıdır.

ENERGY STAR programı hakkında daha fazla bilgi edinmek için http://www.energystar.gov adresini ziyaret edin

ENERGY STAR onaylı modellerde, makinenizin üzerinde ENERGY STAR etiketi olacaktır. Makinenizin ENERGY STAR onaylı olup olmadığını kontrol edin.

Geri Dönüşüm

Bu ürünün ambalaj malzemesini çevre koruma sorumluluğu bilinciyle geri dönüşüme tabi tutun veya atın.

Yasal Bilgiler

Yalnızca Çin için

回收和再循环

为了保护环境，我公司已经为废弃的产品建立了回收和再循环系统。
我们会为您无偿提供回收同类废旧产品的服务。
当您要废弃您正在使用的产品时，请您及时与授权耗材更换中心取得联系，
我们会及时为您提供服务。

Web sitesi: http://www.samsung.com/cn/support/location/supportServiceLocation.do?page=SERVICE.LOCATION

中国能效标识

型号	能效等级	典型能耗 (kW·h)
CLX-4195FW	1	1.84
CLX-4195FN	1	1.62
CLX-4195N/C1860FW	1	1.59
CLX-6260ND	1	1.60
CLX-6260FW/CLX-6260FD/CLX-6260FR	1	1.78

依据国家标准 GB 25956-2010

仅适用于海拔2000m以下地区安全使用。

《2000m [illegible]》

“རྒྱ་མཚོའི་ངོས་ལས་མཐོ་ཚད་སྨི2000མན་གྱི་ས་ཁུལ་ཁོ་ན་ར་ཉེན་མེད་བེད་སྤྱོད་བྱས་འཐུས།

دېڭىز يۈزىدىن 2000 مېتر تۆۋەن رايۇنلاردىلا بىخەتەر ئىشلەتكىلى بولىدۇ

Dan hab yungh youq gij digih haijbaz 2000 m doxroengz haenx ancienz sawjyungh.

Ürünün doğru şekilde atılması (Elektrikli ve elektronik cihaz atıkları)

(Ayrı toplama sistemleri bulunan ülkelerde geçerlidir)

Üründe, aksesuarlarda ya da ürün belgelerinde bulunan bu işaret, ürünün ve elektronik aksesuarlarının (şarj aleti, kulaklık, USB kablosu gibi) kullanım sürelerinin sonunda diğer ev atıklarıyla birlikte atılmaması gerektiğini belirtir. Kontrolsüz atıklar yüzünden çevreye veya insan sağlığına olası bir zararı önlemek için lütfen bu öğeleri diğer atık türlerinden ayırın ve malzeme kaynaklarının yeniden kullanımının devamlılığını teşvik etmek için sorumluluk bilinciyle geri dönüştürün.

Ev kullanıcıları, bu ürünü aldıkları satıcıya veya yerel yönetim kurumlarına başvurarak bu ürünleri çevreye dost bir şekilde geri dönüştürmek için nereye ve nasıl götürebileceklerini öğrenebilirler.

Ticari kullanıcılar tedarikçileriyle irtibata geçerek satın alma sözleşmelerinin madde ve koşullarını kontrol edebilirler. Bu ürün ve elektronik aksesuarları, diğer ticari atıklarla karıştırılmamalıdır.

Yasal Bilgiler

(Yalnızca Amerika Birleşik Devletleri)

Gereksiz elektronik cihazları onaylanmış bir geri dönüşüm kuruluşu yoluyla bertaraf edin. En yakındaki geri dönüşüm tesisini bulmak için, web sitemize bakın: www.samsung.com/recyclingdirect Ya da (877) 278 - 0799 nolu telefonu arayın.

California Eyaleti Hükmü 65 Uyarı (Yalnızca ABD için)

The California Safe Drinking Water and Toxic Enforcement Act requires the Governor of California to publish a list of chemicals known to the State of California to cause cancer or reproductive toxicity and requires businesses to warn of potential exposure to such chemicals.

WARNING: This product contains chemicals known to the State of California to cause cancer, birth defects or other reproductive harm.
This appliance can cause low-level exposure to the chemicals, which can be minimized by operating the appliance in a well ventilated area.

Yalnızca Tayvan için

警告

本電池如果更換不正確會有爆炸的危險
請依製造商說明書處理用過之電池

Radyo frekansı emisyonları

Kullanıcılar için FCC (ABD Federal İletişim Komisyonu) hakkında bilgiler

Bu cihaz, FCC Kurallarının 15. Bölümü ile uyumludur. Kullanımı, aşağıdaki iki koşula bağlıdır:

- Bu cihaz zararlı girişimlere neden olamaz.
- Bu cihaz, istenmeyen işlemlere sebep olsa da, alınan her girişimi kabul etmelidir.

Bu ekipman, FCC Kurallarının 15. Bölümde belirtilen B Sınıfı dijital aygıtların tabi olduğu sınırlara göre test edilmiş ve uygunluğu saptanmıştır. Bu sınırlar, ekipman yerleşim alanlarında kullanıldığında karşılaşılabilecek zararlı girişimlere karşı makul düzeyde koruma sağlayacak şekilde belirlenmiştir. Bu ekipman, radyo frekansı enerjisi üretir, kullanır ve yayabilir; yönergelere uygun şekilde kurulmaz ve kullanılmazsa, radyo iletişimine zarar veren girişimlere neden olabilir. Ancak yine de belirli bir kurulumda girişimlere neden olmayacağına karşın herhangi bir garanti verilemez. Bu ekipmanın radyo ve televizyon yayınları için girişimlere neden olduğunu ekipmanı açıp kapayarak anlayabilirsiniz. Eğer girişime neden oluyorsa, aşağıdaki önlemlerin birini veya birkaçını uygulayarak girişimi engelleyebilirsiniz:

- Alıcı antenin yönünü veya konumunu değiştirin.
- Donanım ve alıcı arasındaki mesafeyi artırın.

- Donanımı, alıcının bağlı olduğu elektrik devresinden farklı bir devredeki prize takın.
- Destek için satıcınıza veya deneyimli bir televizyon teknisyenine danışın.

Ürününün uyumluluğundan sorumlu üreticinin açıkça onaylamadığı değişiklikler, kullanıcının bu donanımı kullanma yetkisini geçersiz kılabilir.

Kanada radyo girişimleri yönetmeliği

Bu dijital aygıt, Kanada Endüstri ve Bilim Bakanlığı'nın, "Dijital Aygıt" olarak adlandırılan, girişimlere neden olan donanımlarla ilgili standardı, ICES-003 uyarınca dijital aygıtlardan kaynaklanan radyo ses girişimleriyle ilgili B Sınıfı sınırlarını aşmamaktadır.

Cet appareil numérique respecte les limites de bruits radioélectriques applicables aux appareils numériques de Classe B prescrites dans la norme sur le matériel brouilleur : « Appareils Numériques », ICES-003 édictée par l'Industrie et Sciences Canada.

Amerika Birleşik Devletleri

Federal İletişim Komisyonu (FCC)

FCC Bölüm 15'e uygun kasti yayıcı

Düşük güçlü, Radyo LAN aygıtları (radyo frekansı (RF) kablosuz iletişim aygıtları), 2,4 GHz Bandında çalışan aygıtlar yazıcı sisteminizde (entegre halde) bulunabilir. Bu bölüm, yalnızca bu aygıtlar mevcutsa geçerlidir. Kablosuz aygıtların varlığını doğrulamak için sistem etiketine bakın.

Sisteminizde bulunabilen kablosuz aygıtların Amerika Birleşik Devletleri'nde kullanılmasına, ancak sistem etiketinde FCC kimlik numarası varsa izin verilir.

FCC, gövdenin yanında kablosuz bir aygıtın kullanılması için, aygıt ile gövde arasında 20 cm açıklık gerektiren genel bir esas getirmiştir (bu mesafe, çıkıntıları kapsamaz). Bu aygıt, kablosuz aygıtlar açıkken gövdeden en az 20 cm uzaktan kullanılmalıdır. Yazıcınıza gömülü olabilecek kablosuz aygıtın (veya aygıtların) güç çıkışı, FCC tarafından getirilen RF maruz kalma sınırlarının hayli altındadır.

Bu verici, herhangi başka bir anten veya vericiyle birlikte kurulmamalı veya çalıştırılmamalıdır.

Yasal Bilgiler

Bu aygıtın çalıştırılması aşağıdaki iki koşula bağlıdır: (1) Bu aygıt, zararlı parazite sebep olmaz; ve (2) bu aygıt, aygıtın istenmeyen şekilde çalışmasına neden olabilecek parazitler de dahil olmak üzere, gelen her paraziti kabul etmek zorundadır.

Kablosuz aygıtlar kullanıcılar tarafından tamir edilemez. Herhangi bir biçimde üzerlerinde değişiklik yapmayın. Kablosuz bir aygıtta yapılacak değişiklik, onu kullanma onayını geçersiz kılacaktır. Tamir için imalatçıya başvurun.

Kablosuz LAN kullanımı için FCC Bildirimi:

Bu verici ve anten bileşiminin takılması ve çalıştırılması sırasında, 1m W/cm2 olan radyo frekansına maruz kalma sınırı, takılan antene yakın mesafelerde aşılabilir. Dolayısıyla, kullanıcı her zaman antenle arasında en az 20 cm uzaklığı korumalıdır. Bu aygıt, başka bir ileticiyle veya iletme anteniyle bir araya getirilemez.

Yalnızca Rusya için

AB57

Yalnızca Almanya için

Das Gerät ist nicht für die Benutzung am Bildschirmarbeitsplatz gemäß BildscharbV vorgesehen.

Yalnızca Türkiye için

- RoHS
  EEE Yönetmeliğine Uygundur.
  This EEE is compliant with RoHS.
- Bu ürünün ortalama yaşam süresi 7 yıl, garanti suresi 2 yildir.

Yalnızca Tayland için

Bu telekomünikasyon ekipmanı NTC teknik gereksinimlerine uygundur.

Yalnızca Kanada için

Bu ürün geçerli Kanada Sanayisi teknik spesifikasyonlarına uymaktadır. / Le present materiel est conforme aux specifications techniques applicables d'Industrie Canada.

Zil Eşdeğerlik Sayısı (REN), bir telefon arabirimine bağlanmasına izin verilen maksimum terminal sayısını belirtir. Bir arabirimin ucunda, tüm aygıtların REN'lerinin toplamı beşi geçmeyecek şekilde bir çok aygıt kombinasyonu bulunabilir. / L'indice d'equivalence de la sonnerie (IES) sert a indiquer le nombre maximal de terminaux qui peuvent etre raccordes a une interface telephonique. La terminaison d'une interface peut consister en une combinaison quelconque de dispositifs, a la seule condition que la somme d'indices d'equivalence de la sonnerie de tous les dispositifs n'excede pas cinq.

Faks İşareti

1991 tarihli Telefon Kullanıcısı Koruma Kanunu'na göre bir faks makinesi üzerinden bilgisayar veya başka bir elektronik aygıt kullanarak herhangi bir mesaj gönderirken mesajın gönderilen her sayfasının üst ya da alt kenar boşluklarında veya gönderinin ilk sayfasında aşağıdaki bilgileri içermemesi yasadışı eylem olarak kabul edilir:

1. Iletim tarihi ve saati
2. Mesajı gönderen işletme, kuruluş veya kişinin tanımı, ve
3. Gönderen makine, işletme, kuruluş veya kişinin telefon numarası.

Telefon Şirketi, işletmesinin operasyonu açısından makul bir şekilde gerek görülmesi ve FCC Bölüm 68'deki yönetmelikle çelişki yaratmaması halinde, iletişim hizmetlerinde, donanım işlemlerinde veya prosedürlerde değişiklik yapabilir. Bu tür değişiklikler, herhangi bir müşteri terminali donanımını telefon şirketinin iletişim hizmetleri ile uyumsuz hale getirirse, bu tür terminal donanımlarının değiştirilmesini veya üzerinde değişiklik yapılmasını gerektirirse ya da maddi olarak kullanımını veya performansını etkilerse, müşteriye, servisi kesintisiz olarak almaya devam etme imkanı sunmak için yazılı olarak yeterli bilgi verecektir.

Çalma Denkliği Numarası

Bu makine için Çalma Denkliği Numarası ve FCC Ruhsat Numarası makinenin altında veya arkasında yer alan etikette bulunmaktadır. Bazı durumlarda, bu numaraları telefon şirketine bildirmeniz gerekebilir.

Çalma Denkliği Numarası (REN), telefon hattına verilen yükün ölçüsüdür ve hattı "aşırı yükleyip yüklemediğinizi" belirlemekte faydalıdır. Aynı telefon hattına birden çok türde donanım bağlamak, telefon çağrıları yapma ve almada, özellikle de hattınız arandığında çalmada sorunlar yaratabilir. Telefon şirketinden düzgün servis alabilmek için telefon hattı üzerindeki ekipmanınızın Çalma Denkliği Numaraları toplamının beşten az olması gerekmektedir. Bazı durumlarda, hattınızda beş toplamı kullanışlı olmayabilir. Telefon ekipmanınızdan herhangi biri doğru çalışmıyorsa, telefon şebekesine zarar verebileceği için hemen telefon hattından çıkartmalısınız.

Ekipman FCC kurallarının 68. Kısmına ve ACTA'nın kararlaştırdığı şartlara uygundur. Bu ekipmanın arka kısmında diğer bilgilerin yanı sıra US:AAAEQ##TXXXX formatında, ürün tanıtıcıyı içeren bir etiket bulunur. Bu numara talep edilmesi halinde telefon şirketine sunulmalıdır.

FCC Yönetmeliği, bu donanımda üretici tarafından açık bir şekilde onaylanmamış değişikliklerin, kullanıcının bu donanımı kullanma yetkisini geçersiz kılabileceğini belirtmektedir. Terminal ekipmanının telefon şebekesine zarar vermesi durumunda, telefon şirketi müşteriye servisin durdurulabileceğini bildirmelidir. Ancak, önceden uyarının mümkün olmadığı hallerde şirket aşağıdakileri sağlamak kaydıyla servisi geçici olarak kesebilir:

a Müşteriye derhal haber vermek.

b Müşteriye donanım sorununu giderme fırsatı tanımak.

c müşteriyi, FCC Kuralları ve Yönetmeliği, Bölüm 68, Alt Bölüm E'de belirtilen prosedürlere göre, Federal İletişim Komisyonu'na şikayette bulunma hakkı olduğunu bildirmek.

Ayrıca şunları da bilmelisiniz:

- Makineniz, dijital PBX sistemine bağlanacak şekilde tasarlanmamıştır.
- Makinenizle aynı telefon hattında bir bilgisayar modemi veya faks modem kullanmayı düşünüyorsanız, tüm donanımda iletim ve alım sorunları yaşayabilirsiniz. Normal telefon dışında hiçbir donanımın makinenizle aynı hattı paylaşmaması tavsiye edilir.
- Bulunduğunuz bölgede sık sık elektrik dalgalanmaları meydana geliyor veya yıldırım düşüyorsa, hem güç hem de telefon hatları için akım dalgalanması koruyucuları takmanızı tavsiye ederiz. Akım dalgalanması koruyucularını bayinizden veya telefon ve elektronik malzeme mağazalarından satın alabilirsiniz.

- Acil durum numaralarını programlarken ve/veya test aramaları yaparken acil durum hizmeti veren kurumlara niyetinizi bildirmek için acil durumlar için olmayan bir numara kullanın. Acil durum hizmeti veren kurum, acil durum numarasını nasıl test edeceğinize dair ayrıntılı talimatlar verecektir.
- Bu makine, jetonlu serviste veya ortak hatlarda kullanılmamalıdır.
- Bu makine, işitme destek cihazları için manyetik bağlantı sunmaktadır.

Bu ekipmanı, standart modüler jak USOC RJ-11C aracılığıyla güvenli bir şekilde bağlayabilirsiniz.

Takılı Fişin Değiştirilmesi (yalnızca Birleşik Krallık için)

Önemli

Bu makinenin elektrik kablosunda standart (BS 1363) 13 amperlik fiş ve 13 amperlik sigorta bulunmaktadır. Sigortayı kontrol ettiğinizde veya değiştirdiğinizde, her zaman 13 amperlik sigorta kullanmanız gerekir. Sigortanın kapağının yerine takılması gerekir. Sigorta kapağını kaybederseniz, yerine yenisini takıncaya dek fişi kullanmayın.

Makineyi satın aldığınız kişilerle temas kurun.

13 amperlik fiş, İngiltere'de en yaygın kullanılan fiş türüdür ve uygun olmalıdır. Bununla birlikte, bazı binalarda (genellikle eski yapılarda) normal 13 amperlik priz bulunmamaktadır. Uygun bir fiş adaptörü satın almanız gerekir. Kalıplanmış fişi çıkarmayın.

Kalıplanmış fişi keserseniz hemen atın. Bu fişi tekrar bağlayamazsınız; aksi takdirde prize taktığınızda elektriğe kapılabilirsiniz.

Yasal Bilgiler

Önemli uyarı:

Bu makineyi topraklamanız gerekir.

Elektrik kablosundaki teller aşağıdaki renk kodlarındadır:

- **Yeşil ve Sarı:** Toprak
- **Mavi:** Nötr
- **Kahverengi:** Elektrik yüklü

Elektrik kablosundaki tellerin rengi fişinizdeki renklere uymuyorsa aşağıda belirtilenleri yapın:

Yeşil ve sarı teli, “E” harfli veya güvenlik “Toprak sembollü” veya yeşil ve sarı veya yeşil renkli pime bağlamalısınız.

Mavi teli, “N” harfli veya siyah renkli pime bağlamalısınız.

Kahverengi teli, “L” harfli veya kırmızı renkli pime bağlamalısınız.

Fişte, adaptörde veya dağıtım panosunda 13 amperlik sigorta olması gerekir.

Uygunluk beyanı (Avrupa ülkeleri)

Onaylar ve Sertifikalar

CE

Samsung Electronics, bu [CLX-419xN/CLX-626xND] cihazlarının Alçak Gerilim Direktifi (2006/95/EC), EMC Direktifi (2004/108/EC) temel şartları ve diğer ilgili hükümlerine uygun olduğunu beyan eder.

Samsung Electronics bu [CLX-419xFN/CLX-419xFW/ C186xFW/CLX-626xFD/CLX-626xFR/CLX-626xFW] ürünlerinin R&TTE Direktifi 1999/5/EC temel gereksinimlerine ve diğer ilgili hükümlerine uygun olduğunu beyan eder.

Uygunluk bildirimi **www.samsung.com** web sitesinde incelenebilir. EuDoC’yi gözden geçirmek için, Destek > İndirme Merkezi’ne gidin ve yazıcınızın (MFP) adını girin.

1 Ocak 1995: Üye devletlerin düşük voltajlı donanımlarla ilgili yasalarının uyumlu hale getirilmesiyle ilgili 2006/95/EC No’lu Konsey Yönergesi.

1 Ocak 1996: Üye Devletlerin elektromanyetik uyumlulukla ilgili yasalarının uyumlu hale getirilmesiyle ilgili 2004/108/EC sayılı Konsey Direktifi.

9 Mart 1999: Radyo donanımı ve telekomünikasyon terminal donanımı ve uyumluluklarının karşılıklı olarak tanınması ile ilgili 1999/5/EC No’lu Konsey Yönergesi. İlgili Direktifleri ve referans standartlarını tanımlayan tam bir bildirimi Samsung Electronics Co., Ltd. temsilcinizden temin edebilirsiniz.

EC Belgelendirmesi

1999/5/EC Radyo Donanımı ve Telekomünikasyon Terminal Donanımı Direktifi (FAX) uyarınca belgelendirme

Bu Samsung ürünü, Direktif 1999/5/EC hükümlerine uygun olarak analog genel anahtarlı telefon şebekesine (PSTN) Avrupa çapında tek terminalli bağlantı için Samsung tarafından belgelendirilmiştir. Ürün, ulusal PSTN'ler ve Avrupa ülkelerinin uyumlu PBX'leri ile uyumlu çalışacak şekilde tasarlanmıştır:

Herhangi bir sorun durumunda, ilk etapta Samsung Electronics Co., Ltd. şirketine bağlı Avrupa Kalite Güvence Laboratuarı ile irtibata geçilmelidir.

Ürün TBR21 standardına göre test edilmiştir. Bu standarda uygun terminal donanımının kullanımı ve uygulamasında yardımcı olmak üzere, Avrupa Telekomünikasyon Standartları Enstitüsü (ETSI) TBR21 terminallerinin şebeke uyumluluğunu sağlamak üzere notlar ve ilave şartları içeren bir tavsiye belgesi (EG 201 121) yayınlamıştır. Ürün, bu belgede yer alan tavsiye notlarına göre tasarlanmıştır ve tümüyle tam olarak uyumludur.

Avrupa radyo onay bilgisi (AB onaylı telsiz aygıtlarıyla takılan ürünler için)

2,4 GHz/5 GHz bandında çalışan düşük güçteki Radyo LAN cihazları (radyo frekansı (RF) ile çalışan kablosuz iletişim cihazları), ev veya ofis kullanımına göre tasarlanmış yazıcı sisteminizde mevcut (gömülü) olabilir. Bu bölüm, yalnızca bu aygıtlar mevcutsa geçerlidir. Kablosuz aygıtların varlığını doğrulamak için sistem etiketine bakın.

CE Sisteminizde bulunabilen kablosuz aygıtların Avrupa Birliği veya bağlantılı bölgelerde kullanımına ancak sistem etiketinde bir Onaylanmış Kuruluş Tescil Numarası ve Uyarı Simgesiyle bir CE işareti bulunuyorsa izin verilir.

Yazıcınıza gömülü olabilecek kablosuz aygıt veya aygıtların güç çıkışı, Avrupa Komisyonu tarafından R&TTE direktifi vasıtasıyla getirilen RF maruz kalma sınırlarının hayli altındadır.

Kablosuz onaylar kapsamındaki Avrupa devletleri:

AB ülkeleri

Kullanımda sınırlamalar olan Avrupa devletleri:

EU

Fransa'da bu ekipman iç mekanlarda kullanılamayabilir.

AEA/ASTB ülkeleri

Şu an hiç sınırlama yoktur

Yasal Bilgiler

Yalnızca İsrail için

מס׳ אישור אלחוטי של משרד התקשורת הוא 51-30319
אסור להחליף את האנטנה המקורית של המכשיר,
ולא לעשות בו כל שינוי טכני אחר.

Düzenleyici uyumluluk bildirimleri

Kablosuz aygıtlar için kılavuz

Düşük güçlü, Radyo LAN aygıtları (radyo frekansı (RF) kablosuz iletişim aygıtları), 2,4 GHz Bandında çalışan aygıtlar yazıcı sisteminizde (entegre halde) bulunabilir. Aşağıdaki bölüm, kablosuz aygıt çalıştırırken dikkate alınması gereken konulara genel bir bakıştır.

Belli ülkeler ile ilgili ilave kısıtlamalar, uyarılar ve endişeler özel ülke bölümlerinde (veya ülke grubu bölümlerinde) listelenmiştir. Sisteminizdeki kablosuz aygıtlar yalnızca, sistem dereceleme etiketi üzerindeki Radyo Onay İşaretleriyle tanımlanan ülkelerde kullanılabilirler. Kabloyu kullanacağınız ülke listede yoksa şartlarla ilgili olarak yerel Telekomünikasyon Kurumu'na danışın. Kablosuz aygıtlar sıkı bir düzenlemeye tabidir ve kullanımlarına izin verilmeyebilir.

Yazıcınızda gömülü olabilecek kablosuz aygıtın veya aygıtların güç çıkışı, şu anda bilinen RF maruz kalma sınırlarının çok altındadır. (Yazıcınızda gömülü olabilecek) kablosuz aygıtlar radyo frekans güvenlik standartları ve önerilerinde izin verilenden daha az enerji yaydıkları için imalatçı, bu aygıtların kullanımının güvenli olduğuna inanmaktadır. Güç seviyelerinden bağımsız olarak, normal çalışma sırasında insan temasının en aza indirgenmesine dikkat edilmelidir.

Gövdenin yanında kablosuz bir aygıtın kullanılması için, aygıt ile gövde arasında 20 cm (bu mesafe, çıkıntıları kapsamaz) açıklık gerektiren genel bir kural vardır. Bu aygıt, kablosuz aygıtlar açıkken ve iletim yapıyorken gövdeden 20 cm'den daha fazla mesafede kullanılmalıdır.

Bu verici, herhangi başka bir anten veya vericiyle birlikte kurulmamalı veya çalıştırılmamalıdır.

Bazı durumlar kablosuz aygıtlarda kısıtlama gerektirir. Yaygın kısıtlamalarla ilgili örnekler aşağıda verilmiştir:

Radyo frekans kablosuz iletişim, ticari uçaklardaki ekipmanlara müdahale edebilir. Mevcut havacılık düzenlemeleri, bir uçakta seyahat ederken kablosuz aygıtların kapatılmasını gerektirir. IEEE 802.11 (kablosuz Ethernet olarak da bilinir) ve Bluetooth iletişim aygıtları, kablosuz iletişim sağlayan aygıtlara örnektir.

Diğer aygıtlarla veya servislerle parazit riskinin zararlı olduğu ve zararlı görüldüğü ortamlarda, kablosuz aygıt kullanma seçeneği kısıtlanabilir veya kaldırılabilir. Havaalanları, Hastaneler ve Oksijen veya tutuşabilir gaz içeren atmosferler, kablosuz aygıt kullanımının kısıtlanabildiği veya kaldırılabildiği sınırlı örneklerdir. Kablosuz aygıt kullanım yaptırımından emin olmadığınız ortamlarda bulunduğunuzda kablosuz aygıtı kullanmadan veya açmadan önce onay için yetkili kişiye başvurun.

Her ülke kablosuz aygıt kullanımıyla ilgili farklı kısıtlamalara sahiptir. Sisteminizde kablosuz bir aygıt bulunduğu için, sisteminizle ülkeler arasında seyahat ederken herhangi bir hareket veya yolculuktan önce gideceğiniz ülkede bir kablosuz aygıt kullanımı hakkındaki herhangi bir kısıtlama olup olmadığını yerel Telekomünikasyon Kurumuna danışın.

Sisteminiz dahili entegre bir kablosuz aygıtla donatılmış olarak teslim edildiyse, bütün kapaklar ve kılıflar yerine takılmadan ve sistem tamamen monte edilmeden kablosuz aygıtı kullanmayın.

Kablosuz aygıtlar kullanıcılar tarafından tamir edilemez. Herhangi bir biçimde üzerlerinde değişiklik yapmayın. Kablosuz bir aygıtta yapılacak değişiklik, onu kullanma onayını geçersiz kılacaktır. Tamir için imalatçıya başvurun.

Sadece aygıtın kullanılacağı ülke için onaylanmış sürücüleri kullanın. Üreticinin Sistem Geri Yükleme Kiti'ne bakın veya ek bilgi için üreticinin Teknik Destek bölümüne başvurun.

Yalnızca Çin için

产品中有毒有害物质或元素的名称及含量

部件名称	有毒有害物质或元素					
	铅 (Pb)	汞 (Hg)	镉 (Cd)	六价铬 (Cr^{6+})	多溴联苯 (PBB)	多溴联苯醚 (PBDE)
塑料	O	O	O	O	O	O
金属 (机箱)	X	O	O	O	O	O
印刷电路部件 (PCA)	X	O	O	O	O	O
电缆 / 连接器	X	O	O	O	O	O
电源设备	X	O	O	O	O	O
电源线	X	O	O	O	O	O
机械部件	X	O	O	O	O	O
卡盒部件	X	O	O	O	O	O
定影部件	X	O	O	O	O	O
扫描仪部件 - CCD (如果有)	X	X	O	O	O	O
扫描仪部件 - 其它 (如果有)	X	O	O	O	O	O
印刷电路板部件 (PBA)	X	O	O	O	O	O
墨粉	O	O	O	O	O	O
滚筒	O	O	O	O	O	O

○：表示该有毒有害物质在该部件所有均质材料中的含量均在 SJ/T 11363-2006 标准规定的限量要求以下。

×：表示该有毒有害物质至少在该部件的某一均质材料中的含量超出 SJ/T 11363-2006 标准规定的限量要求。

以上表为目前本产品含有有毒有害物质的信息。本信息由本公司的配套厂家提供，经本公司审核后而做成，本产品的部分部件含有有毒有害物质，这些部件是在现有科学技术水平下暂时无可替代物质，但三星电子将会一直为满足 SJ/T 11363-2006 标准而做不懈的努力。

Telif Hakkı

© 2012 Samsung Electronics Co., Ltd. Tüm hakları saklıdır.

Bu kullanıcı kılavuzu yalnızca bilgi amaçlıdır. Burada verilen tüm bilgiler önceden haber verilmeksizin değiştirilebilir.

Samsung Electronics, bu kullanıcı kılavuzunun kullanımından doğan veya kılavuzun kullanımıyla ilişkili olan doğrudan veya dolaylı hasarlardan sorumlu değildir.

- Samsung ve Samsung logosu, Samsung Electronics Co., Ltd. şirketinin ticari markalarıdır.
- Microsoft, Windows, Windows Vista, Windows 7, Windows 8 ve Windows Server 2008 R2, Microsoft Corporation'ın tescilli ticari markaları ya da ticari markalarıdır.
- Microsoft, Internet Explorer, Excel, Word, PowerPoint ve Outlook, Microsoft Corporation şirketinin ABD ve diğer ülkelerde tescilli markaları veya ticari markalarıdır.
- Google, Picasa, Google Cloud Print, Google Docs, Android ve Gmail, Google Inc. şirketinin tescilli markaları veya ticari markalarıdır.
- iPad, iPhone, iPod touch, Mac ve Mac OS, Apple Inc. şirketinin ABD ve diğer ülkelerde tescilli bulunan ticari markalarıdır.
- AirPrint ve AirPrint logosu, Apple Inc. şirketinin ticari markalarıdır.
- Diğer tüm marka veya ürün adları ilgili şirketlerin ya da kuruluşların ticari markalarıdır.

Açık kaynak lisans bilgileri için, verilen CD-ROM içindeki "**LICENSE.txt**" dosyasına bakın.

REV. 3.00

Kullanıcı Kılavuzu

Samsung Printer *Xpress*

CLX-419x series
CLX-626x series
C186x series

GELIŞMIŞ

Bu kılavuz, çeşitli işletim sistemi ortamları üzerinde kurulum, gelişmiş yapılandırma, çalıştırma ve sorun giderme süreçleri hakkında bilgi vermektedir.

Modele veya ülkeye bağlı olarak bazı özellikler mevcut olmayabilir.

TEMEL

Bu kılavuz, Windows üzerinde kurulum, temel çalıştırma ve sorun giderme süreçleri hakkında bilgi vermektedir.

GELİŞMİŞ

1. Yazılım Yükleme

Mac için yükleme 185
Mac için yeniden yükleme 186
Linux için yükleme 187
Linux için yeniden yükleme 188

2. Ağa Bağlı Makine Kullanma

Kullanışlı ağ programları 190
Kablolu ağ ayarları 191
Ağ üzerinden sürücü yüklenmesi 195
IPv6 yapılandırması 204
Kablosuz ağ kurulumu 207
Samsung Mobile Print 255
NFC özelliğini kuıllanma 256
AirPrint 262
Google Cloud Print™ 264

3. Faydalı Ayar Menüleri

Bir bölümü okumaya başlamadan önce 268
Yazdir 269
Fotokopi 270
Faks 276
Tarama 282
Sistem kurulumu 287
Yönetici Kurulumu 302
Eco 303
Direkt USB 304

4. Ayırt Edici Özellikler

İrtifa ayarı 306
E-posta adresini saklama 307
Çeşitli karakterlerin girilmesi 309
Faks adres defterinin ayarlanması 310
Yetkili kullanıcıları kaydetme 314
Yazdırma özellikleri 315
Tarama özellikleri 332

Faks özellikleri 341
Paylaşılan klasör özelliklerini kullanma 353
İsteğe bağlı cihaz özelliklerini kullanma 354

5. Yararlı Yönetim Araçları

Yönetim araçlarına erişim 357
Easy Capture Manager 358
Samsung Easy Color Manager 359
Samsung AnyWeb Print 360
Easy Eco Driver 361
SyncThru™ Web Service'i kullanma 362
Samsung Easy Document Creator Kullanımı 366
Samsung Kolay Yazıcı Yöneticisi Kullanımı 367
Samsung Yazıcı Durumu Kullanımı 370
Samsung Printer Experience'ı Kullanma 372

6. Sorun Giderme

Kağıt besleme sorunları 380
Güç ve kablo bağlantı sorunları 381
Yazdırma sorunları 382
Yazdırma kalitesi sorunları 386
Fotokopi sorunları 394
Tarama sorunları 395
Faks sorunları 397
İşletim sistemi sorunları 399

1. Yazılım Yükleme

Bu bölümde, makinenin bir kablo ile bağlandığı ortamlarda kullanım için temel ve yardımcı yazılımların yüklenmesine yönelik talimatlar yer almaktadır. Yerel olarak bağlı bir makine, kablo ile bilgisayarınıza doğrudan bağlanmış bir makinedir. Makineniz bir ağa bağlı ise, aşağıdaki adımları atlayın ve ağa bağlı makinenin sürücüsünü yüklemeye devam edin (bkz. "Ağ üzerinden sürücü yüklenmesi", sayfa 195).

- **Mac için yükleme** 185
- **Mac için yeniden yükleme** 186
- **Linux için yükleme** 187
- **Linux için yeniden yükleme** 188

- Windows işletim sistemi kullanıcısı iseniz, makine sürücüsünün yüklenmesi konusunda Temel Kılavuz'a bakın (bkz. "Sürücüyü yerel olarak yükleme", sayfa 35).
- Yalnızca 3 metreden (118 inç) uzun olmayan bir USB kablosu kullanın.

Mac için yükleme

Mac OS X 10.4 için, yazıcı yazılımını yüklemek için Samsung web sitesinden yazılımı indirmeniz gerekmektedir (http://www.samsung.com > ürününüzü bulun > Destek veya Karşıdan Yüklemeler).

1 Makinenin bilgisayarınıza bağlı ve açık olduğundan emin olun.

2 Ürünile birlikte verilen yazılım CD'sini CD-ROM sürücünüze yerleştirin.

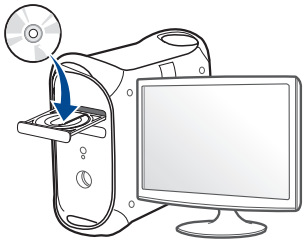

3 Mac masaüstünüzde görünen CD-ROM simgesini çift tıklatın.

- Mac OS X 10.8 için, **Finder**'da görünen CD-ROM'a çift tıklayın.

4 **MAC_Installer** klasörü > **Installer OS X** simgesine çift tıklayın.

5 **Continue** seçeneğine tıklatın.

6 Lisans sözleşmesini okuyup **Continue** seçeneğini tıklatın.

7 Lisans sözleşmesini kabul etmek için **Agree** seçeneğini tıklatın.

8 **Install**'u tıklatın. Makine işlemleri için gereken bileşenlerin tümü yüklenir.

Customize öğesine tıklarsanız, yüklenecek bileşenleri teker teker seçebilirsiniz.

9 Parolayı girin ve **OK** düğmesini tıklatın.

10 **USB Connected Printer**'den **Printer Connection Type**'nı seçin ve **Continue**'a tıklayın.

11 Yazıcınızı seçmek için **Add Printer** düğmesine tıklayın ve bunu yazıcı listenize ekleyin.

Eğer makineniz faksı destekliyorsa, faksınızı seçmek için **Add Fax** düğmesine tıklayın ve faks listenize ekleyin

12 Yükleme tamamlandıktan sonra, **Close** düğmesini tıklatın.

Mac için yeniden yükleme

Yazıcı sürücüsü düzgün çalışmıyorsa, sürücüyü kaldırın ve yeniden yükleyin.

1. **Applications** klasörü > **Samsung** > **Printer Software Uninstaller** uygulamasını açın.
2. Yazıcı yazılımının kurulumunu kaldırmak için, **Continue**'a tıklayın.
3. Silmek istediğiniz programı işaretleyin ve **Uninstall** üzerine tıklayın.
4. Parolayı girin ve **OK** düğmesini tıklatın.
5. Kaldırma tamamlandıktan sonra, **Close** düğmesini tıklatın.

Daha önceden bir makine eklenmişse, **Print Setup Utility** veya **Print & Fax** seçeneğinden silin.

Linux için yükleme

Yazıcı yazılımını kurmak için Samsung internet sitesinden Linux yazılım paketlerini indirmeniz gerekmektedir (http://www.samsung.com > ürününüzü bulun > Destek veya Karşıdan Yüklemeler).

Unified Linux Driver Yükleme

Makine yazılımını kurmak için yetkili kullanıcı (root) olarak bağlanmalısınız. Yetkili kullanıcı değilseniz, sistem yöneticinize danışın.

1. Makinenin bilgisayarınıza bağlı ve açık olduğundan emin olun.
2. Sisteminizde **Unified Linux Driver** paketini kopyalayın.
3. Terminal programını açın ve paketi kopyaladığınız klasöre gidin.
4. Paketi çıkartın.
5. **uld** klasörüne gidin.
6. "./**install.sh**" komutunu yürütün (Eğer kök olarak oturum açmadıysanız, "**sudo**" komutunu "**sudo ./install.sh**" olarak yürütün)
7. Kuruluma devam edin.
8. Kurulum tamamlandığında, yazdırma programını başlatın (**System** > **Administration** > **Printing** kısmına gidin veya Terminal programında "**system-config-printer**" komutunu çalıştırın).
9. **Add** üzerine tıklatın.
10. Yazıcınızı seçin.
11. **Forward** düğmesine tıklayın ve sisteminize ekleyin.

Linux için yeniden yükleme

Yazıcı sürücüsü düzgün çalışmıyorsa, sürücüyü kaldırın ve yeniden yükleyin.

1. **Terminal** programını açın.
2. **Unified Linux Driver** paketinden çıkarılan **uld** klasörüne gidin.
3. "./**uninstall.sh**" komutunu yürütün (Eğer kök olarak oturum açmadıysanız, "**sudo**" komutunu "**sudo ./uninstall.sh**" olarak yürütün)
4. Kuruluma kaldırmaya devam edin.

2. Ağa Bağlı Makine Kullanma

Bu bölüm, ağ bağlantılı makineyi ve yazılımını kurmanız için adım adım talimatlar sunmaktadır.

- **Kullanışlı ağ programları** 190
- **Kablolu ağ ayarları** 191
- **Ağ üzerinden sürücü yüklenmesi** 195
- **IPv6 yapılandırması** 204
- **Kablosuz ağ kurulumu** 207
- **Samsung Mobile Print** 255
- **NFC özelliğini kuıllanma** 256
- **AirPrint** 262
- **Google Cloud Print™** 264

Desteklenen isteğe bağlı cihazlar ve özellikler, modele göre farklılık gösterebilir (Bkz. "Modellere göre özellikler", sayfa 8).

Kullanışlı ağ programları

Ağ ortamında ağ ayarlarını kolayca ayarlamak için birkaç program kullanılabilir. Özellikle ağ yöneticisine yönelik olarak, ağ üzerindeki birkaç makineyi yönetmek mümkündür.

- Aşağıdaki programları kullanmadan önce, ilk olarak IP adresini ayarlayın.
- Modele veya bulunduğunuz ülkeye bağlı olarak bazı özellikler ve isteğe bağlı ürünler kullanılamayabilir (bkz. "Modellere göre özellikler", sayfa 8).

SyncThru™ Web Service

Ağ makinenizde yerleşik olarak bulunan bir web sunucusudur ve şu görevleri gerçekleştirmenizi sağlar (bkz. "SyncThru™ Web Service'i kullanma", sayfa 362).

- Sarf malzemeleri bilgisi ve durumunu kontrol etme.
- Makine ayarlarını özelleştirme.
- E-posta bildirim seçeneğini ayarlama. Bu seçeneği ayarladığınızda, makine durumu (toner kartuşu eksikliği veya makine hatası) otomatik olarak belirli bir kişinin e-posta adresine gönderilecektir.
- Makinenin farklı ağ ortamlarına bağlanması için gerekli olan ağ parametrelerini yapılandırmanızı sağlar.

SyncThru™ Web Admin Service

Ağ yöneticileri için web tabanlı makine yönetimi çözümü. SyncThru™ Web Admin Service ağ araçlarını yönetmek için etkili bir yol sağlar ve kurumsal Internet erişiminizin olduğu her yerden ağ makinesini uzaktan izleme ve sorunlarını giderme olanağı tanır.

- Bu programı http://solution.samsungprinter.com adresinden indirin.

SetIP kablolu ağ ayarları

Bu yardımcı program bir ağ arabirimi seçmenizi ve TCP/IP protokolü ile kullanılacak IP adreslerini manüel olarak yapılandırmanızı sağlar.

- Bkz. "SetIP (Windows) kullanarak IPv4 yapılandırması", sayfa 191.
- Bkz. "SetIP (Mac) kullanarak IPv4 yapılandırması", sayfa 192.
- Bkz. "SetIP (Linux) kullanarak IPv4 yapılandırması", sayfa 194.

- Makine ağ bağlantı noktasını desteklemiyorsa, bu özelliği kullanmak mümkün olmayacaktır (bkz. "Arkadan görünüm", sayfa 27).
- TCP/IPv6 bu program tarafından desteklenmemektedir.

Kablolu ağ ayarları

Bir ağ yapılandırma raporunun yazdırılması

Makinenin mevcut ağ ayarlarını gösteren bir **Ağ Yapılandırma Raporu**'nu makinenin kontrol panelinden yazdırabilirsiniz. Bu işlem bir ağ kurmanıza yardımcı olur.

- Menülere erişim modelden modele farklılık gösterebilir (bkz. "Menüye erişim", sayfa 39).
- Bazı modellerde alt-seviyedeki menülere dönmek için **OK** düğmesine basmanız gerekebilir.

- **Makinede görüntü ekranı var:** Kontrol panelinden (**Menü**) düğmesine basın ve **Ağ** > **Ağ Yapilandirmasi** öğesini seçin.
- **Makinede dokunmatik ekran vardır: Ayarlar** öğesine gitmek için **Ana** ekrandan > **Makine Kurulumu** > **Snrk** > **Raporlar** > **Ağ Yapilandirmasi** öğesine tıklayın.

Bu **Ağ Yapılandırma Raporu** ile makinenizin MAC adresini ve IP adresini bulabilirsiniz.

Örneğin:

- MAC Adresi: 00:15:99:41:A2:78
- IP Adresi: 169.254.192.192

IP adresinin ayarlanması

- Makine ağ arayüzünü desteklemiyorsa, bu özelliği kullanmak mümkün olmayacaktır (bkz. "Arkadan görünüm", sayfa 27).
- TCP/IPv6 bu program tarafından desteklenmemektedir.

Öncelikle ağdan yazdırma ve yönetimler için bir IP adresi ayarlamanız gereklidir. Genel olarak yeni IP adresi, ağdaki DHCP (Dinamik Ana Bilgisayar Yapılandırma Protokolü) sunucusu tarafından otomatik olarak atanır.

SetIP (Windows) kullanarak IPv4 yapılandırması

SetIP programını kullanmadan önce, **Denetim Masası** > **Güvenlik Merkezi** > **Windows Güvenlik Duvarı** öğesini seçerek bilgisayarın güvenlik duvarını devre dışı bırakın.

Aşağıdaki talimatlar modelinize göre değişiklik gösterebilir.

Kablolu ağ ayarları

1. Yazılımı Samsung web sitesinden indirin, ardından paketten çıkarın ve yükleyin: (http://www.samsung.com > ürününüzü bulun > Destek veya karşıdan yüklemeler).
2. Kurulum penceresindeki talimatları izleyin.
3. Makinenizi bir ağ kablosuyla ağa bağlayın.
4. Makineyi açın.
5. Windows **Başlat** menüsünden, **Tüm Programlar** > **Samsung Printers** > **SetIP** > **SetIP** öğesini seçin.
6. TCP/IP yapılandırması penceresini açmak için, simgesine (soldan üçüncü) tıklamak üzere SetIP penceresini açın.
7. Yapılandırma penceresinde makinenin yeni bilgilerini girin. Bir şirket intranetindeyseniz, devam etmeden önce ağ yöneticisi tarafından atanan bu bilgileri edinmeniz gerekebilir.

Ağ Yapılandırma Raporu'ndan (bkz. "Bir ağ yapılandırma raporunun yazdırılması", sayfa 191) makinenin MAC adresini bulun ve iki nokta üst üste koymadan girin. Örneğin, 00:15:99:29:51:A8 ise 0015992951A8 olur.

8. **Uygula** seçeneğini ve ardından **Tamam** düğmesini tıklatın. Makine otomatik olarak **Ağ Yapılandırma Raporu** yazdırır. Tüm ayarların doğru olduğunu onaylayın.

SetIP (Mac) kullanarak IPv4 yapılandırması

SetIP programını kullanmadan önce, **System Preferences** > **Security** > **Firewall** öğesini seçerek bilgisayarın güvenlik duvarını devre dışı bırakın.

Aşağıdaki talimatlar modelinize göre değişiklik gösterebilir.

1. Makinenizi bir ağ kablosuyla ağa bağlayın.
2. Ürün ile birlikte verilen yazılım CD'sini CD-ROM sürücünüze yerleştirin.

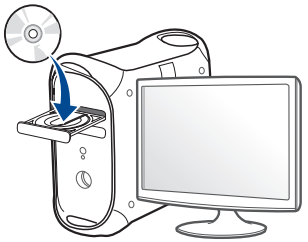

3. Mac masaüstünüzde görünen CD-ROM simgesini çift tıklatın.
   - Mac OS X 10.8 için, Bulucuda görünen CD-ROM'a çift tıklayın.
4. **MAC_Installer** klasörü > **Installer OS X** simgesine çift tıklayın.
5. **Continue** seçeneğine tıklatın.
6. Lisans sözleşmesini okuyup **Continue** seçeneğini tıklatın.
7. Lisans sözleşmesini kabul etmek için **Agree** seçeneğini tıklatın.

Kablolu ağ ayarları

8 **Install**'u tıklatın. Makine işlemleri için gereken bileşenlerin tümü yüklenir.

Customize öğesine tıklarsanız, yüklenecek bileşenleri teker teker seçebilirsiniz.

9 Parolayı girin ve **OK** düğmesini tıklatın.

10 Bilgisayarınızdaki tüm uygulamaların kapatılacağını bildiren ileti görüntülendiğinde **Continue**'yu tıklatın.

11 **Network Connected Printer(Wired or Wireless)** ekranından **Printer Connection Type** seçeneğini seçin, **Set IP Address** üzerine tıklayın.

12 TCP/IP yapılandırması penceresini açmak için, simgesine (soldan üçüncü) tıklamak üzere SetIP penceresini açın.

13 Yapılandırma penceresinde makinenin yeni bilgilerini girin. Bir şirket intranetindeyseniz, devam etmeden önce ağ yöneticisi tarafından atanan bu bilgileri edinmeniz gerekebilir.

Ağ Yapılandırma Raporu'ndan (bkz. "Bir ağ yapılandırma raporunun yazdırılması", sayfa 191) makinenin MAC adresini bulun ve iki nokta üst üste koymadan girin. Örneğin, 00:15:99:29:51:A8 ise 0015992951A8 olur.

14 **Apply** seçeneğini ve ardından **OK** düğmesini tıklatın. Makine otomatik olarak **Ağ Yapılandırma Raporu** yazdırır. Tüm ayarların doğru olduğunu onaylayın.

Kablolu ağ ayarları

SetIP (Linux) kullanarak IPv4 yapılandırması

SetIP programını kullanmadan önce **System Preferences** veya **Administrator** öğesini seçerek bilgisayarın güvenlik duvarını devre dışı bırakın.

Aşağıdaki talimatlar modelinize veya işletim sistemlerine göre değişiklik gösterebilir.

1. Samsung web sitesinden SetIP programını indirin ve ayıklayın.
2. **cdroot/Linux/noarch/at_opt/share/utils** klasöründeki **SetIPApplet.html** dosyasına çift tıklayın.
3. TCP/IP yapılandırma penceresini açmak için tıklatın.
4. Yapılandırma penceresinde makinenin yeni bilgilerini girin. Bir şirket intranetindeyseniz, devam etmeden önce ağ yöneticisi tarafından atanan bu bilgileri edinmeniz gerekebilir.

Ağ Yapılandırma Raporu'ndan (bkz. "Bir ağ yapılandırma raporunun yazdırılması", sayfa 191) makinenin MAC adresini bulun ve iki nokta üst üste koymadan girin. Örneğin, 00:15:99:29:51:A8 ise 0015992951A8 olur.

5. Makine otomatik olarak **Ağ Yapılandırma Raporu** yazdırır.

Ağ üzerinden sürücü yüklenmesi

- Modele veya bulunduğunuz ülkeye bağlı olarak bazı özellikler ve isteğe bağlı ürünler kullanılamayabilir (bkz. "Modellere göre özellikler", sayfa 8).
- Makine ağ arayüzünü desteklemiyorsa, bu özelliği kullanmak mümkün olmayacaktır (bkz. "Arkadan görünüm", sayfa 27).
- Yazılım CD's,ni CD-ROM sürücüsüne yerleştirdiğinizde yazıcı sürücüsünü ve yazılımı yükleyebilirsiniz. Windows için, yazıcı sürücüsünü ve yazılımı **Kurulacak Yazılımı ve Yardımcı Programları Seç** penceresinden seçin.

Windows

Güvenlik duvarı yazılımı ağ iletişimini engelliyor olabilir. Aygıtı ağa bağlamadan önce bilgisayarın güvenlik duvarını devre dışı bırakın.

1 Makinenin ağa bağlı ve açık olduğundan emin olun. Ayrıca, makinenizin IP adresi ayarlanmalıdır (bkz. "IP adresinin ayarlanması", sayfa 191).

2 Ürünile birlikte verilen yazılım CD'sini CD-ROM sürücünüze yerleştirin.

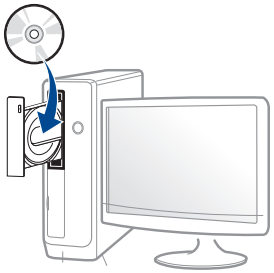

Kurulum penceresi açılmazsa, **Başlat** > **Tüm Programlar** > **Donatılar** > **Çalıştır**'ı tıklatın.

X:**Setup.exe** yazın ("X" harfi yerine CD-ROM sürücünüzü gösteren harfi kullanın) ve **Tamam**'ı tıklatın.

- Windows 8 için,

  Kurulum penceresi açılmazsa **Charms(Düğmeler)**'tan **Arama** > **Apps(Uygulamalar)**'ı seçin ve **Çalıştır**'ı aratın. "X" kısmını CD-ROM sürücünüzü temsil eden harfle değiştirerek X:\Setup.exe yazın ve **OK** öğesini tıklatın.

  "**Bu diskte yapılacakları seçmek için dokunun**." açılır penceresi görüntülenirse pencereye tıklayın ve **Run Setup.exe**'yi seçin

3 Kurulum penceresinde kurulum sözleşmelerini inceleyin ve kabul edin. Ardından **İleri** seçeneğini tıklatın.

4 **Yazıcı Bağlantı Türü** ekranından **Ağ bağlantısı** seçeneğini seçin.

5 Kurulum penceresindeki talimatları izleyin.

Ağ üzerinden sürücü yüklenmesi

Windows 8 Başlat Ekrannından

- **Samsung Printer Experience** uygulaması yalnızca V4 sürücüsü yüklendiği zaman **Başlat** ekranında kullanılabilir. Bilgisayarınız internete bağlıysa V4 sürücüsü Windows Update'den otomatik olarak indirilir. Otomatik olarak indirilmezse, Samsung web sitesinden V4 sürücüsünü manuel olarak indirebilirsiniz, www.samsung.com > ürününüzü bulun > Destek veya karşıdan yüklemeler.
- **Samsung Printer Experience** uygulamasını **Windows Mağaza**'dan indirebilirsiniz. Windows **Store(Mağaza)**'u kullanmak için bir Microsoft hesabına sahip olmalısınız.
  a **Charms(Düğmeler)**'tan **Arama** düğmesini seçin.
  b **Store(Mağaza)** düğmesine tıklayın.
  c Aratın ve **Samsung Printer Experience** düğmesine tıklayın.
  d **yüklemek**'u tıklatın.
- Sürücüyü ürünle birlikte verilen yazılım CD'sini kullanarak yüklerseniz V4 sürücüsü yüklenmez. V4 sürücüsünü **Masaüstü** ekranında kullanmak isterseniz Samsung web sitesinden indirebilirsiniz, www.samsung.com >ürününüzü bulun > Destek veya karşıdan yüklemeler.
- Samsung'un yazıcı yönetim araçlarını yüklemek isterseniz, bunları ürünle birlikte verilen yazılım CD'sini kullanarak yüklemeniz gerekir.

1 Makinenin ağa bağlı ve açık olduğundan emin olun. Ayrıca, makinenizin IP adresi ayarlanmalıdır (bkz. "IP adresinin ayarlanması", sayfa 191).

2 **Charms(Düğmeler)**'tan **Ayarlar** > **Bilgisayar ayarlarını değiştir** > **Aygıtlar**'ı seçin.

3 **Aygıt Ekle** düğmesine tıklayın.

Bulunan makineler ekranda gösterilir.

4 Kullanmak istediğiniz model adına ve ana bilgisayar adına tıklayın.

Makinenin mevcut ana bilgisayar adını gösteren Ağ Yapılandırma Raporu'nu makinenin kontrol panelinden yazdırabilirsiniz (bkz. "Bir ağ yapılandırma raporunun yazdırılması", sayfa 246).

5 Sürücü **Windows Update**'den otomatik olarak yüklenir.

Ağ üzerinden sürücü yüklenmesi

Kolay Kurulum Modu

Kolay kurulum modu herhangi bir kullanıcı müdahalesi gerektirmeyen bir kurulum yöntemidir. Bir defa kuruluma başladığınızda, makine sürücüsü ve yazılım otomatik olarak bilgisayarınıza yüklenir. Komut penceresindeki **/s** veya **/S** yazarak kolay kuruluma başlayabilirsiniz.

Komut Satırı Parametreleri

Aşağıdaki tablo komut penceresinde kullanılabilecek komutları göstermektedir.

Aşağıdaki komut satırı, komut **/s** veya **/S** ile kullanıldığında etkindir ve çalıştırılabilir. **/h**, **/H** veya **/?** salt olarak çalıştırılabilen özel komutlardır.

Komut satırı	Tanım	Açıklama
/s veya /S	Kolay kurulumu başlatır.	Herhangi bir Uls bilgi istemi veya kullanıcı müdahalesi olmadan makine sürücüsünü yükler.
/p“<port adı>” veya /P“<port adı>”	Yazıcı bağlantı noktasını belirler. Standard TCP/IP Port ekranının kullanımıyla Ağ Bağlantı Noktası oluşturulur. Yerel bağlantı noktası için, komut tarafından belirlenmeden önce bu bağlantı noktası sistemde olmalıdır.	Yazıcı bağlantı noktasının adı IP adresi, ana bilgisayar adı, USB yerel bağlantı noktası adı, IEEE1284 bağlantı noktası adı veya ağ yolu olarak belirlenebilir. Örneğin: • /p“xxx.xxx.xxx.xxx” olduğu yerde, “xxx.xxx.xxx.xxx” ağ yazıcısı için IP adresi anlamına gelir. /p“USB001”, /P“LPT1:”, /p“hostname” • /p"\\computer_name \shared_printer" veya "\\xxx.xxx.xxx.xxx\shared_printer", burada, "\\computer_name\shared_printer" veya "\\xxx.xxx.xxx.xxx\shared_printer", iki slaş girilerek yazıcıya giden ağ yolu ve bilgisayar adı veya yazıcıyı paylaşan PC'nin lokal IP adresi ve ardından yazıcının adının paylaşılması anlamına gelir.

Ağ üzerinden sürücü yüklenmesi

Komut satırı	Tanım	Açıklama
/a“<hedef_yol>” veya /A“<hedef_yol>”	Kurulum için hedef yolu belirler. Hedef yol tüm koşulları sağlayan bir yol olmalıdır.	Makine sürücüsü belirli OS bölgesinde yüklenmelidir, bu komut sadece uygulama yazılımına uygulanır.
/n“<Yazıcı adı>” veya /N“<Yazıcı adı>”	Yazıcı adını belirler. Yazıcı örneği belirli yazıcı adında oluşturulabilir.	Bu parametre ile, isteklerinize göre yazıcı örnekleri ekleyebilirsiniz.
/nd veya /ND	Komutlar, yüklenen bir sürücüyü varsayılan bir makine sürücüsü olarak ayarlamak için değildir.	Bu, kurulu bir ya da birkaç yazıcı sürücüsü varsa, kurulu makine sürücüsünün sisteminizdeki varsayılan makine sürücüsü olmayacağını belirtir. Sisteminizde yüklenmiş makine yoksa, bu seçenek uygulanmayacaktır çünkü Windows OS yüklenmiş yazıcı sürücüsünü varsayılan bir makine sürücüsü olarak ayarlayacaktır.
/x veya /X	Daha önceden yüklenmişse yazıcı örneği oluşturmak için var olan makine sürücüsü dosyalarını kullanır.	Bu komut, yardımcı sürücü yüklemeden yüklenmiş yazıcı sürücüsü dosyalarını kullanan bir yazıcı örneği yüklemek için bir yol sağlar.
/up“<yazıcı adı>” veya /UP“<yazıcı adı>”	Yazıcı örneğini değil, sadece belirlenmiş sürücü dosyalarını çıkartır.	Bu komut, sisteminizden diğer yazıcı sürücülerini etkilemeden sadece belirlenmiş yazıcı örneğini çıkartmak için bir yol sağlar. Yazıcı sürücü dosyalarını sisteminizden çıkartmayacaktır.
/d veya /D	Sisteminizden tüm aygıt sürücülerini ve uygulamaları kaldırır.	Bu komut sisteminizden, yüklenmiş tüm aygıt sürücülerini ve uygulama yazılımını kaldıracaktır.
/v“<paylaşım adı>” veya /V“<paylaşım adı>”	Yüklenmiş makineleri paylaşır ve Yazı tipi & Baskı için elde edilebilir diğer platform sürücülerini ekler.	Bu, desteklenen tüm Windows OS platformu makine sürücülerini sisteme yükler ve baskı ve yazı tipi için belirlenmiş <paylaşım adı> ile paylaşır.

Ağ üzerinden sürücü yüklenmesi

Komut satırı	Tanım	Açıklama
/o veya /O	Kurulumun ardından **Yazıcılar ve Fakslar** klasörünü açar.	Bu komut, sessiz kurulumun ardından **Yazıcılar ve Fakslar** klasörünü açacaktır.
/h, /H veya /?	Komut satırı Kullanımını gösterir.	

Ağ üzerinden sürücü yüklenmesi

Mac

CLX-419x series/CLX-626x series: Mac OS X 10.4 için, yazıcı yazılımını yüklemek için Samsung web sitesinden yazılımı indirmeniz gerekmektedir (http://www.samsung.com > ürününüzü bulun > Destek veya Karşıdan Yüklemeler).

1 Makinenin ağınıza bağlı ve açık olduğundan emin olun.

2 Ürünile birlikte verilen yazılım CD'sini CD-ROM sürücünüze yerleştirin.

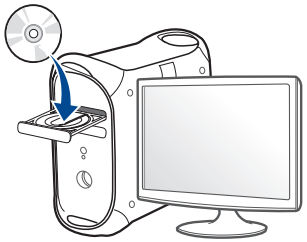

3 Mac masaüstünüzde görünen CD-ROM simgesini çift tıklayın.

- Mac OS X 10.8 için, **Finder**'da görünen CD-ROM'a çift tıklayın.

4 **MAC_Installer** klasörü > **Installer OS X** simgesine çift tıklayın.

5 **Continue** seçeneğine tıklayın.

6 Lisans sözleşmesini okuyup **Continue** seçeneğini tıklatın.

7 Lisans sözleşmesini kabul etmek için **Agree** seçeneğini tıklatın.

8 **Install**'u tıklatın. Makine işlemleri için gereken bileşenlerin tümü yüklenir.

Customize öğesine tıklarsanız, yüklenecek bileşenleri teker teker seçebilirsiniz.

9 Parolayı girin ve **OK** düğmesini tıklatın.

10 **Network Connected Printer(Wired or Wireless)** ekranından **Printer Connection Type** seçeneğini seçin, **Continue** üzerine tıklayın.

11 Yazıcınızı seçmek için **Add Printer** düğmesine tıklayın ve bunu yazıcı listenize ekleyin.

12 **IP**'ye tıklayın ve **HP Jetdirect - Socket**'den **Protocol**'i seçin.

13 **Address** giriş alanına makinenin IP adresini girin.

14 **Queue** giriş alanına sıra adını girin. Makine sunucunuzun sıra adını belirleyemiyorsanız, önce varsayılan sırayı kullanmayı deneyin.

15 Eğer Oto Seç düzgün çalışmazsa, **Select Printer Software** öğesini ve **Print Using**'de makine adınızı seçin.

16 **Add** düğmesini tıklatın.

17 Yükleme tamamlandıktan sonra, **Close** düğmesini tıklatın.

Ağ üzerinden sürücü yüklenmesi

Linux

Yazıcı yazılımını kurmak için Samsung internet sitesinden Linux yazılım paketlerini indirmeniz gerekmektedir (http://www.samsung.com > ürününüzü bulun > Destek veya karşıdan yüklemeler).

1. Makinenin ağınıza bağlı ve açık olduğundan emin olun. Ayrıca, makinenizin IP adresi ayarlanmalıdır.
2. Sisteminizde **Unified Linux Driver** paketini kopyalayın.
3. Terminal programını açın ve paketi kopyaladığınız klasöre gidin.
4. Paketi çıkartın.
5. **uld** klasörüne gidin.
6. "./**install.sh**" komutunu yürütün (Eğer kök olarak oturum açmadıysanız, "**sudo**" komutunu "**sudo ./install.sh**" olarak yürütün)
7. Kuruluma devam edin.
8. Kurulum tamamlandığında, **Printing** programını başlatın (**System** > **Administration** > **Printing** menüsüne gidin veya "**system-config-printer**" komutunu Terminal programında yürütün).
9. **Add** üzerine tıklatın.
10. **AppSocket/HP JetDirect** seçin ve makinenizin IP adresini girin.
11. **Forward** düğmesine tıklayın ve sisteminize ekleyin.

UNIX

- UNIX yazıcı sürücüsünü yüklemeden önce, makinenizin UNIX işletim sistemini desteklediğinden emin olun (bkz. "İşletim Sistemi", sayfa 8).
- Komutlar “” işareti ile belirtilse de, komutları yazarken “” işaretini kullanmayın.
- Modele veya bulunduğunuz ülkeye bağlı olarak bazı özellikler ve isteğe bağlı ürünler kullanılamayabilir (bkz. "İşletim Sistemi", sayfa 8).

UNIX yazıcı sürücüsünü kullanmak için, ilk olarak UNIX yazıcı sürücü paketini yüklemeli ve ardından yazıcıyı kurmalısınız. UNIX yazıcı sürücü paketini Samsung web sitesinden indirebilirsiniz (http://www.samsung.com > ürününüzü bulun > Destek veya karşıdan yüklemeler).

Ağ üzerinden sürücü yüklenmesi

UNIX yazıcı sürücüsü paketinin kurulumu

Yükleme işlemi bahsi geçen tüm UNIX OS modelleri için aynıdır.

1 Samsung web sitesinden, UNIX Yazıcı Sürücüsü Paketini bilgisayarınıza indirin ve açın.

2 Dizin kökü öncelikleri alın.

"**su -**"

3 UNIX hedef bilgisayara uygun sürücü arşivini kopyalayın.

UNIX OS programınızın detayları için yönetici kılavuzuna bakın.

4 UNIX yazıcı sürücüsü paketini çıkartın.

Örneğin, IBM AIX üzerinde aşağıdaki komutları kullanın.

"**gzip -d <** paket adını girin **| tar xf -**"

5 Açılan dizine gidin.

6 Yükleme komut dizisini çalıştırın.

"**./install –i**"

install, UNIX Yazıcı Sürücüsünü paketini yüklemek veya kaldırmak için kullanılan yükleyici komut dizisi dosyasıdır.

Yükleyici komut dizisine izin vermek için, "**chmod 755 install**" komutunu kullanın.

7 Paketin tümünü kaldırmak için "**. /install –c**" komutunu çalıştırın.

8 Komut satırından "**installprinter**" ı çalıştırın. **Add Printer Wizard** penceresi açılacaktır. Aşağıdaki prosedürlere göre yazıcıyı bu pencerede ayarlayın:

Bazı UNIX OS üzerinde, örneğin Solaris 10 üzerinde, yeni eklenen yazıcılar etkinleştirilemeyebilir ve/veya işleri kabul edemeyebilir. Bu durumda, dizin kökü terminali üzerindeki aşağıdaki iki komutu çalıştırın:

"**accept <printer_name>**"

"**enable <printer_name>**"

Yazıcı sürücü paketinin kaldırılması

Hizmet programı sistemde kurulan yazıcıyı silmek için kullanılmalıdır.

a Terminalden "**uninstallprinter**" komutunu çalıştırın.
Uninstall Printer Wizard açılacaktır.
Açılır listede kurulu yazıcılar listelenecektir.

b Silinecek yazıcıyı seçin.

c Yazıcıyı sistemden silmek için **Delete** düğmesini tıklatın.

d Paketin tümünü kaldırmak için "**. /install –d**" komutunu çalıştırın.

e Kaldırma sonuçlarını onaylamak için, "**. /install –c**" komutunu çalıştırın.

Yazıcıyı tekrar yüklemek için, ikili değerlerin tekrar yüklenmesi amacıyla "**. /install –i**" ikili sistemleri yeniden yükleyin.

Ağ üzerinden sürücü yüklenmesi

Yazıcıyı ayarlama

UNIX sisteminize yazıcıyı eklemek için, Komut satırından “installprinter”ı çalıştırın. Bu komut, Add Printer Wizard penceresini açacaktır. Aşağıdaki basamaklara göre yazıcıyı bu pencerede yükleyiniz:

1. Yazıcının adını yazınız.
2. Model listesinden uygun yazıcı modelini seçin.
3. **Type** alanı içine yazıcının türüne ilişkin herhangi bir açıklama giriniz. Bu, isteğe bağlıdır.
4. **Description** alanı içinde herhangi bir yazıcı açıklaması belirleyin. Bu, isteğe bağlıdır.
5. **Location** alanında yazıcının konumunu belirtin.
6. Ağ bağlantılı yazıcılar için, **Device** metin kutusu içerisine yazıcının IP adresi veya DNS adını yazın. **jetdirect Queue type** ile IBM AIX’de yalnızca DNS adı mümkündür, sayısal IP adresine izin verilmemektedir.
7. **Queue type**, liste kutusunun karşılığındaki **lpd** veya **jetdirect** gibi bağlantıları gösterir. Ayrıca Sun Solaris OS’de **usb** türü mevcuttur.
8. Kopya sayısını ayarlamak için **Copies**’i seçin.
9. Kopyaları önceden sıralanmış olarak almak için **Collate** seçeneğini işaretleyin.
10. Kopyaları ters sırada almak için **Reverse Order** seçeneğini işaretleyin.
11. Bu yazıcıyı varsayılan ayarlarına döndürmek için **Make Default** seçeneğini işaretleyin.
12. Yazıcıyı eklemek için **OK** düğmesine basın.

IPv6 yapılandırması

IPv6 yalnızca Windows Vista ve daha yüksek sürümlerde uygun şekilde desteklenir.

- Modele veya bulunduğunuz ülkeye bağlı olarak bazı özellikler ve isteğe bağlı ürünler kullanılamayabilir (bkz. "Modellere göre özellikler", sayfa 8 veya "Menüye genel bakış", sayfa 39).
- IPv6 ağı çalışmıyor gözüküyorsa, tüm ağ ayarlarını fabrika varsayılanlarına ayarlayıp **Ayari Temizle** öğesini kullanarak tekrar deneyin.

Makine, ağ üzerinden yazdırma ve ağ yönetimi için aşağıdaki IPv6 adreslerini destekler.

- **Link-local Address**: Kendinden yapılandırmalı yerel IPv6 adresi (Adres FE80 ile başlar).
- **Stateless Address**: Bir ağ yönlendiricisi tarafından otomatik olarak yapılandırılan IPv6 adresi.
- **Stateful Address**: Bir DHCPv6 sunucusu tarafından yapılandırılan IPv6 adresi.
- **Manual Address**: Bir kullanıcı tarafından elle yapılandırılan IPv6 adresi.

IPv6 ağ ortamında, IPv6 adresini kullanmak üzere sonraki adımı izleyin.

Kontrol panelinden

IPv6'nın Etkinleştirilmesi

- Menülere erişim modelden modele farklılık gösterebilir (bkz. "Menüye erişim", sayfa 39).
- Bazı modellerde alt-seviyedeki menülere dönmek için **OK** düğmesine basmanız gerekebilir.

1. Kontrol panelinden (**Menü**) > **Ağ** > **TCP/IP (IPv6)** > **IPv6 Etkin** seçin.

   Ya da dokunmatik ekrandan **Ayarlar**> **Makine Kurulumu** >**Snrk** > **Ağ Ayarlari** > **TCP/IP (IPv6)** > **IPv6 Etkin** öğesini seçin.
2. **Açik** öğesini seçin ve **OK** düğmesine basın.
3. Makineyi kapatın ve yeniden açın.

Yazıcı sürücüsünü yüklediğinizde, hem IPv4 hem de IPV6'yı yapılandırmayın. Ya IPv4 ya da IPv6'yı yapılandırmanız tavsiye edilir.

IPv6 yapılandırması

DHCPv6 adres yapılandırması

Ağınızda bir DHCPv6 sunucusu varsa, varsayılan dinamik ana bilgisayar yapılandırması için aşağıdaki seçeneklerden birini ayarlayabilirsiniz.

- Menülere erişim modelden modele farklılık gösterebilir (bkz. "Menüye erişim", sayfa 39).
- Bazı modellerde alt-seviyedeki menülere dönmek için **OK** düğmesine basmanız gerekebilir.

1 Kontrol panelinden (**Menü**) > **Ağ** > **TCP/IP (IPv6)** > **DHCPv6 Yapiland.** öğesini seçin.

Ya da dokunmatik ekrandan **Ayarlar**> **Makine Kurulumu** >**Snrk** > **Ağ Ayarlari** > **TCP/IP (IPv6)** > **DHCPv6 Yapilandirmasi** öğesini seçin.

2 İstediğiniz değeri seçmek için **OK** tuşuna basın.

- **DHCPv6 Adres**: Yönlendirici talebi ne olursa olsun daima DHCPv6'yı kullanır.
- **DHCPv6 Kapali**: Yönlendirici talebi ne olursa olsun DHCPv6'yı asla kullanmaz.
- **Yönlendirici**: DHCPv6'yi yalnızca bir yönlendirici tarafından talep edildiğinde kullanır.

SyncThru™ Web Service

IPv6'nın Etkinleştirilmesi

1 Windows'tan Internet Explorer gibi bir web tarayıcısını başlatın. Adres bölümüne makinenin IP adresini (http://xxx.xxx.xxx.xxx) girin ve Enter tuşuna basın veya **Git** seçeneğini tıklatın.

2 İlk kez **SyncThru™ Web Service** oturumu açıyorsanız, yönetici olarak oturum açmanız gerekir. Aşağıdaki varsayılan kimlik ve parolayı yazın. Güvenlik nedeniyle varsayılan parolayı değiştirmenizi tavsiye ederiz.

- **Kimlik No: admin**
- **Parola: sec00000**

3 **SyncThru™ Web Service** penceresi açıldığında, fare imlecini, üstteki menü çubuğunda yer alan **Ayarlar** menüsünün üzerine getirin ve **Ağ Ayarları**'na tıklatın.

4 İnternet sitesinin sol bölmesinde yer alan **TCP/IPv6** öğesine tıklatın.

5 IPv6'yı etkinleştirmek için **IPv6 Protokolü** onay kutusunu işaretleyin.

6 **Uygula** düğmesini tıklatın.

7 Makineyi kapatın ve yeniden açın.

IPv6 yapılandırması

- Ayrıca DHCPv6'yı ayarlayabilirsiniz.
- IPv6 adresini manuel olarak ayarlamak için:
  Manuel Adres onay kutusunu işaretleyin. Ardından **Adres/Önek** metin kutusu etkin hale geçer. Adresin kalan kısmını girin (örn: 3FFE:10:88:194::**AAAA**. Burada “A” 0 ila 9, A ila F arası onaltılık değerdir).

IPv6 adresi yapılandırması

1 URL olarak IPv6 adreslerini destekleyen Internet Explorer gibi bir web tarayıcısı başlatın.

2 **Ağ Yapılandırma Raporu**’ndaki IPv6 adreslerinden birini seçin (**Link-local Address**, **Stateless Address**, **Stateful Address**, **Manual Address**) (bkz. "Bir ağ yapılandırma raporunun yazdırılması", sayfa 191).

- **Link-local Address**: Kendinden yapılandırmalı yerel IPv6 adresi (Adres FE80 ile başlar).
- **Stateless Address**: Bir ağ yönlendiricisi tarafından otomatik olarak yapılandırılan IPv6 adresi.
- **Stateful Address**: Bir DHCPv6 sunucusu tarafından yapılandırılan IPv6 adresi.
- **Manual Address**: Bir kullanıcı tarafından elle yapılandırılan IPv6 adresi.

3 IPv6 adreslerini girin (örn: http://[FE80::215:99FF:FE66:7701]).

Adres “[ ]” köşeli parantezler içine alınmalıdır.

Kablosuz ağ kurulumu

- Makinenizin kablosuz ağı desteklediğinden emin olun. Modele bağlı olarak kablosuz ağ mevcut olmayabilir (bkz. "Modellere göre özellikler", sayfa 8).
- IPv6 ağı çalışmıyor gözüküyorsa, tüm ağ ayarlarını fabrika varsayılanlarına ayarlayıp **Ayari Sil** öğesini kullanarak tekrar deneyin.

Başlarken

Ağ türünüzü anlama

Normalde bilgisayarınızla makine arasında bir kerede yalnızca bir bağlantınız olabilir.

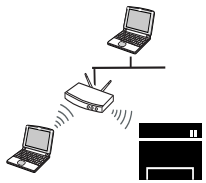	**Altyapı modu** Bu genellikle evlerde ve küçük ofislerde veya ev ofislerde (SOHO) kullanılan ortamdır. Bu modda kablosuz makineyle iletişim kurmak için bir erişim noktası kullanılır.
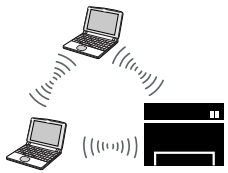	**Geçici (Ad-hoc) modu** Bu modda bir erişim noktası kullanılmaz. Kablosuz bilgisayar ve kablosuz makine doğrudan iletişim kurar.

Kablosuz ağ adı ve ağ parolası

Kablosuz ağlar yüksek güvenlik gerektirdiğinden, bir erişim noktası ilk kurulduğunda ağ için bir ağ adı (SSID), kullanılan güvenlik türü ve bir Ağ Parolası belirlenir. Makinenin kurulumuna geçmeden önce bu bilgileri ağ yöneticinize sorun.

Kablosuz ağ kurulumu

Kablosuz kurulum yöntemlerinin açıklanması

Kablosuz ayarlarını makineden veya bilgisayardan yapabilirsiniz. Ayar yöntemini aşağıdaki tablodan seçin.

- Modele veya bulunduğunuz ülkeye bağlı olarak bazı kablosuz ağ kurulum türleri mevcut olmayabilir.
- Kablosuz kurulumu veya sürücü yüklemesi sırasında sorunlar çıkarsa, sorun giderme bölümüne başvurun (bkz. "Kablosuz ağda sorun giderme", sayfa 251).
- Access Points'de parolayı ayarlamanız önemle tavsiye edilir. Eğer parolayı Access Points'de ayarlamazsanız, PC'ler, akıllı telefonlar ve yazıcılar dahil bilinmeyen cihazlardan izin verilmeyen erişime maruz kalabilir. Parola ayarları için Access Point kullanım kılavuzuna bakınız.

Kablosuz ağ kurulumu

CLX-419xFW/C186xFW

Kurulum yöntemi	Bağlantı yöntemi	Açıklama ve Referans
Erişim Noktası ile	**Bilgisayardan**	Windows kullanıcısı, bkz "USB kablosu yoluyla erişim noktası", sayfa 216.
		Windows kullanıcısı, bkz "Bir USB kablosu olmadan erişim noktası (önerilen)", sayfa 219.
		• Mac kullanıcısı, bkz "USB kablosu yoluyla erişim noktası", sayfa 231. • Mac kullanıcısı, bkz "Bir USB kablosu olmadan erişim noktası (önerilen)", sayfa 234.
		Bkz. "Ağ kablosu kullanımı", sayfa 245.
	Makinenin kontrol panelinden	• Bkz. "Bir ekran (veya dokunmatik) ekranlı makineler", sayfa 212. • Bkz. "Görüntü ekransız makineler", sayfa 213.
		Bkz. "Menü düğmesini veya dokunmatik ekranı kullanma", sayfa 215.
Erişim Noktası olmadan	**Bilgisayardan**	Windows kullanıcısı, bkz "USB kablosu yoluyla Ad-hoc", sayfa 222.
		Mac kullanıcısı, bkz "USB kablosu yoluyla Ad-hoc", sayfa 236.
	Wi-Fi Direct ayarı	Bkz. "Mobil yazdırma için Wi-Fi Direct'i ayarlama", sayfa 249.

Kablosuz ağ kurulumu

CLX-626xFW

Kurulum yöntemi	Bağlantı yöntemi	Açıklama ve Referans
Erişim Noktası ile	**Bilgisayardan**	Windows kullanıcısı, bkz "USB kablosu yoluyla erişim noktası (önerilen)", sayfa 225.
		Mac kullanıcısı, bkz "USB kablosu yoluyla erişim noktası (önerilen)", sayfa 239.
		Bkz. "Ağ kablosu kullanımı", sayfa 245.
	Makinenin kontrol panelinden	• Bkz. "Bir ekran (veya dokunmatik) ekranlı makineler", sayfa 212. • Bkz. "Görüntü ekransız makineler", sayfa 213.
		Bkz. "Menü düğmesini veya dokunmatik ekranı kullanma", sayfa 215.
Erişim Noktası olmadan	**Bilgisayardan**	Windows kullanıcısı, bkz "USB kablosu yoluyla Ad-hoc", sayfa 222.
		Mac kullanıcısı, bkz "USB kablosu yoluyla Ad-hoc", sayfa 236.
	Wi-Fi Direct ayarı	Bkz. "Mobil yazdırma için Wi-Fi Direct'i ayarlama", sayfa 249.

Kablosuz ağ kurulumu

WPS düğmesini kullanma

Makineniz ve erişim noktası (veya kablosuz yönlendirici) WPS (Wi-Fi Protected Setup™) kullanımını destekliyorsa, kablosuz ağ ayarlarını bilgisayar kullanmadan yalnızca kontrol panelinin üzerindeki (WPS) düğmesine basarak kolayca yapılandırabilirsiniz.

- Kablosuz ağı altyapı modunda kullanmak istiyorsanız, ağ kablosunun makineden çıkarıldığından emin olun. Erişim Noktasına (veya kablosuz yönlendiriciye) bağlanmak için **WPS (PBC)** düğmesinin kullanılması veya bilgisayardan PIN girilmesi, kullanmakta olduğunuz erişim noktasına (veya kablosuz yönlendiriciye) göre değişir. Kullandığınız erişim noktasının (veya kablosuz yönlendiricinin) kullanım kılavuzuna bakın.
- Kablosuz ağı ayarlamak için WPS düğmesini kullandığınızda güvenlik ayarları değişebilir. Bunu önlemek için, mevcut kablosuz güvenlik ayarları için WPS seçeneğini kilitleyin. Seçenek adı kullandığınız erişim noktasına (veya kablosuz yönlendiriciye) bağlı olarak farklılık gösterebilir.

Gerekli hazırlık

- Erişim noktasının (veya kablosuz yönlendiricinin) WPS (Wi-Fi Protected Setup™) kullanımını destekleyip desteklemediğini kontrol edin.
- Makinenizin Wi-Fi Protected Setup™ (WPS) kullanımını destekleyip desteklemediğini kontrol edin.
- Ağa bağlı bilgisayar (yalnızca PIN modu)

Tip seçimi

Makinenizi, kontrol panelindeki (WPS) düğmesini kullanarak bir kablosuz ağa bağlamanın iki yöntemi vardır.

Düğmeye Basarak Yapılandırma (PBC) yöntemi, makinenizin kontrol panelindeki (WPS) düğmesine ve Wi-Fi Protected Setup™ WPS kullanan bir erişim noktasındaki (veya kablosuz yönlendiricideki) ilgili WPS (PBC) düğmesine basarak makinenizi kablosuz ağa bağlayabilmenizi sağlar.

Kişisel Tanımlama Numarası (PIN) yöntemi Wi-Fi Protected Setup™ WPS kullanan bir erişim noktasında (veya kablosuz yönlendiricide) sağlanan PIN bilgisini girerek makinenizi kablosuz ağa bağlayabilmenize yardımcı olur.

Makinenizde varsayılan fabrika ayarı olarak **PBC** modu kullanılır ve tipik bir kablosuz ağ ortamında bu modun kullanılmasını öneririz.

Kontrol panelinde dokunmatik ekranı olmayan modellerde, aşağıdaki prosedürü uygulayın:

a **Ana** ekrandan **Kurulum** öğesine basın.

b **Makine Kurulumu** > **Snrk** > **Ağ Ayarlari** > **Kablosuz** > **WPS Ayarlari** üzerine basın.

c İstediğiniz kurulum yöntemini seçin.

Kablosuz ağ kurulumu

Bir ekran (veya dokunmatik) ekranlı makineler

PBC modunda bağlanma

1. Kontrol panelinde dokunmatik ekrana sahip modeller için, **Kurulum** > **Makine Kurulumu** > **Snrk** > **Ağ Ayarlari** > **Kablosuz** > **WPS Ayarlari** üzerine basın.
2. **PBC** (veya **PBC ile Bağlan**) öğesine basın.
3. Onay penceresi görüntülendiğinde, **Tamam** düğmesine tıklayın.

   Bilgilendirme penceresi belirerek 2 dakikalık bağlantı işlem zamanını gösterir.
4. Erişim noktasındaki (veya kablosuz yönlendiricideki) **WPS (PBC)** düğmesine basın.

   Mesajlar görüntü ekranında aşağıdaki sırayla görüntülenir:

   a **Bağlaniyor:** Makine erişim noktasına veya (kablosuz yönlendiriciye) bağlanıyor.

   b **Bagli:** Makine kablosuz ağa başarılı bir şekilde bağlandığında, WPS LED ışığı açık kalır.

   c **AP SSID:** Kablosuz ağ bağlantısı işlemini tamamladıktan sonra, ekranda AP'nin SSID bilgisi görüntülenir.
5. Verilen yazılım CD'sini CD-ROM sürücünüze yerleştirin ve pencerede verilen talimatları izleyerek kablosuz ağı kurun.

PIN modunda bağlanma

1. Kontrol panelinde dokunmatik ekrana sahip modeller için, **Kurulum** > **Makine Kurulumu** > **Snrk** > **Ağ Ayarlari** > **Kablosuz** > **WPS Ayarlari** üzerine basın.
2. **PIN** (veya **PIN ile Bağlan**) öğesine basın.
3. Onay penceresi görüntülendiğinde, **Tamam** düğmesine tıklayın.
4. Ekranda 8 rakamlı PIN numarası görünür.

   İki dakika içinde erişim noktasına (veya kablosuz yönlendiriciye) bağlı bilgisayara sekiz basamaklı PIN numarasını girmeniz gerekir.

   Mesajlar görüntü ekranında aşağıdaki sırayla görüntülenir:

   a **Bağlaniyor:** Makine kablosuz ağa bağlanıyor.

   b **Bagli:** Makine kablosuz ağa başarılı bir şekilde bağlandığında, WPS LED ışığı açık kalır.

   c **SSID Tipi:** Kablosuz ağ bağlantısı işlemini tamamladıktan sonra, LCD ekranda AP'nin SSID bilgisi görüntülenir.
5. Verilen yazılım CD'sini CD-ROM sürücünüze yerleştirin ve pencerede gösterilen talimatları izleyerek kablosuz ağı kurun.

Kablosuz ağ kurulumu

Görüntü ekransız makineler

PBC modunda bağlanma

1. Kontrol panelindeki (WPS) düğmesine durum LED ışıkları hızlı hızlı yanıp sönene kadar 2 - 4 saniye kadar basın.

   Makine kablosuz ağa bağlanma sürecini başlatır. Erişim noktasındaki (veya kablosuz yönlendiricideki) PBC düğmesine basana kadar LED ışığı iki dakika süreyle yavaş bir şekilde yanıp söner.

2. Erişim noktasındaki (veya kablosuz yönlendiricideki) **WPS (PBC)** düğmesine basın.

   a WPS LED ışığı hızlı yanıp söner. Makine erişim noktasına veya (kablosuz yönlendiriciye) bağlanıyor.

   b Makine kablosuz ağa başarılı bir şekilde bağlandığında, WPS LED ışığı açık kalır.

3. Verilen yazılım CD'sini CD-ROM sürücünüze yerleştirin ve pencerede verilen talimatları izleyerek kablosuz ağı kurun.

PIN modunda bağlanma

1. PIN numarasını içeren ağ yapılandırma raporu yazdırılmalıdır (bkz. "Bir ağ yapılandırma raporunun yazdırılması", sayfa 191).

   Hazır modunda kontrol panelindeki (**Durdur** veya **Dur/Temizle**) düğmesine 5 saniye süreyle basın. Makinenizin PIN numarasını bulabilirsiniz.

2. Durum LED ışığı yanana kadar kontrol panelindeki (WPS) düğmesine 4 saniyeden uzun süre basın.

   Makine erişim noktasına veya (kablosuz yönlendiriciye) bağlanma işlemini başlatır.

3. İki dakika içinde erişim noktasına (veya kablosuz yönlendiriciye) bağlı bilgisayara sekiz basamaklı PIN numarasını girmeniz gerekir.

   Sekiz basamaklı PIN numarası girilene kadar iki dakika süreyle LED ışığı yavaşça yanıp söner.

   WPS LED ışığı aşağıdaki sırada yanıp sönmeye başlar:

   a WPS LED ışığı hızlı yanıp söner. Makine erişim noktasına veya (kablosuz yönlendiriciye) bağlanıyor.

   b Makine kablosuz ağa başarılı bir şekilde bağlandığında, WPS LED ışığı açık kalır.

4. Verilen yazılım CD'sini CD-ROM sürücünüze yerleştirin vbe pencerede verilen talimatları izleyerek kablosuz ağı kurun.

Kablosuz ağ kurulumu

Ağa tekrar bağlanma

Kablosuz bağlantı işlevi kapalıyken makine bir önceki kablosuz bağlantı ayarlarını ve adresi kullanarak erişim noktasına (veya kablosuz yönlendiriciye) otomatik olarak bağlanmayı dener.

Aşağıdaki durumlarda, makine otomatik olarak kablosuz ağa tekrara bağlanmayı dener:

- Makine kapatılıp tekrar açıldığında.
- Erişim noktası (veya kablosuz yönlendirici) kapatılıp tekrar açıldığında.

Bağlanma işlemini iptal etme

Makine kablosuz ağa bağlanırken kablosuz bağlantıyı iptal etmek için kontrol panelindeki ⊗ (**Durdur** veya **Dur/Temizle**) düğmesine tekrar basın. **Kablosuz ağa tekrar bağlanmak için 2 dakika beklemeniz gerekir.**

Ağ bağlantısını kesme

Kablosuz ağ bağlantısını kesmek için kontrol panelindeki (WPS) düğmesine iki saniyeden uzun süre basın.

- **Wi-Fi ağı bekleme modundayken:** Makinenin kablosuz ağ bağlantısı hemen kesilir ve kablosuz WPS LED ışığı söner.
- **Wi-Fi ağı kullanımdayken:** Makine geçerli işin tamamlanmasını beklerken, kablosuz WPS LED ışığı hızlı yanıp söner. Ardından, kablosuz ağ bağlantısı otomatik olarak kesilir ve WPS LED ışığı söner.

Kablosuz ağ kurulumu

Menü düğmesini veya dokunmatik ekranı kullanma

Seçeneklere veya modellere bağlı olarak bazı menüler ekranda görünmeyebilir. Bu durumda, makinenize uygulanamaz (bkz. "CLX-419xFW/CLX-626xFW/C186xFW", sayfa 46).

Başlamadan önce kablosuz ağınızın ağ adını (SSID) ve şifreli ise ağ anahtarını bilmeniz gerekmektedir. Bu bilgiler, kablosuz yönlendirici (erişim noktası) kurulduğunda ayarlanmıştır. Kablosuz ortamınız hakkında bilgiye sahip değilseniz lütfen ağınızı kuran kişiye danışın.

Kablosuz ağ bağlantısını tamamladıktan sonra, uygulamadan yazdırmak için bir makine sürücüsü yüklemeniz gerekir (bkz. "Ağ üzerinden sürücü yüklenmesi", sayfa 195).

1 Dokunmatik ekrandan **Ayarlar**> **Makine Kurulumu** >**Snrk** > **Ağ Ayarları** > **Kablosuz** > **WLAN Ayarları**'nı seçin.

2 İstediğiniz kurulum yöntemini seçmek için, **OK** düğmesine basın.

- **Arama Listesi** (önerilir)**:** Bu modda kurulum otomatiktir. Makine seçim yapmak üzere mevcut ağların listesini görüntüler. Bir ağ seçildikten sonra, yazıcı ilgili güvenlik anahtarını soracaktır.
- **Özel:** Bu modda, kullanıcılar kendi SSID'lerini verebilir veya manuel olarak düzenleyebilir ya da detaylı güvenlik seçeneğini seçebilir.

Kablosuz ağ kurulumu

Windows'u kullanarak ayarlama(CLX-419x series/ C186x series)

CD olmadan **Samsung Easy Wireless Setup** programına kısayol: Yazıcı sürücüsünü bir kez yükledikten sonra, CD olmadan **Samsung Easy Wireless Setup** programına ulaşabilirsiniz (bkz. "Yönetim araçlarına erişim", sayfa 357).

USB kablosu yoluyla erişim noktası

Gerekli hazırlık

- Erişim noktası
- Ağa bağlı bilgisayar
- Makinenizle birlikte verilmiş olan yazılım CD'si
- Kablosuz ağ arabirimi yüklü makine
- USB kablosu

Altyapı ağı oluşturma

1 USB kablosunun makineye bağlı olup olmadığını kontrol edin.

2 Bilgisayarınızı, erişim noktasını ve makineyi açın.

3 Ürünile birlikte verilen yazılım CD'sini CD-ROM sürücünüze yerleştirin.

Kurulum penceresi açılmazsa, **Başlat** > **Tüm Programlar** > **Donatılar** > **Çalıştır**'ı tıklatın.

X:**Setup.exe** yazın ("X" harfi yerine CD-ROM sürücünüzü gösteren harfi kullanın) ve **Tamam**'ı tıklatın.

- Windows 8 için,

  Kurulum penceresi açılmazsa **Charms(Düğmeler)**'tan **Arama** > **Apps(Uygulamalar)**'ı seçin ve **Çalıştır**'ı aratın. "X" kısmını CD-ROM sürücünüzü temsil eden harfle değiştirerek X:\Setup.exe yazın ve **OK** öğesini tıklatın.

  "**Bu diskte yapılacakları seçmek için dokunun**." açılır penceresi görüntülenirse pencereye tıklayın ve **Run Setup.exe**'yi seçin

4 Kurulum penceresinde kurulum sözleşmelerini inceleyin ve kabul edin. Ardından **İleri** seçeneğini tıklatın.

Kablosuz ağ kurulumu

5 **Kablosuz ağ bağlantısı** ekranından **Yazıcı Bağlantı Türü** seçeneğini seçin. Ardından **İleri** seçeneğini tıklatın.

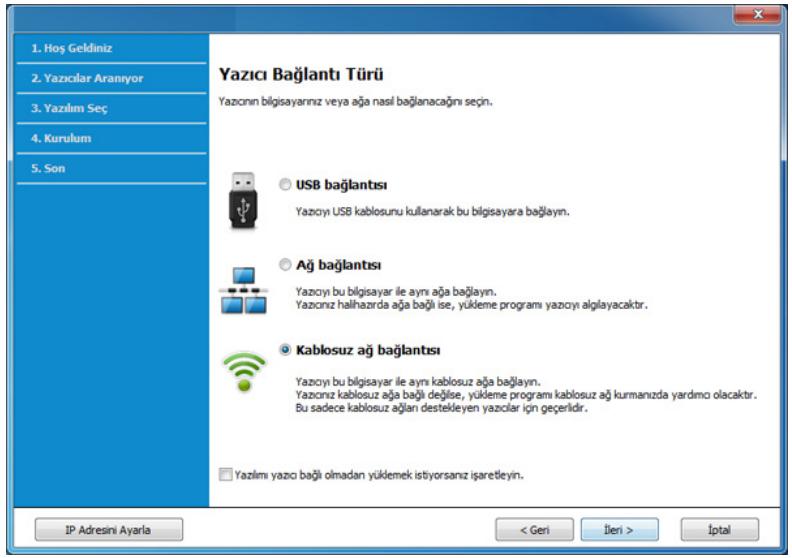

6 **Yazıcınızı ilk kez mi kuruyorsunuz?** ekranında, **Evet, Yazıcımın kablosuz ağını kuracağım öğesini seçin.** Ardından, **İleri** üzerine tıklayın.

Eğer yazıcınız ağa daha önceden bağlı ise, **Hayır, Yazıcım ağıma zaten bağlandı** öğesini seçin.

7 **Kablosuz Ayar Yöntemini Seçme** ekranından **Bir USB kablosu Kullanma** öğesini seçin. Ardından **İleri** seçeneğini tıklatın.

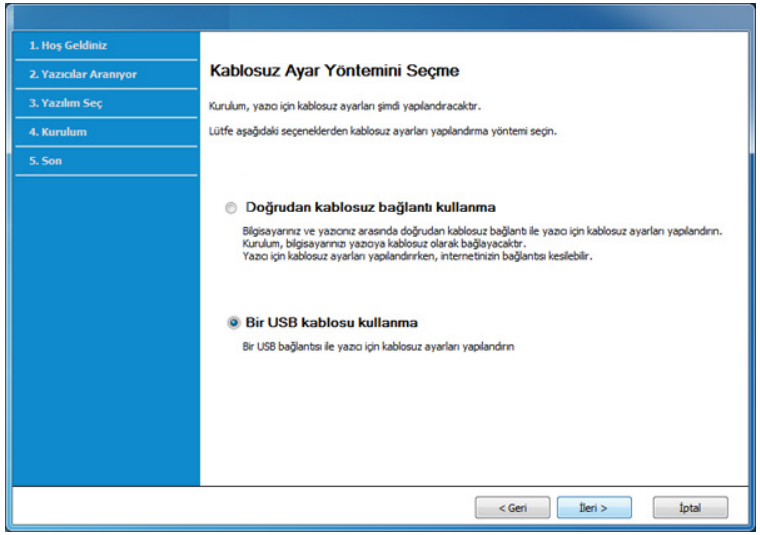

Kablosuz ağ kurulumu

8 Arama işleminden sonra pencerede kablosuz ağ aygıtları görüntülenir. Kullanmak istediğiniz erişim noktasının adını (SSID) seçin ve **İleri** düğmesini tıklatın.

Seçmek istediğiniz ağ adını bulamıyorsanız veya kablosuz yapılandırmayı manüel olarak ayarlamak istiyorsanız, **Gelişmiş Ayar**'ı tıklatın.

- **Kablosuz Ağ Adını girin:** İstediğiniz erişim noktasının SSID adını girin (SSID küçük büyük harf duyarlıdır).
- **Çalışma Modu: Altyapı** öğesini seçin.
- **Kimlik Doğrulaması:** Bir kimlik doğrulama türü seçin.

  Açık Sistem: Kimlik Doğrulama kullanılmamaktadır ve şifreleme, veri güvenliği ihtiyacına bağlı olarak kullanılabilir veya kullanılmayabilir.

  Ortak Anahtar: Kimlik doğrulama kullanılmaktadır. Doğru WEP anahtarına sahip bir aygıt ağa erişebilir.

  WPA Kişisel veya WPA2 Kişisel: WPA Ön Paylaşımlı Anahtara dayanarak yazdırma sunucusunun kimliğini doğrulamak için bu seçeneği belirtebilirsiniz. Bu kimlik doğrulamasında, erişim noktası ile erişim noktasına bağlanan her istemci üzerinde elle yapılandırılan ortak bir gizli anahtar (genel olarak Ön Paylaşımlı Anahtar şifre sözcüğü olarak adlandırılır) kullanılır.
- **Şifreleme:** Şifrelemeyi seçin (Yok, WEP64, WEP128, TKIP, AES, TKIP AES).
- **Ağ Parolası:** Şifreleme ağı parolası değerini girin.
- **Ağ Anahtarını Onaylayın:** Şifreleme ağı parolası değerini onaylayın.
- **WEP Anahtar Dizini:** Web Şifrelemeyi kullanıyorsanız, uygun **WEP Anahtar Dizini** seçeneğini belirleyin.

Erişim noktasında güvenlik ayarları varsa kablosuz ağ güvenliği penceresi görüntülenir.

Erişim noktasının (veya yönlendirici) Ağ Parolasını girin.

9 Yazıcınız Wi-Fi Direct'i destekliyorsa ve bu işlev engellenmişse, ilgili ekranı açılacaktır.

İleri'i tıklatın.

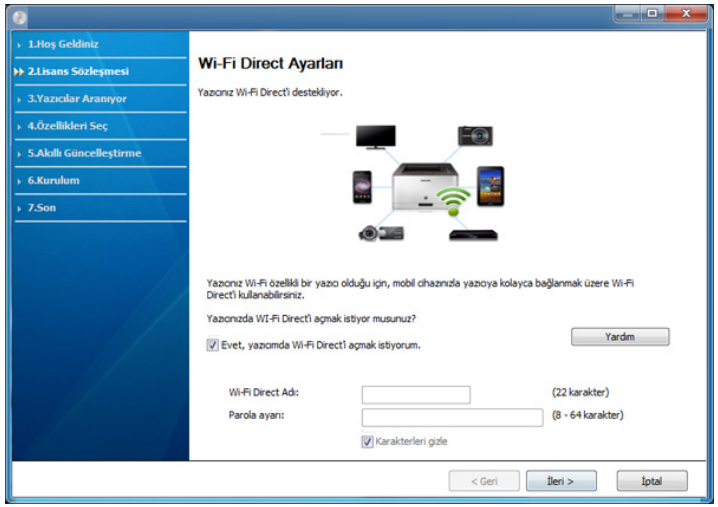

Kablosuz ağ kurulumu

- Yazıcınız bu özelliği destekliyorsa Wi-Fi Direct seçeneği ekranda belirir.
- Samsung Kolay Yazıcı Yöneticisi ile Wi-Fi Direct kurulumu başlatılabilir (bkz. "Wi-Fi Direct Kurulumu", sayfa 249).
- **Wi-Fi Direct Adı**: Varsayılan Wi-Fi Direct Adı model adıdır ve maksimum uzunluğu 22 karakterdir.
- **Parola ayarı** sayısal bir dizindir ve uzunluğu 8 ~ 64 karakter arasındadır.

10 Kablosuz ağ kurulumu tamamlandığında bilgisayar ve makine arasındaki USB kablosunu çıkarın. **İleri**'i tıklatın.

11 Kurulum penceresindeki talimatları izleyin.

Bir USB kablosu olmadan erişim noktası (önerilen)

Gerekli hazırlık

- Windows 7 veya üstünde çalışan WiFi etkin PC ve bir erişim noktası (yönlendirici)
- Makinenizle birlikte verilmiş olan yazılım CD'si
- Kablosuz ağ arabirimi yüklü makine

Kablosuz ağı ayarlarken, makine PC'nin kabosuz LAN'ını kullanır. İnternete bağlanmanız gerekebilir.

Altyapı ağı oluşturma

1 Bilgisayarınızı, erişim noktasını ve makineyi açın.

2 Ürünile birlikte verilen yazılım CD'sini CD-ROM sürücünüze yerleştirin.

Kablosuz ağ kurulumu

Kurulum penceresi açılmazsa, **Başlat** > **Tüm Programlar** > **Donatılar** > **Çalıştır**'ı tıklatın.

X:**Setup.exe** yazın (“X” harfi yerine CD-ROM sürücünüzü gösteren harfi kullanın) ve **Tamam**’ı tıklatın.

- Windows 8 için,

  Kurulum penceresi açılmazsa **Charms(Düğmeler)**'tan **Arama** > **Apps(Uygulamalar)**'ı seçin ve **Çalıştır**'ı aratın. “X” kısmını CD-ROM sürücünüzü temsil eden harfle değiştirerek X:\Setup.exe yazın ve **OK** öğesini tıklatın.

  “**Bu diskte yapılacakları seçmek için dokunun**.” açılır penceresi görüntülenirse pencereye tıklayın ve **Run Setup.exe**'yi seçin

3 Kurulum penceresinde kurulum sözleşmelerini inceleyin ve kabul edin. Ardından **İleri** seçeneğini tıklatın.

4 **Kablosuz ağ bağlantısı** ekranından **Yazıcı Bağlantı Türü** seçeneğini seçin. Ardından **İleri** seçeneğini tıklatın.

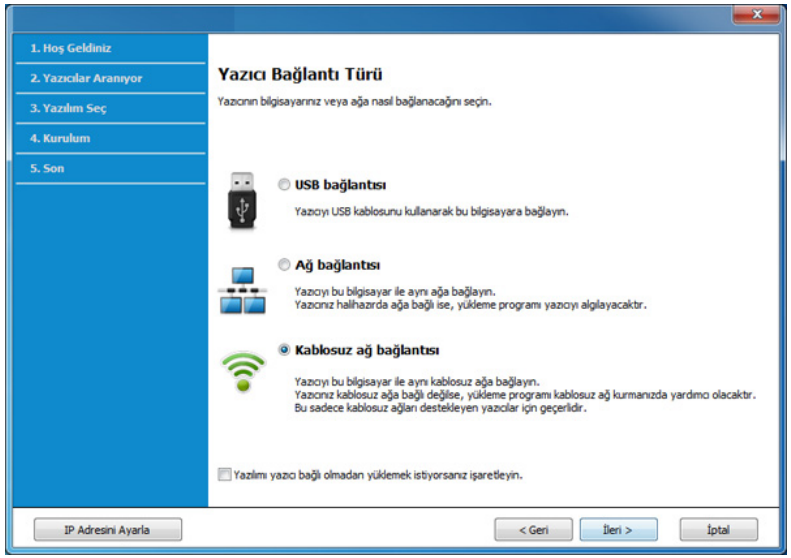

5 **Yazıcınızı ilk kez mi kuruyorsunuz?** ekranında, **Evet, Yazıcımın kablosuz ağını kuracağım öğesini seçin**. Ardından **İleri** seçeneğini tıklatın.

Eğer yazıcınız ağa daha önceden bağlı ise, **Hayır, Yazıcım ağıma zaten bağlandı** öğesini seçin.

Kablosuz ağ kurulumu

6 **Kablosuz Ayar Yöntemini Seçme** ekranından **Doğrudan kablosuz bağlantı kullanma** öğesini seçin. Ardından **İleri** seçeneğini tıklatın.

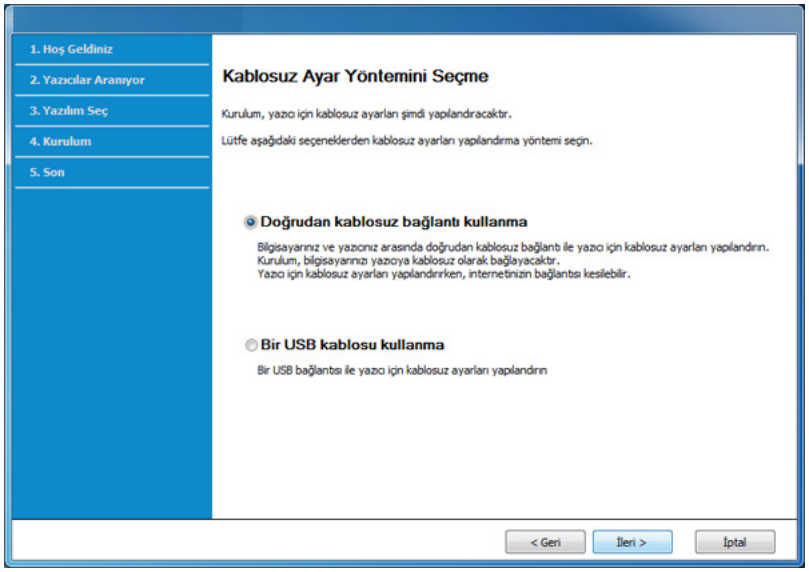

Bilgisayarınızda Windows 7 veya üstü çalışıyorsa dahi, PC'niz kablosuz ağı desteklemezse bu özelliği kullanamazsınız. Bir USB kablosu kullanarak kablosuz ağı ayarlayın (bkz "USB kablosu yoluyla erişim noktası", sayfa 216).

Aşağıdaki ekran belirirse, denetim masasından (WPS) düğmesine 2 dakika içinde basın.

- Dokunmatik ekranlı model için, dokunmatik ekrandan **Kabul Et**'a basın.

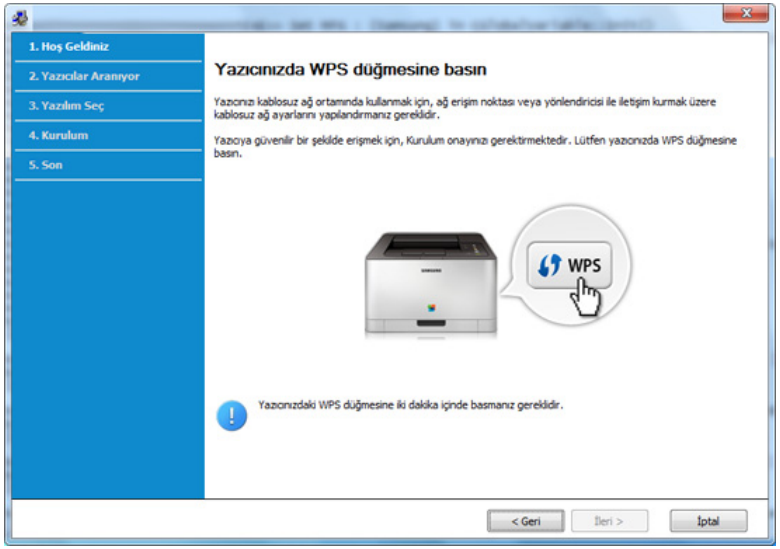

7 Kablosuz ağ kurulumu tamamlandığında, **İleri** üzerine tıklayın.

8 Kurulum penceresindeki talimatları izleyin.

Kablosuz ağ kurulumu

USB kablosu yoluyla Ad-hoc

Erişim noktanız (AP) yoksa aşağıdaki basit adımları izleyerek Ad-hoc (geçici) bir kablosuz ağ ayarlayabilir ve bu şekilde bilgisayarınızla kablosuz bağlantı kurabilirsiniz.

Gerekli hazırlık

- Ağa bağlı bilgisayar
- Makinenizle birlikte verilmiş olan yazılım CD'si
- Kablosuz ağ arabirimi yüklü makine
- USB kablosu

Windows'ta ad-hoc ağ oluşturma

1 Bilgisayarınızı ve kablosuz ağ makinenizi açın.

2 Ürünile birlikte verilen yazılım CD'sini CD-ROM sürücünüze yerleştirin.

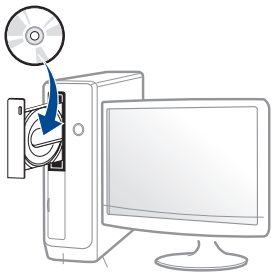

Kurulum penceresi açılmazsa, **Başlat** > **Tüm Programlar** > **Donatılar** > **Çalıştır**'ı tıklatın.

X:**Setup.exe** yazın ("X" harfi yerine CD-ROM sürücünüzü gösteren harfi kullanın) ve **Tamam**'ı tıklatın.

- Windows 8 için,

  Kurulum penceresi açılmazsa **Charms(Düğmeler)**'tan **Arama** > **Apps(Uygulamalar)**'ı seçin ve **Çalıştır**'ı aratın. "X" kısmını CD-ROM sürücünüzü temsil eden harfle değiştirerek X:\Setup.exe yazın ve **OK** öğesini tıklatın.

  "**Bu diskte yapılacakları seçmek için dokunun**." açılır penceresi görüntülenirse pencereye tıklayın ve **Run Setup.exe**'yi seçin

3 Kurulum penceresinde kurulum sözleşmelerini inceleyin ve kabul edin. Ardından **İleri** seçeneğini tıklatın.

Kablosuz ağ kurulumu

4 **Kablosuz ağ bağlantısı** ekranından **Yazıcı Bağlantı Türü** seçeneğini seçin. Ardından **İleri** seçeneğini tıklatın.

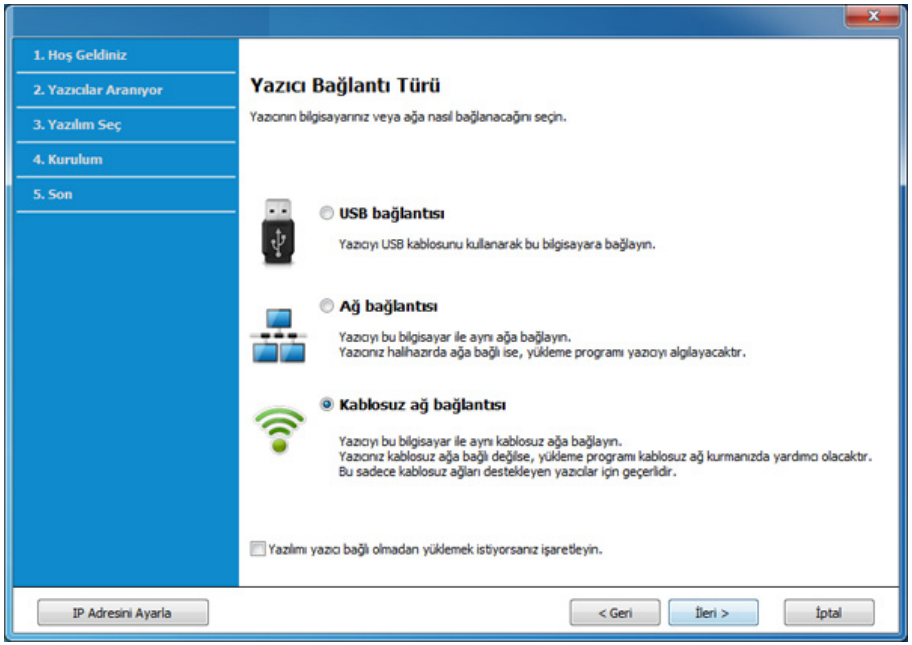

5 **Yazıcınızı ilk kez mi kuruyorsunuz?** ekranında, **Evet, Yazıcımın kablosuz ağını kuracağım öğesini seçin.** Ardından, **İleri** üzerine tıklayın.

Eğer yazıcınız ağa daha önceden bağlı ise, **Hayır, Yazıcım ağıma zaten bağlandı** öğesini seçin.

6 **Kablosuz Ayar Yöntemini Seçme** ekranından **Bir USB kablosu Kullanma** öğesini seçin. Ardından **İleri** seçeneğini tıklatın.

7 Kablosuz ağ arama işlemi tamamlandığında, makinenizin bulduğu kablosuz ağların listesi görüntülenir. **Gelişmiş Ayar**'a tıklayın.

- **Kablosuz Ağ Adını girin:** İstediğiniz SSID adını yazın (SSID küçük büyük harf duyarlıdır).
- **Çalışma Modu:** Ad-Hoc seçeneğini belirtin.
- **Kanal:** Kanalı seçin. (**Otomatik Ayar** veya 2412 MHz – 2467 MHz arasında değer).
- **Kimlik Doğrulaması:** Bir kimlik doğrulama türü seçin.
  Açık Sistem: Kimlik Doğrulama kullanılmamaktadır ve şifreleme, veri güvenliği ihtiyacına bağlı olarak kullanılabilir veya kullanılmayabilir.
  Ortak Anahtar: Kimlik doğrulama kullanılmaktadır. Doğru WEP anahtarına sahip bir aygıt ağa erişebilir.
- **Şifreleme:** Şifrelemeyi seçin (Yok, WEP64, WEP128).
- **Ağ Parolası:** Şifreleme ağı parolası değerini girin.
- **Ağ Anahtarını Onaylayın:** Şifreleme ağı parolası değerini onaylayın.
- **WEP Anahtar Dizini:** Web Şifrelemeyi kullanıyorsanız, uygun **WEP Anahtar Dizini** seçeneğini belirleyin.

Geçici ağda güvenlik etkin halde ise, kablosuz ağ güvenlik penceresi görüntülenir.

Kimlik doğrulama için **Açık Sistem** veya **Ortak Anahtar** seçeneğini belirtin ve **İleri**'yi tıklatın.

- WEP (Kabloya Eş Güvenlik), kablosuz ağınıza yetkisiz erişimi önleyen bir güvenlik protokolüdür. WEP, 64 bit veya 128 bit WEP şifreleme anahtarı kullanarak bir kablosuz ağ üzerinde alınıp verilen her paketin veri bölümünü şifreler.

Kablosuz ağ kurulumu

8 Kablosuz ağ ayarını gösteren pencere görüntülenir. Bu ayarları kontrol edin ve **İleri**'i tıklatın.

Makinenin IP adresini girmeden önce bilgisayarın ağ yapılandırma bilgilerini biliyor olmanız gerekir. Bilgisayarın ağ yapılandırması DHCP olarak ayarlandıysa, kablosuz ağ ayarının da DHCP olması gerekir. Bilgisayarın ağ yapılandırması Statik olarak ayarlandıysa, kablosuz ağ ayarının da Statik olması gerekir.

Bilgisayarınız DHCP olarak ayarlandıysa ve siz Statik kablosuz ağ ayarı kullanmak isterseniz, statik IP adresi almak için ağ yöneticinize başvurmalısınız.

- **DHCP yöntemi için**
  IP adresi atama yöntemi DHCP ise **Kablosuz Ağ Ayarını Onayla** penceresinde DHCP'nin görüntülenip görüntülenmediğini kontrol edin. Statik görüntüleniyorsa atama yöntemini **IP adresini otomatik olarak al (DHCP)** olarak değiştirmek için **TCP/IP Değiştir** seçeneğini tıklatın.
- **Statik yöntem için**
  IP adresi atama yöntemi Statik ise **Kablosuz Ağ Ayarını Onayla** penceresinde Statik'in görüntülenip görüntülenmediğini kontrol edin. DHCP görünüyorsa, makinenin IP adresini ve diğer ağ yapılandırma değerlerini girmek **TCP/IP Değiştir** seçeneğini tıklatın.
  Örneğin
  Bilgisayarın ağ bilgileri aşağıda gösterildiği gibiyse:
  - IP adresi: 169.254.133.42
  - Alt Ağ Maskesi: 255.255.0.0

  Bu durumda makinenin ağ bilgileri şöyle olmalıdır:
  - IP adresi: 169.254.133.43
  - Alt Ağ Maskesi: 255.255.0.0 (Bilgisayarın alt ağ maskesini kullanın)
  - Ağ Geçidi: 169.254.133.1

9 **Kablosuz Ağ Ayarı Tamamlandı** penceresi görüntülenir. **İleri**'i tıklatın.

10 Kablosuz ağ ayarları tamamlandığında bilgisayar ve makine arasındaki USB kablosunu çıkarın. **İleri**'i tıklatın.

11 Kurulum penceresindeki talimatları izleyin.

Kablosuz ağ kurulumu

Windows'u kullanarak ayarlama (CLX-626x series)

CD olmadan **Samsung Easy Wireless Setup** programına kısayol: Yazıcı sürücüsünü bir kez yükledikten sonra, CD olmadan **Samsung Easy Wireless Setup** programına ulaşabilirsiniz (bkz. "Yönetim araçlarına erişim", sayfa 357).

USB kablosu yoluyla erişim noktası (önerilen)

Gerekli hazırlık

- Erişim noktası
- Ağa bağlı bilgisayar
- Makinenizle birlikte verilmiş olan yazılım CD'si
- Kablosuz ağ arabirimi yüklü makine
- USB kablosu

Altyapı ağı oluşturma

1. USB kablosunun makineye bağlı olup olmadığını kontrol edin.
2. Bilgisayarınızı, erişim noktasını ve makineyi açın.
3. Ürünile birlikte verilen yazılım CD'sini CD-ROM sürücünüze yerleştirin.

Kurulum penceresi açılmazsa, **Başlat** > **Tüm Programlar** > **Donatılar** > **Çalıştır**'ı tıklatın.

X:**Setup.exe** yazın ("X" harfi yerine CD-ROM sürücünüzü gösteren harfi kullanın) ve **Tamam**'ı tıklatın.

- Windows 8 için,

  Kurulum penceresi açılmazsa **Charms(Düğmeler)**'tan **Arama** > **Apps(Uygulamalar)**'ı seçin ve **Çalıştır**'ı aratın. "X" kısmını CD-ROM sürücünüzü temsil eden harfle değiştirerek X:\Setup.exe yazın ve **OK** öğesini tıklatın.

  "**Bu diskte yapılacakları seçmek için dokunun**." açılır penceresi görüntülenirse pencereye tıklayın ve **Run Setup.exe**'yi seçin

4. Kurulum penceresinde kurulum sözleşmelerini inceleyin ve kabul edin. Ardından **İleri** seçeneğini tıklatın.

Kablosuz ağ kurulumu

5 **Kablosuz ağ bağlantısı** ekranından **Yazıcı Bağlantı Türü** seçeneğini seçin. Ardından **İleri** seçeneğini tıklatın.

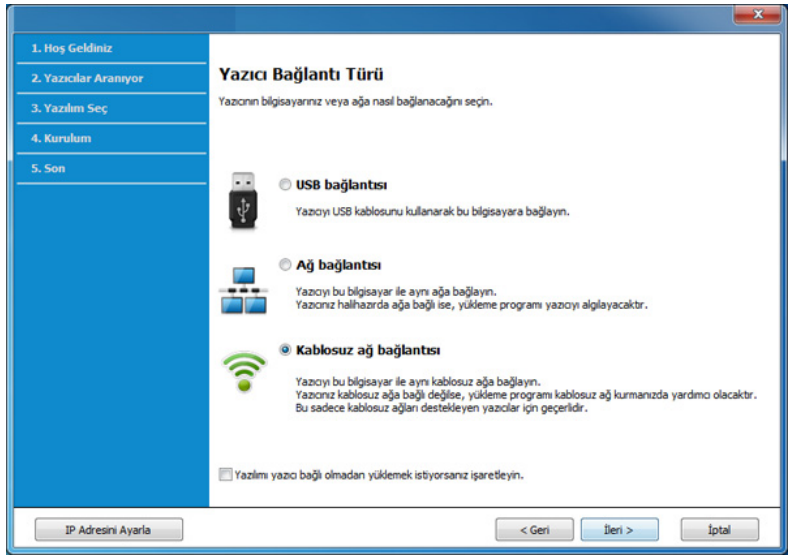

6 **Yazıcınızı ilk kez mi kuruyorsunuz?** ekranında, **Evet, Yazıcımın kablosuz ağını kuracağım öğesini seçin.** Ardından, **İleri** üzerine tıklayın.

Eğer yazıcınız ağa daha önceden bağlı ise, **Hayır, Yazıcım ağıma zaten bağlandı** öğesini seçin.

7 Arama işleminden sonra pencerede kablosuz ağ aygıtları görüntülenir. Kullanmak istediğiniz erişim noktasının adını (SSID) seçin ve **İleri** düğmesini tıklatın.

Seçmek istediğiniz ağ adını bulamıyorsanız veya kablosuz yapılandırmayı manüel olarak ayarlamak istiyorsanız, **Gelişmiş Ayar**'ı tıklatın.

- **Kablosuz Ağ Adını girin:** İstediğiniz erişim noktasının SSID adını girin (SSID küçük büyük harf duyarlıdır).
- **Çalışma Modu: Altyapı** öğesini seçin.
- **Kimlik Doğrulaması:** Bir kimlik doğrulama türü seçin.

  Açık Sistem: Kimlik Doğrulama kullanılmamaktadır ve şifreleme, veri güvenliği ihtiyacına bağlı olarak kullanılabilir veya kullanılmayabilir.

  Ortak Anahtar: Kimlik doğrulama kullanılmaktadır. Doğru WEP anahtarına sahip bir aygıt ağa erişebilir.

  WPA Kişisel veya WPA2 Kişisel: WPA Ön Paylaşımlı Anahtara dayanarak yazdırma sunucusunun kimliğini doğrulamak için bu seçeneği belirtebilirsiniz. Bu kimlik doğrulamasında, erişim noktası ile erişim noktasına bağlanan her istemci üzerinde elle yapılandırılan ortak bir gizli anahtar (genel olarak Ön Paylaşımlı Anahtar şifre sözcüğü olarak adlandırılır) kullanılır.
- **Şifreleme:** Şifrelemeyi seçin (Yok, WEP64, WEP128, TKIP, AES, TKIP AES).
- **Ağ Parolası:** Şifreleme ağı parolası değerini girin.
- **Ağ Anahtarını Onaylayın:** Şifreleme ağı parolası değerini onaylayın.
- **WEP Anahtar Dizini:** Web Şifrelemeyi kullanıyorsanız, uygun **WEP Anahtar Dizini** seçeneğini belirleyin.

Kablosuz ağ kurulumu

Erişim noktasında güvenlik ayarları varsa kablosuz ağ güvenliği penceresi görüntülenir.

Erişim noktasının (veya yönlendirici) Ağ Parolasını girin.

8 Ağ bağlantı penceresi belirdiğinde, ağ kablosunun bağlantınısı kesin. Ardından **İleri** seçeneğini tıklatın. Ağ kablo bağlantısı kablosuz aygıtların aranması ile etkileşime girebilir.

9 Yazıcınız Wi-Fi Direct'i destekliyorsa ve bu işlev engellenmişse, ilgili ekranı açılacaktır.

Eğer Wi-Fi Direct'i etkinleştirmek isterseniz, onay kutusunu işaretleyin ve İleri'ye tıklayın. İstemiyorsanız, sadece **İleri** üzerine tıklayın.

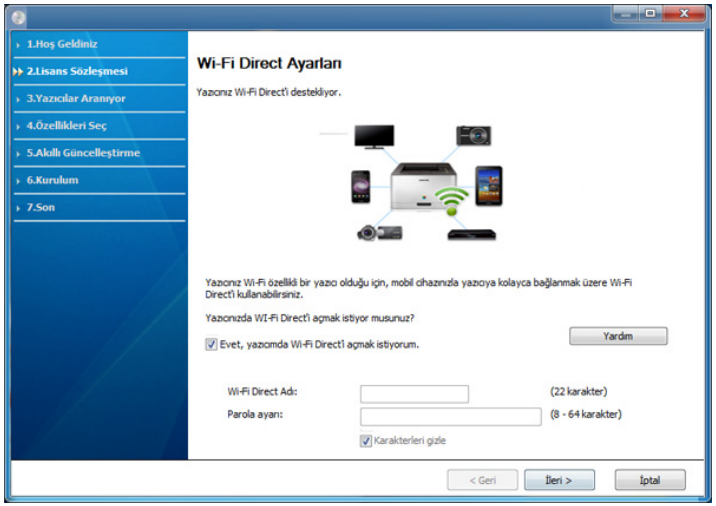

- Samsung Kolay Yazıcı Yöneticisi ile Wi-Fi Direct kurulumu başlatılabilir (bkz. "Wi-Fi Direct Kurulumu", sayfa 249).
- **Wi-Fi Direct Adı**: Varsayılan Wi-Fi Direct Adı model adıdır ve maksimum uzunluğu 22 karakterdir.
- **Parola ayarı** sayısal bir dizindir ve uzunluğu 8 ~ 64 karakter arasındadır.

10 Kablosuz ağ kurulumu tamamlandığında bilgisayar ve makine arasındaki USB kablosunu çıkarın. **İleri**'i tıklatın.

11 Kurulum penceresindeki talimatları izleyin.

Kablosuz ağ kurulumu

USB kablosu yoluyla Ad-hoc

Erişim noktanız (AP) yoksa aşağıdaki basit adımları izleyerek Ad-hoc (geçici) bir kablosuz ağ ayarlayabilir ve bu şekilde bilgisayarınızla kablosuz bağlantı kurabilirsiniz.

Gerekli hazırlık

- Ağa bağlı bilgisayar
- Makinenizle birlikte verilmiş olan yazılım CD'si
- Kablosuz ağ arabirimi yüklü makine
- USB kablosu

Windows'ta ad-hoc ağ oluşturma

1 USB kablosunun makineye bağlı olup olmadığını kontrol edin.

2 Bilgisayarınızı ve kablosuz ağ makinenizi açın.

3 Ürünile birlikte verilen yazılım CD'sini CD-ROM sürücünüze yerleştirin.

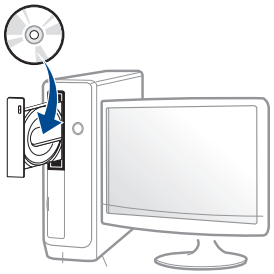

Kurulum penceresi açılmazsa, **Başlat** > **Tüm Programlar** > **Donatılar** > **Çalıştır**'ı tıklatın.

X:**Setup.exe** yazın ("X" harfi yerine CD-ROM sürücünüzü gösteren harfi kullanın) ve **Tamam**'ı tıklatın.

- Windows 8 için,

  Kurulum penceresi açılmazsa **Charms(Düğmeler)**'tan **Arama** > **Apps(Uygulamalar)**'ı seçin ve **Çalıştır**'ı aratın. "X" kısmını CD-ROM sürücünüzü temsil eden harfle değiştirerek X:\Setup.exe yazın ve **OK** öğesini tıklatın.

  "**Bu diskte yapılacakları seçmek için dokunun**." açılır penceresi görüntülenirse pencereye tıklayın ve **Run Setup.exe**'yi seçin

4 Kurulum penceresinde kurulum sözleşmelerini inceleyin ve kabul edin. Ardından **İleri** seçeneğini tıklatın.

Kablosuz ağ kurulumu

5 **Kablosuz ağ bağlantısı** ekranından **Yazıcı Bağlantı Türü** seçeneğini seçin. Ardından **İleri** seçeneğini tıklatın.

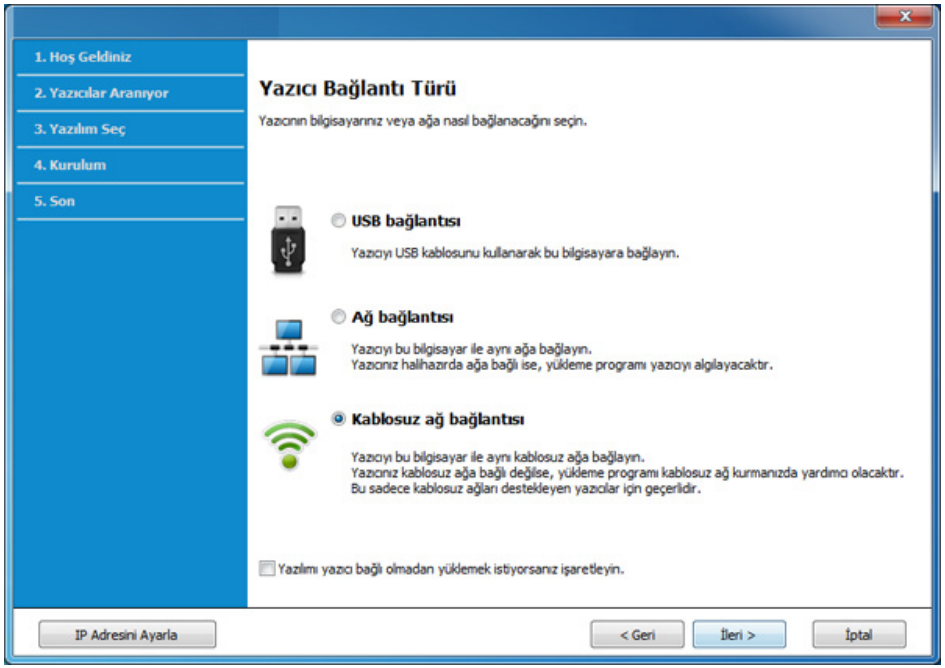

6 **Yazıcınızı ilk kez mi kuruyorsunuz?** ekranında, **Evet, Yazıcımın kablosuz ağını kuracağım öğesini seçin.** Ardından, **İleri** üzerine tıklayın.

Eğer yazıcınız ağa daha önceden bağlı ise, **Hayır, Yazıcım ağıma zaten bağlandı** öğesini seçin.

7 Kablosuz ağ arama işlemi tamamlandığında, makinenizin bulduğu kablosuz ağların listesi görüntülenir. **Gelişmiş Ayar**'a tıklayın.

- **Kablosuz Ağ Adını girin:** İstediğiniz SSID adını yazın (SSID küçük büyük harf duyarlıdır).
- **Çalışma Modu:** Ad-Hoc seçeneğini belirtin.
- **Kanal:** Kanalı seçin. (**Otomatik Ayar** veya 2412 MHz – 2467 MHz arasında değer).
- **Kimlik Doğrulaması:** Bir kimlik doğrulama türü seçin.
  Açık Sistem: Kimlik Doğrulama kullanılmamaktadır ve şifreleme, veri güvenliği ihtiyacına bağlı olarak kullanılabilir veya kullanılmayabilir.
  Ortak Anahtar: Kimlik doğrulama kullanılmaktadır. Doğru WEP anahtarına sahip bir aygıt ağa erişebilir.
- **Şifreleme:** Şifrelemeyi seçin (Yok, WEP64, WEP128).
- **Ağ Parolası:** Şifreleme ağı parolası değerini girin.
- **Ağ Anahtarını Onaylayın:** Şifreleme ağı parolası değerini onaylayın.
- **WEP Anahtar Dizini:** Web Şifrelemeyi kullanıyorsanız, uygun **WEP Anahtar Dizini** seçeneğini belirleyin.

Geçici ağda güvenlik etkin halde ise, kablosuz ağ güvenlik penceresi görüntülenir.

Kimlik doğrulama için **Açık Sistem** veya **Ortak Anahtar** seçeneğini belirtin ve **İleri**'yi tıklatın.

- WEP (Kabloya Eş Güvenlik), kablosuz ağınıza yetkisiz erişimi önleyen bir güvenlik protokolüdür. WEP, 64 bit veya 128 bit WEP şifreleme anahtarı kullanarak bir kablosuz ağ üzerinde alınıp verilen her paketin veri bölümünü şifreler.

Kablosuz ağ kurulumu

8 Kablosuz ağ ayarını gösteren pencere görüntülenir. Bu ayarları kontrol edin ve **İleri**'i tıklatın.

Makinenin IP adresini girmeden önce bilgisayarın ağ yapılandırma bilgilerini biliyor olmanız gerekir. Bilgisayarın ağ yapılandırması DHCP olarak ayarlandıysa, kablosuz ağ ayarının da DHCP olması gerekir. Bilgisayarın ağ yapılandırması Statik olarak ayarlandıysa, kablosuz ağ ayarının da Statik olması gerekir.

Bilgisayarınız DHCP olarak ayarlandıysa ve siz Statik kablosuz ağ ayarı kullanmak isterseniz, statik IP adresi almak için ağ yöneticinize başvurmalısınız.

- **DHCP yöntemi için**
  IP adresi atama yöntemi DHCP ise **Kablosuz Ağ Ayarını Onayla** penceresinde DHCP'nin görüntülenip görüntülenmediğini kontrol edin. Statik görüntüleniyorsa atama yöntemini **IP adresini otomatik olarak al (DHCP)** olarak değiştirmek için **TCP/IP Değiştir** seçeneğini tıklatın.
- **Statik yöntem için**
  IP adresi atama yöntemi Statik ise **Kablosuz Ağ Ayarını Onayla** penceresinde Statik'in görüntülenip görüntülenmediğini kontrol edin. DHCP görünüyorsa, makinenin IP adresini ve diğer ağ yapılandırma değerlerini girmek **TCP/IP Değiştir** seçeneğini tıklatın.
  Örneğin
  Bilgisayarın ağ bilgileri aşağıda gösterildiği gibiyse:
  - IP adresi: 169.254.133.42
  - Alt Ağ Maskesi: 255.255.0.0

  Bu durumda makinenin ağ bilgileri şöyle olmalıdır:
  - IP adresi: 169.254.133.**43**
  - Alt Ağ Maskesi: 255.255.0.0 (Bilgisayarın alt ağ maskesini kullanın)
  - Ağ Geçidi: 169.254.133.**1**

9 **Kablosuz Ağ Ayarı Tamamlandı** penceresi görüntülenir. **İleri**'i tıklatın.

10 Kablosuz ağ ayarları tamamlandığında bilgisayar ve makine arasındaki USB kablosunu çıkarın. **İleri**'i tıklatın.

11 Kurulum penceresindeki talimatları izleyin.

Kablosuz ağ kurulumu

Mac'i kullanarak ayarlama (CLX-419x series/ C186x series)

USB kablosu yoluyla erişim noktası

Gerekli hazırlık

- Erişim noktası
- Ağa bağlı yazıcı
- Makinenizle birlikte verilmiş olan yazılım CD'si
- Kablosuz ağ arabirimi yüklü makine
- USB kablosu

Mac OS X 10.4 için, yazıcı yazılımını yüklemek için Samsung web sitesinden yazılımı indirmeniz gerekmektedir (http://www.samsung.com > ürününüzü bulun > Destek veya Karşıdan Yüklemeler).

1 Makinenin bilgisayarınıza bağlı ve açık olduğundan emin olun.

2 Ürünile birlikte verilen yazılım CD'sini CD-ROM sürücünüze yerleştirin.

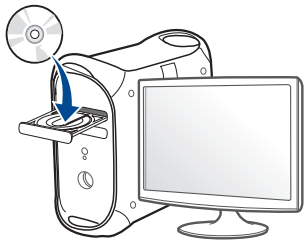

3 Mac masaüstünüzde görünen CD-ROM simgesini çift tıklatın.

- Mac OS X 10.8 için, **Finder**'da görünen CD-ROM'a çift tıklayın.

4 **MAC_Installer** klasörü > **Installer OS X** simgesine çift tıklayın.

5 **Continue** seçeneğine tıklatın.

6 Lisans sözleşmesini okuyup **Continue** seçeneğini tıklatın.

7 Lisans sözleşmesini kabul etmek için **Agree** seçeneğini tıklatın.

8 **Install**'u tıklatın. Makine işlemleri için gereken bileşenlerin tümü yüklenir.

Customize öğesine tıklarsanız, yüklenecek bileşenleri teker teker seçebilirsiniz.

9 Parolayı girin ve **OK** düğmesini tıklatın.

10 **Configuration of Wireless network**'den **Printer Connection Type**'nı seçin ve **Continue**'a tıklayın.

11 Eğer **Wireless Settings** ekranı belirirse, **Using a USB cable** öğesini seçin ve **Next** üzerine tıklayın.

Eğer ekran kaybolmazsa, adım 15'a gidin.

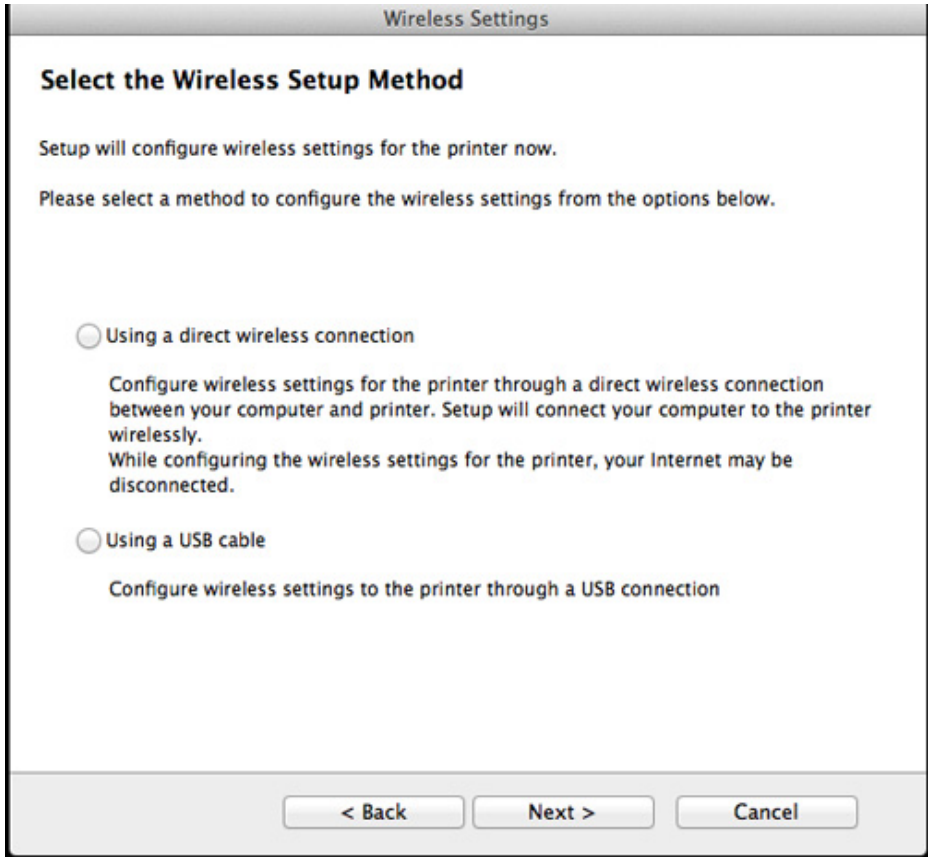

Kablosuz ağ kurulumu

12 Arama işleminden sonra pencerede kablosuz ağ aygıtları görüntülenir. Kullanmak istediğiniz erişim noktasının adını (SSID) seçin ve **Next** düğmesini tıklatın.

Kablosuz yapılandırmayı kendiniz ayarladığınızda **Advanced Setting** düğmesini tıklatın.

- **Enter the wireless Network Name:** İstediğiniz erişim noktasının SSID adını girin (SSID küçük büyük harf duyarlıdır).
- **Operation Mode: Infrastructure** öğesini seçin.
- **Authentication:** Bir kimlik doğrulama türü seçin.

  Open System: Kimlik Doğrulama kullanılmamaktadır ve şifreleme, veri güvenliği ihtiyacına bağlı olarak kullanılabilir veya kullanılmayabilir.

  Shared Key: Kimlik doğrulama kullanılmaktadır. Doğru WEP anahtarına sahip bir aygıt ağa erişebilir.

  WPA Personal veya WPA2 Personal: WPA Ön Paylaşımlı Anahtara dayanarak yazdırma sunucusunun kimliğini doğrulamak için bu seçeneği belirtebilirsiniz. Bu kimlik doğrulamasında, erişim noktası ile erişim noktasına bağlanan her istemci üzerinde elle yapılandırılan ortak bir gizli anahtar (genel olarak Ön Paylaşımlı Anahtar şifre sözcüğü olarak adlandırılır) kullanılır.
- **Encryption:** Şifrelemeyi seçin (Yok, WEP64, WEP128, TKIP, AES, TKIP, AES).
- **Network Password:** Şifreleme ağı parolası değerini girin.
- **Confirm Network Password:** Şifreleme ağı parolası değerini onaylayın.
- **WEP Key Index:** Web Şifrelemeyi kullanıyorsanız, uygun **WEP Key Index** seçeneğini belirleyin.

Erişim noktasında güvenlik etkin halde ise, kablosuz ağ güvenliği penceresi görüntülenir.

Erişim noktasının (veya yönlendirici) Ağ Parolasını girin.

13 Kablosuz ağ ayarını gösteren pencere görüntülenir. Bu ayarları kontrol edin ve **Next**'i tıklatın.

- Yazıcınız bu özelliği destekliyorsa Wi-Fi Direct seçeneği ekranda belirir.
- Samsung Kolay Yazıcı Yöneticisi ile Wi-Fi Direct kurulumu başlatılabilir (bkz. "Wi-Fi Direct Kurulumu", sayfa 249).
- **Wi-Fi Direct Name**: Varsayılan Wi-Fi Direct Adı model adıdır ve maksimum uzunluğu 22 karakterdir.
- **Password setting** sayısal bir dizindir ve uzunluğu 8 ~ 64 karakter arasındadır.

14 **Wireless Network Setting Complete** penceresi görüntülenir. **Next**'yi tıklatın.

15 Kablosuz ağ ayarları tamamlandığında bilgisayar ve makine arasındaki USB kablosunu çıkarın. **Next**'yi tıklatın.

Kablosuz ağ kurulumu

Bir USB kablosu olmadan erişim noktası (önerilen)

Gerekli hazırlık

- Mac OS 10.7 veya üstünde çalışan WiFi etkin Mac ve bir erişim noktası (yönlendirici)
- Makinenizle birlikte verilmiş olan yazılım CD'si
- Kablosuz ağ arabirimi yüklü makine

Mac OS X 10.4 için, yazıcı yazılımını yüklemek için Samsung web sitesinden yazılımı indirmeniz gerekmektedir (http://www.samsung.com > ürününüzü bulun > Destek veya Karşıdan Yüklemeler).

1 Makinenin bilgisayarınıza bağlı ve açık olduğundan emin olun.

2 Ürünile birlikte verilen yazılım CD'sini CD-ROM sürücünüze yerleştirin.

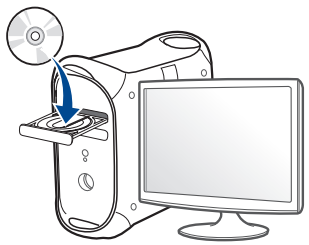

3 Mac masaüstünüzde görünen CD-ROM simgesini çift tıklatın.

- Mac OS X 10.8 için, **Finder**'da görünen CD-ROM'a çift tıklayın.

4 **MAC_Installer** klasörü > **Installer OS X** simgesine çift tıklayın.

5 **Continue** seçeneğine tıklatın.

6 Lisans sözleşmesini okuyup **Continue** seçeneğini tıklatın.

7 Lisans sözleşmesini kabul etmek için **Agree** seçeneğini tıklatın.

8 **Install**'u tıklatın. Makine işlemleri için gereken bileşenlerin tümü yüklenir.

Customize öğesine tıklarsanız, yüklenecek bileşenleri teker teker seçebilirsiniz.

9 Parolayı girin ve **OK** düğmesini tıklatın.

Kablosuz ağ kurulumu

10 **Configuration of Wireless network**'den **Printer Connection Type**'nı seçin ve **Continue**'a tıklayın.

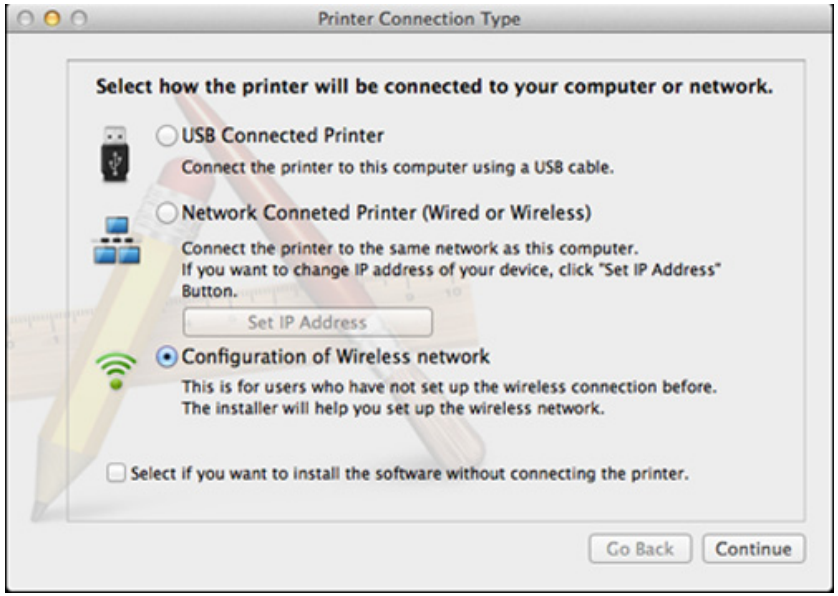

11 Eğer **Wireless Settings** ekranı belirirse, **Using a direct wireless connection** öğesini seçin ve **Next** üzerine tıklayın.

Eğer ekran kaybolmazsa, adım 13'a gidin.

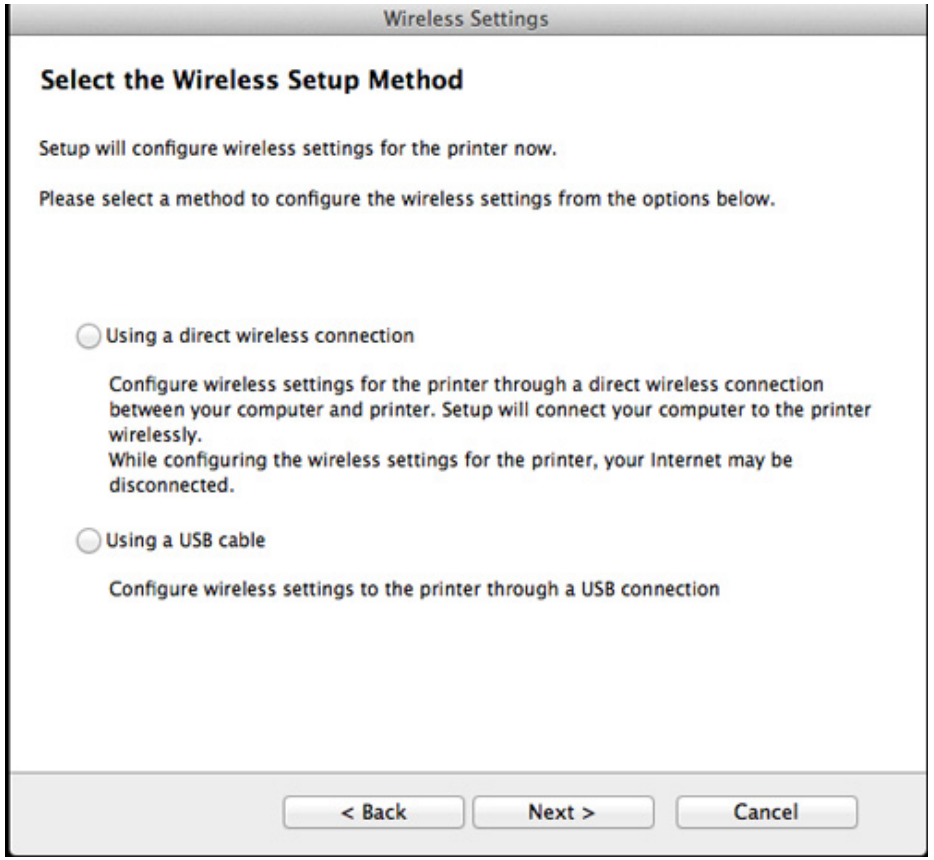

Kablosuz ağ kurulumu

Aşağıdaki ekran belirirse, denetim masasından (WPS) düğmesine 2 dakika içinde basın.

- Dokunmatik ekranlı model için, dokunmatik ekrandan **Kabul Et**'a basın.

12 Kablosuz ağ kurulumu tamamlandığında, **Next** üzerine tıklayın.

13 Yükleme tamamlandıktan sonra, **Close** düğmesini tıklatın.

USB kablosu yoluyla Ad-hoc

Erişim noktanız (AP) yoksa aşağıdaki basit talimatları izleyerek ad-hoc (geçici) bir kablosuz ağ ayarlayabilir ve bu şekilde bilgisayarınızla kablosuz bağlantı kurabilirsiniz.

Gerekli hazırlık

- Ağa bağlı bilgisayar
- Makinenizle birlikte verilmiş olan yazılım CD'si
- Kablosuz ağ arabirimi yüklü makine
- USB kablosu

Mac'ta ad-hoc ağ oluşturma

Mac OS X 10.4 için, yazıcı yazılımını yüklemek için Samsung web sitesinden yazılımı indirmeniz gerekmektedir (http://www.samsung.com > ürününüzü bulun > Destek veya Karşıdan Yüklemeler).

Kablosuz ağ kurulumu

1 Makinenin bilgisayarınıza bağlı ve açık olduğundan emin olun.

2 Ürünile birlikte verilen yazılım CD'sini CD-ROM sürücünüze yerleştirin.

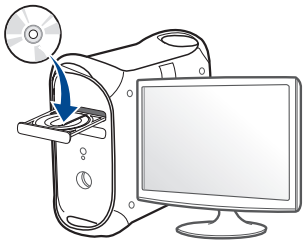

3 Mac masaüstünüzde görünen CD-ROM simgesini çift tıklatın.

- Mac OS X 10.8 için, **Finder**'da görünen CD-ROM'a çift tıklayın.

4 **MAC_Installer** klasörü > **Installer OS X** simgesine çift tıklayın.

5 **Continue** seçeneğine tıklatın.

6 Lisans sözleşmesini okuyup **Continue** seçeneğini tıklatın.

7 Lisans sözleşmesini kabul etmek için **Agree** seçeneğini tıklatın.

8 **Install**'u tıklatın. Makine işlemleri için gereken bileşenlerin tümü yüklenir.

Customize öğesine tıklarsanız, yüklenecek bileşenleri teker teker seçebilirsiniz.

9 Parolayı girin ve **OK** düğmesini tıklatın.

10 **Configuration of Wireless network**'den **Printer Connection Type**'nı seçin ve **Continue**'a tıklayın.

Kablosuz ağ kurulumu

11 Kablosuz ağ arama işlemi tamamlandığında, makinenizin bulduğu kablosuz ağların listesi görüntülenir. **Advanced Setting**'a tıklayın.

- **Enter the wireless Network Name:** SSID adını yazın (SSID küçük büyük harf duyarlıdır).
- **Operation Mode:** Ad-Hoc seçeneğini belirtin.
- **Channel:** Kanalı seçin (**Auto Setting** veya 2412 MHz - 2467 MHz).
- **Authentication:** Bir kimlik doğrulama türü seçin.
  Open System: Kimlik Doğrulama kullanılmamaktadır ve şifreleme, veri güvenliği ihtiyacına bağlı olarak kullanılabilir veya kullanılmayabilir.
  Shared Key: Kimlik doğrulama kullanılmaktadır. Doğru WEP anahtarına sahip bir aygıt ağa erişebilir.
- **Encryption:** Şifrelemeyi seçin (Yok, WEP64, WEP128).
- **Network Password:** Şifreleme ağı parolası değerini girin.
- **Confirm Network Password:** Şifreleme ağı parolası değerini onaylayın.
- **WEP Key Index:** Web Şifrelemeyi kullanıyorsanız, uygun **WEP Key Index** seçeneğini belirleyin.

Geçici ağda güvenlik ayarı varsa kablosuz ağ güvenlik penceresi görüntülenir.

Kimlik doğrulama için **Open System** veya **Shared Key** seçeneğini belirtin ve **Next**'i tıklatın.

- WEP (Kabloya Eş Güvenlik), kablosuz ağınıza yetkisiz erişimi önleyen bir güvenlik protokolüdür. WEP, 64 bit veya 128 bit WEP şifreleme anahtarı kullanarak bir kablosuz ağ üzerinde alınıp verilen her paketin veri bölümünü şifreler.

12 Kablosuz ağ ayarlarını gösteren pencere görüntülenir. Bu ayarları kontrol edin ve **Next**'i tıklatın.

Makinenin IP adresini girmeden önce bilgisayarın ağ yapılandırma bilgilerini biliyor olmanız gerekir. Bilgisayarın ağ yapılandırması DHCP olarak ayarlandıysa, kablosuz ağ ayarının da DHCP olması gerekir. Bilgisayarın ağ yapılandırması Statik olarak ayarlandıysa, kablosuz ağ ayarının da Statik olması gerekir.

Bilgisayarınız DHCP olarak ayarlandıysa ve siz Statik kablosuz ağ ayarı kullanmak isterseniz, statik IP adresi almak için ağ yöneticinize başvurmalısınız.

- **DHCP yöntemi için**
  IP adresi atama yöntemi DHCP ise **Wireless Network Setting Confirm** penceresinde DHCP'nin görüntülenip görüntülenmediğini kontrol edin. Statik görüntüleniyorsa atama yöntemini **Receive IP address automatically (DHCP)** olarak değiştirmek için **Change TCP/IP** seçeneğini tıklatın.
- **Statik yöntem için**
  IP adresi atama yöntemi Statik ise **Wireless Network Setting Confirm** penceresinde Statik'in görüntülenip görüntülenmediğini kontrol edin. DHCP görünüyorsa, makinenin IP adresini ve diğer ağ yapılandırma değerlerini girmek **Change TCP/IP** seçeneğini tıklatın.
  Örneğin
  Bilgisayarın ağ bilgileri aşağıda gösterildiği gibiyse:
  - IP adresi: 169.254.133.42
  - Alt Ağ Maskesi: 255.255.0.0

  Bu durumda makinenin ağ bilgileri şöyle olmalıdır:
  - IP adresi: 169.254.133.**43**

- Alt Ağ Maskesi: 255.255.0.0 (Bilgisayarın alt ağ maskesini kullanın)
- Ağ Geçidi: 169.254.133.**1**

13 Ağ kablosu bağlantısının onaylandığını bildiren pencere açıldığında, ağ kablosunu çıkarın ve **Next** tuşuna tıklayın.

Ağ kablosu bağlı ise, kablosuz ağı yapılandırırken makineyi bulma konusunda sorun yaşanabilir.

14 Kablosuz ağ, ağ yapılandırmasına göre bağlanır.

15 Kablosuz ağ kurulumu tamamlanmıştır. Yükleme tamamlandığında **Quit** düğmesini tıklatın.

Kablosuz ağ bağlantısını tamamladıktan sonra, uygulamadan yazdırmak için bir makine sürücüsü yüklemeniz gerekir (bkz. "Mac için yükleme", sayfa 185).

Mac'i kullanarak ayarlama (CLX-626x series)

USB kablosu yoluyla erişim noktası (önerilen)

Gerekli hazırlık

- Erişim noktası
- Ağa bağlı yazıcı
- Makinenizle birlikte verilmiş olan yazılım CD’si
- Kablosuz ağ arabirimi yüklü makine
- USB kablosu

Mac OS X 10.4 için, yazıcı yazılımını yüklemek için Samsung web sitesinden yazılımı indirmeniz gerekmektedir (http://www.samsung.com > ürününüzü bulun > Destek veya Karşıdan Yüklemeler).

Kablosuz ağ kurulumu

1 Makinenin bilgisayarınıza bağlı ve açık olduğundan emin olun.

2 Ürünile birlikte verilen yazılım CD'sini CD-ROM sürücünüze yerleştirin.

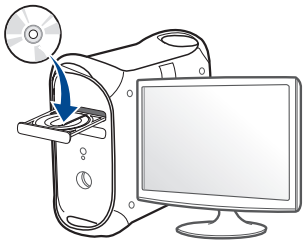

3 Mac masaüstünüzde görünen CD-ROM simgesini çift tıklatın.

- Mac OS X 10.8 için, **Finder**'da görünen CD-ROM'a çift tıklayın.

4 **MAC_Installer** klasörü > **Installer OS X** simgesine çift tıklayın.

5 **Continue** seçeneğine tıklatın.

6 Lisans sözleşmesini okuyup **Continue** seçeneğini tıklatın.

7 Lisans sözleşmesini kabul etmek için **Agree** seçeneğini tıklatın.

8 **Install**'u tıklatın. Makine işlemleri için gereken bileşenlerin tümü yüklenir.

Customize öğesine tıklarsanız, yüklenecek bileşenleri teker teker seçebilirsiniz.

9 Parolayı girin ve **OK** düğmesini tıklatın.

10 **Configuration of Wireless network**'den **Printer Connection Type**'nı seçin ve **Continue**'a tıklayın.

Kablosuz ağ kurulumu

11 Arama işleminden sonra pencerede kablosuz ağ aygıtları görüntülenir. Kullanmak istediğiniz erişim noktasının adını (SSID) seçin ve **Next** düğmesini tıklatın.

Kablosuz yapılandırmayı kendiniz ayarladığınızda **Advanced Setting** düğmesini tıklatın.

- **Enter the wireless Network Name:** İstediğiniz erişim noktasının SSID adını girin (SSID küçük büyük harf duyarlıdır).
- **Operation Mode: Infrastructure** öğesini seçin.
- **Authentication:** Bir kimlik doğrulama türü seçin.

  Open System: Kimlik Doğrulama kullanılmamaktadır ve şifreleme, veri güvenliği ihtiyacına bağlı olarak kullanılabilir veya kullanılmayabilir.

  Shared Key: Kimlik doğrulama kullanılmaktadır. Doğru WEP anahtarına sahip bir aygıt ağa erişebilir.

  WPA Personal veya WPA2 Personal: WPA Ön Paylaşımlı Anahtara dayanarak yazdırma sunucusunun kimliğini doğrulamak için bu seçeneği belirtebilirsiniz. Bu kimlik doğrulamasında, erişim noktası ile erişim noktasına bağlanan her istemci üzerinde elle yapılandırılan ortak bir gizli anahtar (genel olarak Ön Paylaşımlı Anahtar şifre sözcüğü olarak adlandırılır) kullanılır.
- **Encryption:** Şifrelemeyi seçin (Yok, WEP64, WEP128, TKIP, AES, TKIP, AES).
- **Network Password:** Şifreleme ağı parolası değerini girin.
- **Confirm Network Password:** Şifreleme ağı parolası değerini onaylayın.
- **WEP Key Index:** Web Şifrelemeyi kullanıyorsanız, uygun **WEP Key Index** seçeneğini belirleyin.

Erişim noktasında güvenlik etkin halde ise, kablosuz ağ güvenliği penceresi görüntülenir.

Erişim noktasının (veya yönlendirici) Ağ Parolasını girin.

12 Yazıcınız Wi-Fi Direct'i destekliyorsa ve bu işlev engellenmişse, ilgili ekranı açılacaktır.

Eğer Wi-Fi Direct'i etkinleştirmek isterseniz, onay kutusunu işaretleyin ve İleri'ye tıklayın. İstemiyorsanız, sadece **Next** üzerine tıklayın.

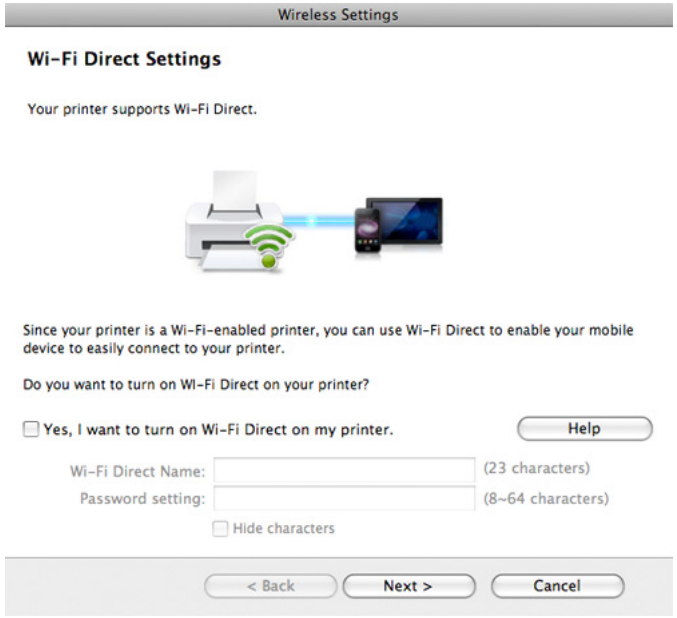

- Samsung Kolay Yazıcı Yöneticisi ile Wi-Fi Direct kurulumu başlatılabilir (bkz. "Wi-Fi Direct Kurulumu", sayfa 249).
- **Wi-Fi Direct Adı**: Varsayılan Wi-Fi Direct Adı model adıdır ve maksimum uzunluğu 22 karakterdir.
- **Parola ayarı** sayısal bir dizindir ve uzunluğu 8 ~ 64 karakter arasındadır.

13 Kablosuz ağ ayarları tamamlandığında bilgisayar ve makine arasındaki USB kablosunu çıkarın.

14 Kablosuz ağ kurulumu tamamlanmıştır. Yükleme tamamlandıktan sonra, **Quit** düğmesini tıklatın.

Kablosuz ağ bağlantısını tamamladıktan sonra, uygulamadan yazdırmak için bir makine sürücüsü yüklemeniz gerekir (bkz. "Mac için yükleme", sayfa 185).

USB kablosu yoluyla Ad-hoc

Erişim noktanız (AP) yoksa aşağıdaki basit talimatları izleyerek ad-hoc (geçici) bir kablosuz ağ ayarlayabilir ve bu şekilde bilgisayarınızla kablosuz bağlantı kurabilirsiniz.

Gerekli hazırlık

- Ağa bağlı bilgisayar
- Makinenizle birlikte verilmiş olan yazılım CD'si
- Kablosuz ağ arabirimi yüklü makine
- USB kablosu

Mac'ta ad-hoc ağ oluşturma

Mac OS X 10.4 için, yazıcı yazılımını yüklemek için Samsung web sitesinden yazılımı indirmeniz gerekmektedir (http://www.samsung.com > ürününüzü bulun > Destek veya Karşıdan Yüklemeler).

Kablosuz ağ kurulumu

1 Makinenin bilgisayarınıza bağlı ve açık olduğundan emin olun.

2 Ürünile birlikte verilen yazılım CD'sini CD-ROM sürücünüze yerleştirin.

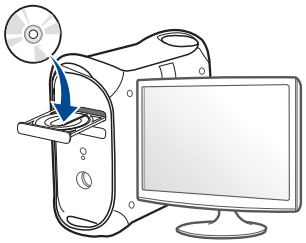

3 Mac masaüstünüzde görünen CD-ROM simgesini çift tıklatın.

- Mac OS X 10.8 için, **Finder**'da görünen CD-ROM'a çift tıklayın.

4 **MAC_Installer** klasörü > **Installer OS X** simgesine çift tıklayın.

5 **Continue** seçeneğine tıklatın.

6 Lisans sözleşmesini okuyup **Continue** seçeneğini tıklatın.

7 Lisans sözleşmesini kabul etmek için **Agree** seçeneğini tıklatın.

8 **Install**'u tıklatın. Makine işlemleri için gereken bileşenlerin tümü yüklenir.

Customize öğesine tıklarsanız, yüklenecek bileşenleri teker teker seçebilirsiniz.

9 Parolayı girin ve **OK** düğmesini tıklatın.

10 **Configuration of Wireless network**'den **Printer Connection Type**'nı seçin ve **Continue**'a tıklayın.

Kablosuz ağ kurulumu

11 Kablosuz ağ arama işlemi tamamlandığında, makinenizin bulduğu kablosuz ağların listesi görüntülenir. **Advanced Setting**'a tıklayın.

- **Enter the wireless Network Name:** SSID adını yazın (SSID küçük büyük harf duyarlıdır).
- **Operation Mode:** Ad-Hoc seçeneğini belirtin.
- **Channel:** Kanalı seçin (**Auto Setting** veya 2412 MHz - 2467 MHz).
- **Authentication:** Bir kimlik doğrulama türü seçin.
  Open System: Kimlik Doğrulama kullanılmamaktadır ve şifreleme, veri güvenliği ihtiyacına bağlı olarak kullanılabilir veya kullanılmayabilir.
  Shared Key: Kimlik doğrulama kullanılmaktadır. Doğru WEP anahtarına sahip bir aygıt ağa erişebilir.
- **Encryption:** Şifrelemeyi seçin (Yok, WEP64, WEP128).
- **Network Password:** Şifreleme ağı parolası değerini girin.
- **Confirm Network Password:** Şifreleme ağı parolası değerini onaylayın.
- **WEP Key Index:** Web Şifrelemeyi kullanıyorsanız, uygun **WEP Key Index** seçeneğini belirleyin.

Geçici ağda güvenlik ayarı varsa kablosuz ağ güvenlik penceresi görüntülenir.

Kimlik doğrulama için **Open System** veya **Shared Key** seçeneğini belirtin ve **Next**'i tıklatın.

- WEP (Kabloya Eş Güvenlik), kablosuz ağınıza yetkisiz erişimi önleyen bir güvenlik protokolüdür. WEP, 64 bit veya 128 bit WEP şifreleme anahtarı kullanarak bir kablosuz ağ üzerinde alınıp verilen her paketin veri bölümünü şifreler.

12 Kablosuz ağ ayarlarını gösteren pencere görüntülenir. Bu ayarları kontrol edin ve **Next**'i tıklatın.

Makinenin IP adresini girmeden önce bilgisayarın ağ yapılandırma bilgilerini biliyor olmanız gerekir. Bilgisayarın ağ yapılandırması DHCP olarak ayarlandıysa, kablosuz ağ ayarının da DHCP olması gerekir. Bilgisayarın ağ yapılandırması Statik olarak ayarlandıysa, kablosuz ağ ayarının da Statik olması gerekir.

Bilgisayarınız DHCP olarak ayarlandıysa ve siz Statik kablosuz ağ ayarı kullanmak isterseniz, statik IP adresi almak için ağ yöneticinize başvurmalısınız.

- **DHCP yöntemi için**
  IP adresi atama yöntemi DHCP ise **Wireless Network Setting Confirm** penceresinde DHCP'nin görüntülenip görüntülenmediğini kontrol edin. Statik görüntüleniyorsa atama yöntemini **Receive IP address automatically (DHCP)** olarak değiştirmek için **Change TCP/IP** seçeneğini tıklatın.
- **Statik yöntem için**
  IP adresi atama yöntemi Statik ise **Wireless Network Setting Confirm** penceresinde Statik'in görüntülenip görüntülenmediğini kontrol edin. DHCP görünüyorsa, makinenin IP adresini ve diğer ağ yapılandırma değerlerini girmek **Change TCP/IP** seçeneğini tıklatın.
  Örneğin
  Bilgisayarın ağ bilgileri aşağıda gösterildiği gibiyse:
  - IP adresi: 169.254.133.42
  - Alt Ağ Maskesi: 255.255.0.0

  Bu durumda makinenin ağ bilgileri şöyle olmalıdır:
  - IP adresi: 169.254.133.**43**

- Alt Ağ Maskesi: 255.255.0.0 (Bilgisayarın alt ağ maskesini kullanın)
- Ağ Geçidi: 169.254.133.**1**

13 Ağ kablosu bağlantısının onaylandığını bildiren pencere açıldığında, ağ kablosunu çıkarın ve **Next** tuşuna tıklayın.

Ağ kablosu bağlı ise, kablosuz ağı yapılandırırken makineyi bulma konusunda sorun yaşanabilir.

14 Kablosuz ağ, ağ yapılandırmasına göre bağlanır.

15 Kablosuz ağ kurulumu tamamlanmıştır. Yükleme tamamlandığında **Quit** düğmesini tıklatın.

Kablosuz ağ bağlantısını tamamladıktan sonra, uygulamadan yazdırmak için bir makine sürücüsü yüklemeniz gerekir (bkz. "Mac için yükleme", sayfa 185).

Ağ kablosu kullanımı

Ağ bağlantı noktasını desteklemeyen makinelerde bu özelliği kullanmak mümkün değildir (bkz. "Arkadan görünüm", sayfa 27).

Makineniz ağ uyumlu bir makinedir. Makinenizi ağınızda kullanabilmek için bazı yapılandırma yordamları gerçekleştirmeniz gerekir.

- Kablosuz ağ bağlantısını tamamladıktan sonra, uygulamadan yazdırmak için bir makine sürücüsü yüklemeniz gerekir (bkz. "Ağ üzerinden sürücü yüklenmesi", sayfa 195).
- Ağ yapılandırmanız hakkında daha fazla bilgi için ağ yöneticinize veya kablosuz ağınızı kuran kişiye başvurun.

Gerekli hazırlık

- Erişim noktası
- Ağa bağlı bilgisayar
- Makinenizle birlikte verilmiş olan yazılım CD’si
- Kablosuz ağ arabirimi yüklü makine
- Ağ kablosu

Kablosuz ağ kurulumu

Bir ağ yapılandırma raporunun yazdırılması

Bir ağ yapılandırma raporu yazdırarak makinenizin ağ ayarlarını görebilirsiniz.

Bkz. "Bir ağ yapılandırma raporunun yazdırılması", sayfa 191.

SetIP Programı (Windows) kullanarak IP ayarı

Bu program, makinenizin ağ IP adresinin elle ayarlanmasını sağlar ve makineyle iletişim kurmak için MAC adresini kullanır. MAC adresi ağ arabiriminin donanım seri numarasıdır ve **Ağ Yapılandırma Raporu**'nda bulunabilir.

Bkz. "IP adresinin ayarlanması", sayfa 191.

Makinenin kablosuz ağını yapılandırılması

Başlamadan önce kablosuz ağınızın ağ adını (SSID) ve şifreliyse ağ anahtarını bilmeniz gerekir. Bu bilgiler, kablosuz yönlendirici (erişim noktası) kurulduğunda ayarlanmıştır. Kablosuz ortamınız hakkında bilgiye sahip değilseniz lütfen ağınızı kuran kişiye danışın.

Kablosuz bağlantı parametrelerini yapılandırmak için **SyncThru™ Web Service** uygulamasını kullanabilirsiniz.

SyncThru™ Web Service uygulamasını kullanma

Kablosuz parametre yapılandırmasına başlamadan önce kablo bağlantı durumunu kontrol edin.

1. Ağ kablosunun makineye bağlı olup olmadığını denetleyin. Bağlı değilse, makineyi standart bir ağ kablosuyla bağlayın.
2. İnternet Gezgini, Safari veya Firefox benzeri bir web tarayıcıyı başlatın ve tarayıcı penceresinde makinenizin yeni IP adresini girin.

   Örneğin

3. SyncThru™ Web Service internet sitesinin sağ üst köşesinde **Oturum Aç** öğesine tıklatın.
4. **Kimlik No** ve **Parola** metin kutularına gerekli bilgileri girin ve **Oturum Aç**'ı tıklatın. Güvenlik nedeniyle varsayılan parolayı değiştirmenizi tavsiye ederiz.
   - **Kimlik No: admin**
   - **Parola: sec00000**
5. **SyncThru™ Web Service** penceresi açıldığında, **Ağ Ayarları** öğesini tıklatın.
6. **Kablosuz** > **Sihirbaz** seçeneklerine tıklatın.

Kablosuz ağ kurulumu

Sihirbaz kablosuz ağ yapılandırmasını kurmanıza yardımcı olacaktır. Ancak kablosuz ağı doğrudan ayarlamak istiyorsanız **Özel** öğesini seçin.

7 Listeden bir **Ağ Adı (SSID)** seçin.

- **SSID**: SSID (Hizmet Kümesi Tanımlayıcısı) kablosuz ağı tanımlayan bir addır. Belirli bir kablosuz ağa bağlanmaya çalışan erişim noktaları ve kablosuz aygıtlar aynı SSID adını kullanmalıdır. SSID büyük-küçük harf duyarlıdır.
- **İşlem Modu**: **İşlem Modu** kablosuz bağlantı türlerini ifade eder (bkz. "Kablosuz ağ adı ve ağ parolası", sayfa 207).
  - **Ad-hoc**: Kablosuz aygıtların eşler arası ortamda birbirleriyle doğrudan iletişim kurmalarına izin verir.
  - **Altyapı**: Kablosuz aygıtların birbirleriyle bir erişim noktası aracılığıyla iletişim kurmalarına izin verir.

Ağınıza ait **İşlem Modu** ayarı **Altyapı** ise erişim noktasının SSID adını seçin. **İşlem Modu** değeri **Ad-hoc** ise makinenin SSID adını seçin.

8 **İleri**'yi tıklatın.

Kablosuz güvenlik ayarları penceresi belirirse kayıtlı parolayı (ağ parolası) girin ve **İleri** düğmesini tıklatın.

9 Onay penceresi görüntülenir; kablosuz ağ kurulumunuzu kontrol edin. Kurulum doğru ise **Uygula** düğmesini tıklatın.

Ağ kablosunu çıkartın (standart veya ağ). Makineniz artık ağ ile kablosuz olarak iletişim kurmaya başlamalıdır. Geçici mod durumunda hem kablosuz LAN hem de kablolu LAN ortamını aynı anda kullanabilirsiniz.

10 Verilen yazılım CD'sini CD-ROM sürücünüze yerleştirin vbe pencerede verilen talimatları izleyerek kablosuz ağı kurun.

Kablosuz ağ kurulumu

Wi-Fi ağını açma/kapatma

Makinenizde ekran varsa, Wi-Fi ağını açmak/kapatmak için makinenin kontrol panelinden **Að** menüsünü kullanabilirsiniz.

1 Ağ kablosunun makineye bağlı olup olmadığını denetleyin. Bağlı değilse, makineyi standart bir ağ kablosuyla bağlayın.

2 İnternet Gezgini, Safari veya Firefox benzeri bir web tarayıcıyı başlatın ve tarayıcı penceresinde makinenizin yeni IP adresini girin.

Örneğin

3 SyncThru™ Web Service internet sitesinin sağ üst köşesinde **Oturum Aç** öğesine tıklatın.

4 **Kimlik No** ve **Parola** metin kutularına gerekli bilgileri girin ve **Oturum Aç**'ı tıklatın. Güvenlik nedeniyle varsayılan parolayı değiştirmenizi tavsiye ederiz.

- **Kimlik No: admin**
- **Parola: sec00000**

5 **SyncThru™ Web Service** penceresi açıldığında, **Ağ Ayarları** öğesini tıklatın.

6 **Kablosuz** > **Özel** seçeneğini tıklatın.

Wi-Fi ağını da açıp kapatabilirsiniz.

Kablosuz ağ kurulumu

Mobil yazdırma için Wi-Fi Direct'i ayarlama

Wi-Fi Direct, kurulumu kolay kişiden kişiye bir bağlantı yöntemi olup Wi-Fi Direct onaylı yazıcılar ile mobil aygıt arasında güvenilir bir bağlantı kurar ve ad hoc modundan daha iyi verim elde eder.

Wi-Fi Direct ile, yazıcınızı bir erişim noktasına bağlarken aynı zamanda bir Wi-Fi Direct ağına bağlayabilirsiniz. Ayrıca, birden fazla kullanıcının Wi-Fi Direct ve bir kablolu ağa erişebilmesi ve buradaki belgeleri yazdırabilmesi için bir kablolu ağ ve Wi-Fi Direct ağını eş zamanlı olarak kullanabilirsiniz.

- Mobil aygıtınızı yazıcının Wi-Fi Direct uygulaması yoluyla internete bağlayamazsınız.
- Desteklenen protokol listesi modelinizden farklı olabilir; Wi-Fi Direct ağları IPv6, ağ filtreleme, IPSec, WINS ve SLP hizmetlerini desteklemez.
- Wi-Fi Direct yoluyla bağlanabilen maksimum cihaz sayısı 3'tür.

Wi-Fi Direct Kurulumu

Wi-Fi Direct özelliğini aşağıdaki yöntemlerle etkin duruma getirebilirsiniz.

USB kablosu bağlantılı bilgisayardan (önerilen)

Sürücü kurulumu tamamlandıktan sonra, Samsung Kolay Yazıcı Yöneticisi ayarlanabilir ve Wi-Fi Direct'te değişiklik yapılabilir.

Samsung Kolay Yazıcı Yöneticisi sadece Windows ve Mac işletim sistemi kullanıcıları için mevcuttur.

- **Başlat** menüsünden, **Programlar** veya **Tüm Programlar** > **Samsung Printers** > Samsung Kolay Yazıcı Yöneticisi > **Aygıt Ayarları** > **Ağ** seçeneğini seçin.
  - **Wi-Fi Direct AÇIK/KAPALI**: Etkinleştirmek için **Açık** seçeneğini seçin.
  - **Aygıt Adı**: Kablosuz ağda yazıcınızı aramak için yazıcı adını girin. Varsayılan olarak, cihaz adı bir model adıdır.
  - **IP Adresi**: Yazıcının IP adresini girin. Bu IP adresi altyapı kablolu veya kablosuz ağı için değil sadece yerel ağ için kullanılır. Varsayılan yerel IP adresinin kullanılması tavsiye edilir (Wi-Fi Direct için yazcının varsayılan yerel IP adresi 192.168.3.1).
  - **Grup Sahibi**: Yazıcıyı bir Wi-Fi Direct grubunun sahibine tanıtmak için bu seçeneği etkinleştirin. **Grup Sahibi** bir kablosuz erişim noktasına benzer şekilde hareket eder. Bu seçeneğin etkinleştirilmesi tavsiye edilir.
  - **Ağ Parolası**: Yazıcınız **Grup Sahibi** ise, diğer mobil cihazların yazıcınıza bağlanması için bir **Ağ Parolası** gereklidir. Kendiniz bir Ağ parolası yapılandırabilir ya da varsayılan olarak rasgele üretilen ağ parolasını hatırlayabilirsiniz.

Kablosuz ağ kurulumu

Makineden (Görüntü ekranlı makineler)

Menülere erişim modelden modele farklılık gösterebilir (bkz. "Menüye erişim", sayfa 39).

- Dokunmatik ekrandan **Ayarlar**> **Makine Kurulumu** >**Snrk** > **Ağ Ayarlari** > **Kablosuz** > **Wi-Fi Direct**'i seçin.
- **Wi-Fi Direct**'i etkinleştirin.

Ağa bağlı bilgisayardan

Yazıcınız bir ağ kablosu veya kablosuz erişim noktası kullanıyorsa, SyncThru™ Web Service yoluyla Wi-Fi Direct'i etkinleştirebilir ve yapılandırabilirsiniz.

- **SyncThru™ Web Service** üzerinden, **Ayarlar** > **Ağ Ayarları** > **Kablosuz** > **Wi-Fi Direct**'i seçin.
- **Wi-Fi Direct**'i etkinleştirin veya devre dışı bırakın ve diğer seçenekleri belirleyin.

- Linux işletim sistemi kullanıcıları için,
  - Çıktıyı kontrol etmek için bir IP Ağ yapılandırma raporu yazdırın (bkz. "Bir ağ yapılandırma raporunun yazdırılması", sayfa 191).
  - **SyncThru Web Hizmeti** üzerinden, **Ayarlar** > **Ağ Ayarları** > **Kablosuz** > **Wi-Fi Direct**'i seçin.
  - **Wi-Fi Direct**'i etkinleştirin veya devre dışı bırakın.

Mobil cihazın kurulumu

- Yazıcıdan Wi-Fi Direct'i ayarladıktan sonra, Wi-Fi Direct ayarını yapacağınız mobil cihazın kullanıcı kılavuzuna bakınız.
- Wi-Fi Direct'i ayarladıktan sonra, akıllı telefonunuzdan yazdırmak istediğinizde yazdırmak için mobil yazdırma uygulamasını (örneğin: Samsung Mobile printer) yüklemeniz gerekir.

- Mobil cihazınızdan bağlanmak istediğiniz yazıcıyı bulduktan sonra, yazıcıyı seçtiğinizde yazıcı LED ışığı yanıp sönecektir. Yazıcının WPS düğmesine bastığınızda, mobil cihazınıza bağlanacaktır.
- Mobil cihazınız Wi-Fi Direct'i desteklemiyorsa, WPS düğmesine basmak yerine bir yazıcının "Ağ Anahtarı"nı girmeniz gerekir.

Kablosuz ağ kurulumu

Kablosuz ağda sorun giderme

Kurulum veya sürücünün yüklenmesi aşamasındaki sorunlar

Yazıcı Bulunamadı

- Makineniz açılmamış olabilir. Bilgisayarınızı ve makineyi açın.
- Bilgisayarınız ve makine arasında USB kablosu bağlı olmayabilir. USB kablosunu kullanarak makineyi bilgisayarınıza takın.
- Makine kablosuz ağı desteklemiyor. Makinenizle birlikte verilen yazılım CD'sindeki kullanım kılavuzuna bakın ve kablosuz ağ makinesi hazırlayın.

Bağlantı Hatası - SSID Bulunamadı

- Makine, seçtiğiniz veya girdiğiniz ağ adını (SSID) bulamıyor. Erişim noktanızdaki ağ adını (SSID) kontrol edin ve yeniden bağlanmayı deneyin.
- Erişim noktanız açık değil. Erişim noktanızı açın.

Bağlantı Hatası - Geçersiz Güvenlik

- Güvenlik doğru yapılandırılmamıştır. Erişim noktanızda ve makinenizde yapılandırılmış güvenliği kontrol edin.

Bağlantı Hatası - Genel Bağlantı Hatası

- Bilgisayarınız makinenizden sinyal almıyor. USB kablosunu ve makinenin elektrik bağlantısını kontrol edin.

Bağlantı Hatası - Bağlı Bulunan Kablolu Ağ

- Makineniz kablolu ağ kablosu ile bağlıdır. Kablolu ağ kablosunu makinenizden çıkarın.

Bağlantı Hatası - IP adresini atama

- Erişim noktasını (veya kablosuz yönlendiriciyi) ve makine için bilgisayarı açıp kapatın.

PC Bağlantı Hatası

- Yapılandırılan ağ adresi bilgisayarınız ve makine arasında bağlantı sağlayamıyor.
  - DHCP ağ ortamı için

    Bilgisayar DHCP olarak yapılandırılmışsa makine IP adresini otomatik (DHCP) olarak alır.

DHCP modunda yazdırma işi çalışmıyorsa, sorunun nedeni otomatik olarak değiştirilen IP adresi olabilir. IP adresini, ürünün IP adresi ve yazıcı bağlantı noktası IP adresi ile karşılaştırın.

Karşılaştırma:

Kablosuz ağ kurulumu

1 Yazıcınızın ağ bilgileri raporunu yazdırın ve ardından IP adresini kontrol edin (bkz. "Bir ağ yapılandırma raporunun yazdırılması", sayfa 191).

2 Bilgisayarınızdan yazıcı bağlantı noktasının IP adresini kontrol edin.

a Windows **Başlat** menüsünü tıklatın.

- Windows 8 için **Charms(Düğmeler)**'tan **Arama** > **Ayarlar** düğmesini seçin.

b Windows XP/Server 2003 için, **Yazıcı ve Fakslar** öğesini seçin.

- Windows Server 2008/Vista için sırasıyla **Denetim Masası** > **Donanım ve Ses** > **Yazıcılar** öğelerini seçin.
- Windows 7/8 için **Denetim Masası** > **Aygıtlar ve Yazıcılar** öğelerini seçin.
- Windows 2008 R2 için, **Denetim Masası** > **Donanım**> **Aygıtlar ve Yazıcılar**'ı seçin.

c Makinenizi sağ tıklatın.

d Windows XP/2003/2008/Vista için, **Özellikler**'e basın.

Windows 7/8 ve Windows Server 2008 R2 için, içerik menülerinden, **Yazıcı Özellikleri** öğesine basın.

Yazıcı özellikleri öğesinde ► işareti bulunuyorsa, seçili yazıcıya bağlı diğer yazıcı sürücülerini seçebilirsiniz.

e **Bağlantı noktası** sekmesine tıklayın.

f **Bağlantı Noktası Yapılandır...** düğmesine tıklayın.

g **Yazıcı Adı veya IP Adresi**'nin ağ yapılandırma sayfasındaki IP adresi olup olmadığını kontrol edin.

3 Ağ bilgi raporundan farklı olan yazıcı bağlantı noktası IP adresini değiştirin.

Bağlantı noktası IP adresini değiştirmek için yazılım yükleme CD'sini kullanmak istiyorsanız,

Bir ağ yazıcısına bağlanın. Ardından IP adresini yeniden bağlayın.

- Statik ağ ortamı için

Bilgisayar statik adresle yapılandırılmışsa makine statik adres kullanır.

Örneğin

Bilgisayarın ağ bilgileri aşağıda gösterildiği gibiyse:

- IP adresi: 169.254.133.42
- Alt Ağ Maskesi: 255.255.0.0

Bu durumda makinenin ağ bilgileri şöyle olmalıdır:

- IP adresi: 169.254.133.**43**
- Alt Ağ Maskesi: 255.255.0.0 (Bilgisayarın alt ağ maskesini kullanın)
- Ağ Geçidi: 169.254.133.**1**

Kablosuz ağ kurulumu

Diğer sorunlar

Makinenizi ağda kullanırken sorunla karşılaşırsanız aşağıdakileri kontrol edin.

Erişim noktası (kablosuz yönlendirici) ile ilgili bilgi için bu aygıtların kendi kullanım kılavuzlarına bakın.

- Kablolu ve kablosuz ağları aynı anda etkinleştiremezsiniz.
- Bilgisayarınız, erişim noktası (veya kablosuz yönlendirici) ya da makine açık olmayabilir.
- Makinenin yakınındaki alıcıyı kontrol edin. Yönlendirici makineden uzaktaysa veya aralarında engel varsa sinyal almada sorun yaşayabilirsiniz.
- Erişim noktasını (veya kablosuz yönlendiriciyi), makineyi ve bilgisayarı açıp kapatın. Bazen aygıtları açıp kapatmak ağ iletişimini düzeltebilir.
- Güvenlik duvarı yazılımının (V3 veya Norton) iletişimi engelleyip engellemediğini kontrol edin.

  Bilgisayar ve makine aynı ağa bağlıysa ve aramada birbirlerini bulamıyorlarsa, güvenlik duvarı yazılımı iletişimi engelliyor olabilir. Bu özelliği kapatmak için yazılımın kullanım kılavuzuna bakın ve makineyi aramayı tekrar deneyin.
- Makinenin IP adresinin doğru bir şekilde ayrılıp ayrılmadığını kontrol edin. IP adresini, ağ yapılandırma raporu yazdırarak kontrol edebilirsiniz.
- Erişim noktasında (veya kablosuz yönlendiricide) yapılandırılmış bir güvenlik (parola) olup olmadığını kontrol edin. Parola varsa erişim noktası (veya kablosuz yönlendirici) yöneticisine başvurun.
- Makinenin IP adresini kontrol edin. Makinenin sürücüsünü tekrar yükleyin ve makineye ağ üzerinde bağlanma ayarlarını değiştirin. DHCP'nin özellikleri nedeniyle, makine uzun süre kullanılmazsa veya erişim noktası sıfırlanırsa ayrılmış IP adresi değişebilir.

  DHCP sunucusunu erişim noktası (veya kablosuz yönlendirici) üzerinde yapılandırırken ürünün MAC adresini kaydedin. Ardından MAC adresi ile belirlenen IP adresini her zaman kullanabilirsiniz. Bir ağ yapılandırma raporu yazdırarak makinenizin MAC adresini görebilirsiniz (bkz. "Bir ağ yapılandırma raporunun yazdırılması", sayfa 191).
- Kablosuz ortamı kontrol edin. Erişim noktasına (veya kablosuz yönlendiriciye) bağlanmadan önce kullanıcı bilgileri yazmanızı gerektiren altyapı ortamındaki ağa bağlanamayabilirsiniz.
- Bu makine yalnızca IEEE 802.11 b/g/n ve Wi-Fi standartlarını destekler. Diğer kablosuz bağlantı türleri (örn. Bluetooth) desteklenmez.
- Ad-hoc (geçici) modu kullanırken Windows Vista gibi işletim sistemlerinde, kablosuz makineyi her kullandığınızda kablosuz bağlantı ayarını ayarlamanız gerekebilir.
- Samsung kablosuz ağ makineleri için aynı anda hem altyapı modunu hem de geçici modu kullanamazsınız.
- Makine kablosuz ağ kapsamındadır.

Kablosuz ağ kurulumu

- Makine kablosuz sinyalleri etkileyebilecek engellerden uzak bir şekilde yerleştirilmiştir.

  Erişim noktası (veya kablosuz yönlendirici) ile makine arasındaki büyük metal nesneleri kaldırın.

  Makine ve kablosuz erişim noktası (veya kablosuz yönlendirici) arasında metal ya da beton malzeme içeren duvar, sütun veya kolon bulunmadığından emin olun.

- Makine kablosuz sinyalleri bozabilecek diğer elektronik aygıtlardan uzak bir şekilde yerleştirilmiştir.

  Mikrodalga fırın ve bazı Bluetooth cihazlar gibi pek çok cihaz kablosuz sinyali etkileyebilir.

- Erişim noktanızın (veya kablosuz yönlendiricinin) yapılandırması her değiştiğinde, ürünün kablosuz ağ kurulumunu yeniden yapmalısınız.
- Wi-Fi Direct yoluyla bağlanabilen maksimum cihaz sayısı 3'tür.
- Wi-Fi Direct AÇIK ise, bu makine yalnızca IEEE 802.11 b/g standartlarını destekler.
- Erişim noktası yalnızca 802.11n standardıyla çalışacak şekilde ayarlanmışsa, bilgisayarınıza bağlanmayabilir.

Samsung Mobile Print

Samsung Mobile Print nedir?

Samsung Mobile Print, fotoğraflar, belgeler ve web sayfalarını doğrudan akıllı telefonunuz veya tablet bilgisayarınızdan yazdırmanızı sağlayan ücretsiz bir uygulamadır. **Samsung Mobile Print**, Android ve iOS akıllı telefonlarınız yanında iPod Touch ve tablet bilgisayarınız ile de uyumludur. Mobil cihazınızı ağa bağlı bir Wi-Fi erişim noktası üzerinden bir Samsung yazıcısı veya kablosuz yazıcıya bağlar. Yeni bir sürücü yüklemek veya ağ ayarlarını yapılandırmak gerekmez – sadece **Samsung Mobile Print** uygulamasını yükleyin ve bu uygulamanın uyumlu Samsung yazıcıları otomatik olarak algılamasını bekleyin. Fotoğraflar, web sayfaları ve PDF'lerin yazdırılması dışında, tarama da desteklenir. Samsung çok işlevli yazıcınız varsa, mobil cihazınızda hızlı ve kolayca görüntülemek istediğiniz belgeleri tarayarak JPG, PDF veya PNG biçiminde kaydedin.

Samsung Mobile Print Uygulamasını İndirme

Samsung Mobile Print uygulamasını indirmek için, mobil aygıtınızda uygulama mağazasına (Samsung Apps, Play Store, App Store) gidin ve "**Samsung Mobile Print**" olarak arama yapın. Bilgisayarınızda ayrıca Apple cihazları için iTunes'ü ziyaret edebilirsiniz.

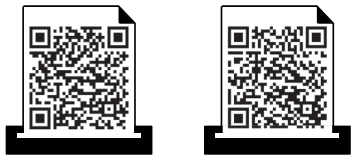

Desteklenen Mobil İşletim Sistemi

- Android OS 2.3 veya üzeri
- iOS 4.0 veya üzeri

NFC özelliğini kullanma

NFC (Yakın Alan İletişimi) yazıcısı, cep telefonunuzu yazıcınızın NFC etiketine tutarak doğrudan cep telefonunuzdan yazdırmanıza/taramanıza/faks çekmenize olanak sağlar. Yazıcı sürücüsünü yüklemesinize ya da bir erişim noktasına bağlamanıza gerek yoktur. Sadece NFC destekli bir cep telefonu gerekir. Bu özelliği kullanmak için, Samsung Mobile Print uygulamasının cep telefonunuza yüklenmesi gereklidir.

- Cep telefonu kapağının malzemesine bağlı olarak, NFC algılaması düzgün çalışamayabilir.
- Kullandığınız cep telefonuna bağlı olarak, aktarma hızı farklı olabilir.
- Bu özellik sadece bir NFC etiketi bulunan modelde kullanılabilir (bkz. "Makineye genel bakış", sayfa 24).
- Mobil cihazın üzerinde gelenler dışında bir kapak veya pil kullanılması veya bir metal kapak/çıkartma NFC'yi bloke edebilir.
- NFC cihazları iletişim kurmada başarısız olmaya devam ederse, pili mobil cihazdan çıkarıp geri takın ve yeniden deneyin.

Gereksinimler

- NFC ve Wi-Fi Direct etkin, Samsung Mobile Print uygulaması Android OS 4.0 veya üstü ile mobil aygıta yüklendi.

NFC özelliğini etkinleştirdiğinizde sadece Android OS 4.1 veya üstü mobil aygıtta Wi-Fi Direct özelliğini etkinleştirecektir. NFC özelliğini kullanmak için mobil aygıtınızı Android OS 4.1 veya üstüne yükseltmenizi öneririz.

- Wi-Fi Direct özellikli yazıcı (bkz. "Wi-Fi Direct Kurulumu", sayfa 249).

NFC özelliğini kullanma

Yazdırma

1 Mobil aygıtınızda NFC ve Wi-Fi Direct özelliklerinin işaretlendiğini ve Wi-Fi Direct özelliğinin yazıcınızda etkinleştirildiğini kontrol edin (bkz. "Mobil yazdırma için Wi-Fi Direct'i ayarlama", sayfa 249).

2 Yazıcınızdaki NFC etiketinin üzerinde mobil aygıtınızda NFC etiketini etkiketleyin (genellikle mobil aygıtınızın arkasına yerleştirilmiştir) (NFC).

Samsung Mobile Print uygulamasının başlaması için birkaç saniye bekleyin.

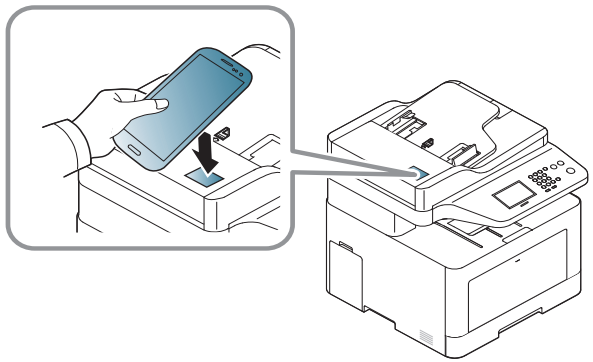

- Bazı mobil aygıtlar için, NFC etiketi mobil aygıtınızın arkasına yerleştirilmiş olmayabilir. Etiketlemeden önce NFC anteninin mobil aygıtınızdaki yerini kontrol edin.
- Eğer değiştirilen PIN numarası hakkında hata mesajı belirirse, değiştirilen bir PIN numarasını girin ve **OK**'a basın. Uygulama ekranında verilen talimatı izleyerek PIN numarasını güncelleyin.
- Eğer mobil cihazınızda **Samsung Mobile Print** uygulaması yüklü değilse, otomatik olarak **Samsung Mobile Print** uygulaması indirme sayfasına bağlanır. Uygulamayı indirin ve tekrar deneyin.

3 Yazdırma modunu seçin.

4 Yazdırmak istediğiniz içeriği seçin.

Gerekirse, üzerine basarak baskı seçeneğini değiştirin.

NFC özelliğini kullanma

5 Yazıcınızdaki NFC etiketinin üzerinde mobil aygıtınızda NFC etiketini etkiketleyin (genellikle mobil aygıtınızın arkasına yerleştirilmiştir) (NFC).

Mobil aygıtın yazıcıya bağlanması için birkaç saniye bekleyin.

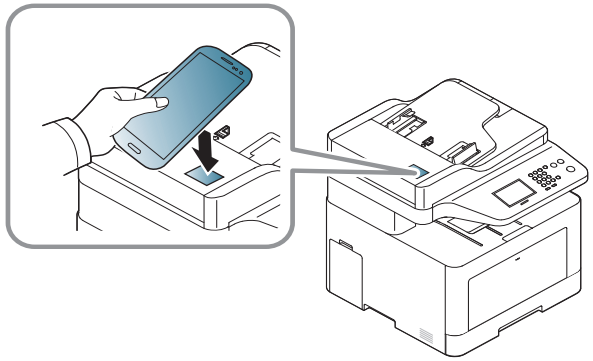

- Bazı mobil aygıtlar için, NFC etiketi mobil aygıtınızın arkasına yerleştirilmiş olmayabilir. Etiketlemeden önce NFC anteninin mobil aygıtınızdaki yerini kontrol edin.
- Eğer değiştirilen PIN numarası hakkında hata mesajı belirirse, değiştirilen bir PIN numarasını girin ve **OK**'a basın. Uygulama ekranında verilen talimatı izleyerek PIN numarasını güncelleyin.

6 Yazıcı yazdırma işlemini başlatır.

Tarama

1 Mobil aygıtınızda NFC ve Wi-Fi Direct özelliklerinin işaretlendiğini ve Wi-Fi Direct özelliğinin yazıcınızda etkinleştirildiğini kontrol edin (bkz. "Mobil yazdırma için Wi-Fi Direct'i ayarlama", sayfa 249).

2 Yazıcınızdaki NFC etiketinin üzerinde mobil aygıtınızda NFC etiketini etkiketleyin (genellikle mobil aygıtınızın arkasına yerleştirilmiştir) (NFC).

Samsung Mobile Print uygulamasının başlaması için birkaç saniye bekleyin.

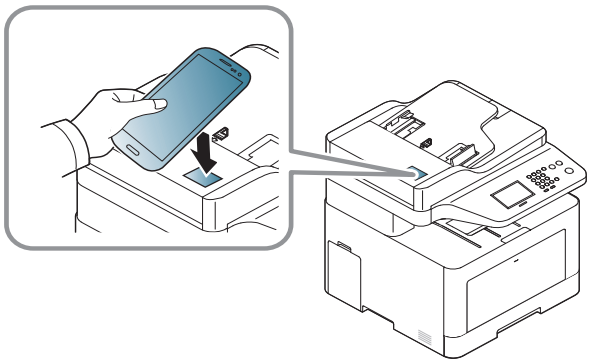

NFC özelliğini kullanma

- Bazı mobil aygıtlar için, NFC etiketi mobil aygıtınızın arkasına yerleştirilmiş olmayabilir. Etiketlemeden önce NFC anteninin mobil aygıtınızdaki yerini kontrol edin.
- Eğer değiştirilen PIN numarası hakkında hata mesajı belirirse, değiştirilen bir PIN numarasını girin ve **OK**'a basın. Uygulama ekranında verilen talimatı izleyerek PIN numarasını güncelleyin.
- Eğer mobil cihazınızda **Samsung Mobile Print** uygulaması yüklü değilse, otomatik olarak **Samsung Mobile Print** uygulaması indirme sayfasına bağlanır. Uygulamayı indirin ve tekrar deneyin.

3 Tarama modu seçin.

4 Belge camına tek bir orijinali yüzü aşağı gelecek şekilde yerleştirin ya da orijinali yüzü yukarı bakacak şekilde belge besleyiciye yerleştirin (bkz "Orijinallerin yerleştirilmesi", sayfa 68).

Gerekirse, üzerine basarak tarama seçeneğini değiştirin.

5 Yazıcınızdaki NFC etiketinin üzerinde mobil aygıtınızda NFC etiketini etkiketleyin (genellikle mobil aygıtınızın arkasına yerleştirilmiştir) (NFC).

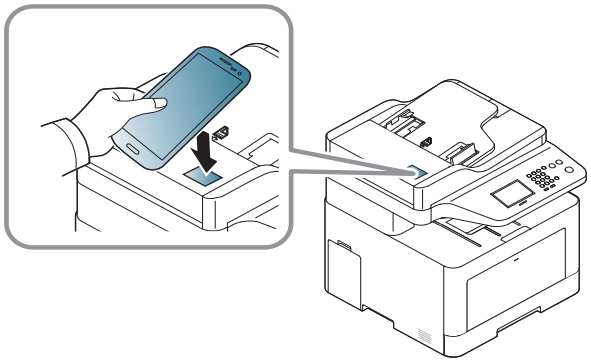

- Bazı mobil aygıtlar için, NFC etiketi mobil aygıtınızın arkasına yerleştirilmiş olmayabilir. Etiketlemeden önce NFC anteninin mobil aygıtınızdaki yerini kontrol edin.
- Eğer değiştirilen PIN numarası hakkında hata mesajı belirirse, değiştirilen bir PIN numarasını girin ve **OK**'a basın. Uygulama ekranında verilen talimatı izleyerek PIN numarasını güncelleyin.

6 Yazıcı içeriği taramaya başlar.

Taranan veriler mobil aygıtınıza kaydedilir.

Taramaya devam ederseniz, uygulama ekranındaki talimatları izleyin.

NFC özelliğini kullanma

Faks Gönderme

1 Mobil aygıtınızda NFC ve Wi-Fi Direct özelliklerinin işaretlendiğini ve Wi-Fi Direct özelliğinin yazıcınızda etkinleştirildiğini kontrol edin (bkz. "Mobil yazdırma için Wi-Fi Direct'i ayarlama", sayfa 249).

2 Yazıcınızdaki NFC etiketinin üzerinde mobil aygıtınızda NFC etiketini etkiketleyin (genellikle mobil aygıtınızın arkasına yerleştirilmiştir) (NFC).

Samsung Mobile Print uygulamasının başlaması için birkaç saniye bekleyin.

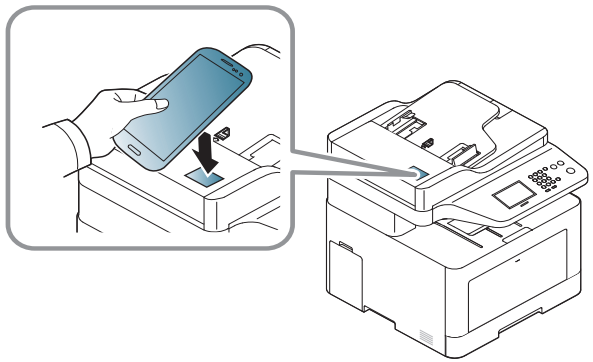

- Bazı mobil aygıtlar için, NFC etiketi mobil aygıtınızın arkasına yerleştirilmiş olmayabilir. Etiketlemeden önce NFC anteninin mobil aygıtınızdaki yerini kontrol edin.
- Eğer değiştirilen PIN numarası hakkında hata mesajı belirirse, değiştirilen bir PIN numarasını girin ve **OK**'a basın. Uygulama ekranında verilen talimatı izleyerek PIN numarasını güncelleyin.
- Eğer mobil cihazınızda **Samsung Mobile Print** uygulaması yüklü değilse, otomatik olarak **Samsung Mobile Print** uygulaması indirme sayfasına bağlanır. Uygulamayı indirin ve tekrar deneyin.

3 Faks modunu seçin.

4 Faks ile göndermek istediğiniz içeriği seçin.

Gerekirse, faks numarasını girin ve üzerine basarak faks seçeneğini değiştirin.

NFC özelliğini kullanma

5 Yazıcınızdaki NFC etiketinin üzerinde mobil aygıtınızda NFC etiketini etkiketleyin (genellikle mobil aygıtınızın arkasına yerleştirilmiştir) (NFC).

Mobil aygıtın yazıcıya bağlanması için birkaç saniye bekleyin.

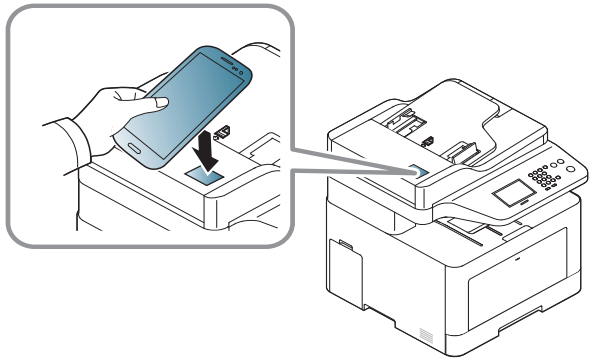

- Bazı mobil aygıtlar için, NFC etiketi mobil aygıtınızın arkasına yerleştirilmiş olmayabilir. Etiketlemeden önce NFC anteninin mobil aygıtınızdaki yerini kontrol edin.
- Eğer değiştirilen PIN numarası hakkında hata mesajı belirirse, değiştirilen bir PIN numarasını girin ve **OK**'a basın. Uygulama ekranında verilen talimatı izleyerek PIN numarasını güncelleyin.

6 Yazıcı içeriği faks çekmeye başlar.

AirPrint

Sadece AirPrint onaylı makineler AirPrint özelliğini kullanabilir. AirPrint onay işareti bulunan makineniz ile gelen kutuyu işaretleyin.

AirPrint en yeni iOS işletim sistemi çalışan bir iPhone, iPad ve iPod touch ile kablosuz olarak doğrudan yazdırılmasına olanak sağlar.

AirPrint Kurulumu

AirPrint özelliğini kullanmak için makinenizde Bonjour(mDNS) ve IPP protokolleri olmalıdır. **AirPrint** özelliğini aşağıdaki yöntemlerle etkin duruma getirebilirsiniz.

1. Makinenin ağa bağlı olup olmadığını kontrol edin.
2. İnternet Gezgini, Safari veya Firefox benzeri bir web tarayıcıyı başlatın ve tarayıcı penceresinde makinenizin yeni IP adresini girin.

   Örneğin

3. SyncThru™ Web Service internet sitesinin sağ üst köşesinde **Oturum Aç** öğesini tıklatın.
4. **Kimlik No** ve **Parola** metin kutularına gerekli bilgileri girin ve **Oturum Aç**'ı tıklatın. İlk kez SyncThru™ Web Service, oturumu açıyorsanız, aşağıya varsayılan kimlik ve parola bilgilerini girin. Güvenlik nedeniyle varsayılan parolayı değiştirmenizi tavsiye ederiz.
   - **Kimlik No: admin**
   - **Parola: sec00000**
5. **SyncThru™ Web Service** penceresi açıldığında, **Ayarlar** > **Ağ Ayarları** öğesini tıklatın.
6. **Raw TCP/IP, LPR, IPP** veya **mDNS** öğesini tıklatın.

   IPP protokolü veya mDNS protokolünü etkinleştirebilirsiniz.

AirPrint

AirPrint yoluyla yazdırma

Örneğin, iPad kılavuzunda şu talimatlar yer almaktadır:

1. Yazdırmak istediğiniz e-posta, fotoğraf, web sayfası veya belgenizi açın.
2. İşlem simgesine dokunun ( ).
3. Kurmak için **yazıcı sürücüsü adını** ve seçenek menüsünü seçin.
4. **Yazdır** düğmesine dokunun Çıktıyı alın.

Yazdırma işini iptal etme Yazdırma işini iptal etmek veya yazdırma özetini görüntülemek için, çoklu görev alanındaki yazdırma merkezi simgesine tıklayın ( ). Yazdırma merkezinden iptal seçeneğine tıklayabilirsiniz.

Google Cloud Print™

Google Cloud Print™ akıllı telefon, tablet veya internete bağlı başka bir cihazı kullanarak bir yazıcıdan çıktı almanızı sağlayan bir servistir. Google hesabınızı yazıcıya kaydettirdikten sonra, Google Cloud Print™ servisini kullanmaya başlayabilirsiniz. Belgeniz veya e-postanızı mobil cihazınızda bulunan Chrome işletim sistemi, Chrome tarayıcı veya Gmail™/ Google Docs™ uygulaması ile yazdırabilirsiniz, yani yazıcı sürücüsünü mobil cihazınıza yüklemenize gerek yoktur. (http://www.google.com/cloudprint/learn/ veya http://support.google.com/cloudprint) adresini ziyaret ederek Google Cloud Print™ hakkında daha fazla bilgi alabilirsiniz.

Google hesabınızın yazıcıya kaydedilmesi

Samsung Mobile Print uygulamasından kayıt

Bu özelliği kullanmak için, **Samsung Mobile Print** uygulamasının cep telefonunuza yüklenmesi gereklidir.

1. Mobil aygıtınızdan Samsung Mobile Print uygulamasını açın.
2. Aygıt ayarını seçin.
3. **Google Cloud Print**'i seçin.
4. Yazıcınızın adını ve açıklamasını girin.

Eğer ağ ortamı bir proxy sunucusunu kullanıyorsa, proxy'nin IP'sini ve port numarasını **Proxy Setting** kısmından yapılandırabilirsiniz. Daha fazla bilgi için, ağ hizmet sağlayıcınız veya ağ yöneticinize başvurun.

5. **Register**'e tıklayın

   Açılan pencereden yazıcınızı onaylayın.

6. **Finish** düğmesini tıklatın.

   Artık yazıcınız Google Cloud Print™ hizmeti için kaydedilmiştir.

Chrome Tarayıcıdan kayıt

- Yazıcı makinesinin açık olduğundan ve İnternet erişimi bulunan bir kablolu veya kablosuz ağa bağlı olduğundan emin olun.
- Google hesabınızı önceden oluşturmalısınız.

1. Chrome tarayıcıyı açın.
2. www.google.com adresini ziyaret edin.
3. Gmail™ adresiniz ile Google web sitesinde oturum açın.
4. Adres alanına yazıcınızın IP adresini girin ve Enter tuşuna basın ya da **Git** seçeneğini tıklatın.

5 SyncThru™ Web Service internet sitesinin sağ üst köşesinde **Oturum Aç** öğesini tıklatın.

6 İlk kez **SyncThru™ Web Service** oturumu açıyorsanız, yönetici olarak oturum açmanız gerekir. Aşağıda verilen varsayılan **Kimlik No** ve **Parola** yazın. Güvenlik nedeniyle varsayılan parolayı değiştirmenizi tavsiye ederiz.

- **Kimlik No: admin**
- **Parola: sec00000**

Ağ ortamı proxy sunucu kullanıyorsa, proxy IP ve bağlantı noktası numarasını **Ayarlar** > **Ağ Ayarları** > **Google Cloud Print** > **Proxy Ayarı** bölümünden yapılandırmanız gerekir. Daha fazla bilgi için ağ hizmet sağlayıcınız veya ağ yöneticinize başvurun.

7 **SyncThru™ Web Service** penceresi açıldığında, **Ayarlar** > **Ağ Ayarları** > **Google Cloud Print** öğesini tıklatın.

8 Yazıcınızın adını ve açıklamasını girin.

9 **Kaydet**'e tıklayın

Onay penceresi açılır.

Tarayıcınızı açılan pencereleri engelleyecek şekilde ayarladıysanız, onay penceresi açılamaz. Sitenin açılan pencereleri göstermesine izin verin.

10 **Yazıcı kaydını bitir**'e tıklayın.

11 **Yazıcılarınızı yönetin**'e tıklayın.

Artık yazıcınız Google Cloud Print™ hizmeti için kaydedilmiştir.

Google Cloud Print™ hizmetine uygun cihazlar listede görünecektir.

Google Cloud Print™

Google Cloud Print™ ile yazdırma

Yazdırma prosedürü kullandığınız uygulama veya cihaza göre farklılık gösterir. Google Cloud Print™ servisini destekleyen uygulama listesini görebilirsiniz.

Yazıcının açık olduğundan ve İnternet erişimi bulunan bir kablolu veya kablosuz ağa bağlı olduğundan emin olun.

Mobil cihazda bulunan bir uygulama yoluyla yazdırma

Google Docs™ uygulaması ve Android cep telefonu kullanarak yapılan bir işlem örneği aşağıda verilmiştir.

1. Cloud Print uygulamasını mobil cihazınıza yükleyin.

Uygulama cihazda mevcut değilse, Android Market veya App Store gibi bir uygulama mazağasından indirin.

2. Mobil cihazınızdan Google Docs™ uygulamasına erişin.
3. Yazdırmak istediğiniz belgenin düğmesine dokunun.
4. Gönder düğmesine dokunun.
5. Cloud Print düğmesine dokunun.
6. İstediğiniz yazdırma seçeneklerini ayarlayın.
7. **Click here to Print** öğesine dokunun.

Chrome tarayıcıdan yazdırma

Chrome tarayıcı kullanarak işlem yapmak için aşağıdaki adımları izleyin.

1. Chrome'u çalıştırın.
2. Yazdırmak istediğiniz belge veya e-postayı açın.
3. Tarayıcının sağ üst köşesinde bulunan anahtar simgesine tıklayın.
4. **Yazdır** düğmesini tıklatın. Yazdırma için yeni bir sekme açılır.
5. **Google Cloud Print ile Yazdır**'ı seçin.
6. **Yazdır** düğmesine tıklayın.

3. Faydalı Ayar Menüleri

Bu bölüm, makinenizin mevcut durumunu nasıl gözden geçireceğiniz ve gelişmiş makine ayarının nasıl yapılacağı açıklanmaktadır.

- **Bir bölümü okumaya başlamadan önce** 268
- **Yazdir** 269
- **Fotokopi** 270
- **Faks** 276
- **Tarama** 282
- **Sistem kurulumu** 287
- **Yönetici Kurulumu** 302
- **Eco** 303
- **Direkt USB** 304

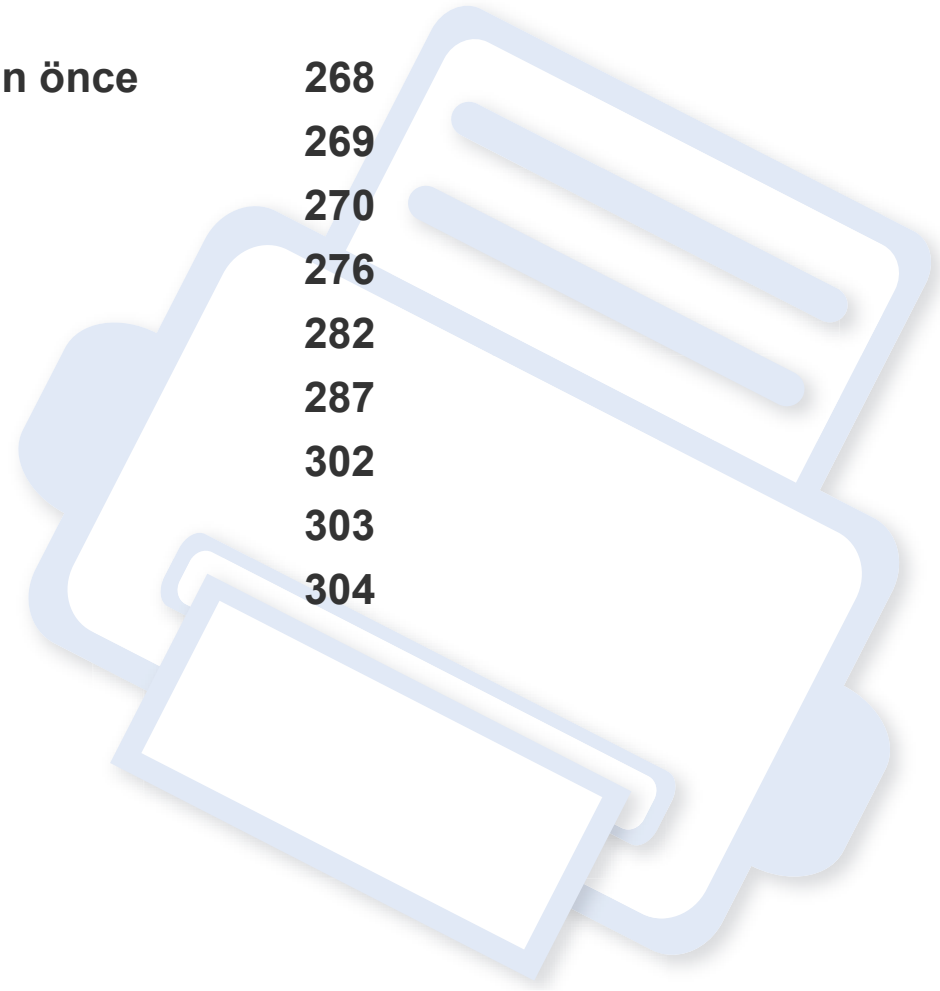

Bir bölümü okumaya başlamadan önce

Bu bölüm, kullanıcıların özellikleri kolayca anlayabilmesi için bu serinin modellerinde mevcut olan tüm özellikleri açıklamaktadır. Her modelin özelliklerini Temel Kılavuz'dan kontrol edebilirsiniz (bkz. "Menüye genel bakış", sayfa 39). Bu bölümün kullanımına ilişkin ipuçları aşağıda verilmiştir

- Kontrol paneli üzerinden makinenin ayarlanması veya özelliklerinin kullanılması için gerekli menü tuşlarına erişilir. Bu menülere (**Menü**) düğmesine ve dokunmatik ekrana basarak ulaşılabilir.
- Seçeneklere veya modellere bağlı olarak bazı menüler ekranda görünmeyebilir. Bu durumda, makinenize uygulanamaz.
- Kontrol panelinde (**Menü**) olmayan modellerde, bu özellik geçerli değildir (bkz. "Kontrol paneline genel bakış", sayfa 29).
- Bazı menü adları, seçeneklerine veya modellerine bağlı olarak makinenizden farklı olabilir.

Yazdir

Seçeneklere veya modellere bağlı olarak bazı menüler ekranda görünmeyebilir. Bu durumda, makinenize uygulanamaz (bkz. "Menüye genel bakış", sayfa 39).

Menü seçeneklerini değiştirmek için:

- Kontrol panelinden (**Menü**) > **Yaz. Kurul.** öğesine basın.
- Ya da dokunmatik ekrandan **Ayarlar** > **Makine Kurulumu** > **Snrk** > **Yaz. Kurul.** öğesine basın.

Öğe	Açıklama
Yönelim	Bilgilerin sayfaya yazdırma yönünü seçer. • **Dikey** • **Yatay**
Kopya Sayisi	Sayı tuş takımını kullanarak kopya sayısını girebilirsiniz.
Çözünürlük	İnç başına yazdırılan nokta sayısını (dpi) belirtir. Değer ne kadar yüksek olursa, yazdırılan karakter ve grafiklerin netliği de o kadar iyi olacaktır.
Metin Netligi	Metni normal belgelerden daha koyu yazdırır.
Emülasyon	Emülasyon türü ve seçeneğini belirler. • **Emülasyon Tipi:** Makine dili bilgisayarın makineyle nasıl iletişim kurduğunu tanımlar. • **Kurulum:** Seçilen emülasyon türü için ayrıntılı ayarları belirler.
Kenar Geliştirme	Kullanıcının okunaklılığı iyileştirmek için metin ve grafiklerin keskinliğini geliştirmesine olanak sağlar.
Yakalama	Renkli yazdırma modunda renk kanallarının yanlış hizalanmasından kaynaklanan beyaz boşlukları azaltır. Ayrıca diğer renklerde siyah metnin üzerine yazdırılacaktır.
Ekran	Bu seçenek, renkli çıktınızın netliğini ve çözünürlüğünü etkiler. • **Normal:** Bu mod, sayfanın tümünde yumuşak tonda çıktılar oluşturur. • **Gelişmiş:** Bu mod, sayfa üzerinde net metinli ve yumuşak grafik/resim objeli çıktılar oluşturur. • **Ayrintili:** Bu mod, sayfanın tümünde net ayrıntılı çıktılar oluşturur.
Tepsi Seç	Tepsi türü seçimini belirler.

Kopya özelliği

Seçeneklere veya modellere bağlı olarak bazı menüler ekranda görünmeyebilir. Bu durumda, makinenize uygulanamaz (bkz. "Menüye genel bakış", sayfa 39).

Menü seçeneklerini değiştirmek için:

- Kontrol panelinden (kopyala) > (**Menü**) > **Kopyalama Özelligi** seçeneğine basın.

  Ya da kontrol panelinden (**Menü**) > **Kopyalama Özelligi** öğesine basın.
- Ya da dokunmatik ekrandan **Ayarlar** > **Makine Kurulumu** > **Snrk** > **Varsayilan Ayar** > **Kopyalama Varsayilan** öğesine basın.
- Ya da dokunmatik ekrandan **Kopyala**'ya basın ve istediğiniz menü öğesini seçin.

Öğe	Açıklama
Orijinal Boyut	Görüntü boyutunu belirler.
Kopya sys	Sayı tuş takımını kullanarak kopya sayısını girebilirsiniz.
Küçült/Büyüt	Kopyalanmış bir görüntünün boyutunu küçültür veya büyütür (bkz. "Küçültülmüş veya büyütülmüş kopya", sayfa 79). Eğer makine Eko moduna ayarlanmışsa, düşültme ve büyültme özellikleri kullanılamaz.
Koyuluk	Orijinal soluk lekeler veya karanlık görüntüler içeriyorsa, daha kolay okunabilir bir kopya oluşturmak için parlaklık seviyesini ayarlar (bkz. "Koyuluk", sayfa 78)
Orijinal Örnek	Geçerli kopyalama işi için belge türünü seçerek kopyalama kalitesini artırır (bkz. "Orijinal Tip", sayfa 78)
Otomatik Renk	Otomatik rengi açık veya kapalı olarak ayarlayabilirsiniz. • **Açik:** Taranan belgenin renkli ya da siyah/beyaz olduğunu otomatik olarak algılamak ve uygun renk ayarını seçmek için bu ayarı kullanın.
Basit Kopyalama	Kopyalama hızlı bir şekilde başlatılabilir.
Özel Kopyalama	Kopyalama detaylı seçeneklerle özelleştirilebilir.

Öğe	Açıklama
Renk Modu	Kopyalama işleri için kullanılacak varsayılan renk modunu seçebilirsiniz. • **Otomatik:** Taranan belgenin renkli ya da siyah/beyaz olduğunu otomatik olarak algılamak ve uygun renk ayarını seçmek için bu ayarı kullanın. • **Renkli:** Orijinal görüntü rengi ile aynı şekilde yazdırmak için bu ayarı seçin. • **T. Rnk:** Taranan belgenin renkli ya da siyah/beyaz olup olmadığına bakılmaksızın, kopyayı siyah/beyaz olarak yazdırmak için bu ayarı seçin.
Tepsi	Mevcut tepsi ayarlarını kontrol etmenizi ve gerekirse ayarları değiştirmenizi sağlar. **Otomatik:** Kullanılan tepsi boşaldığında, makineyi otomatik olarak tepsiye aynı boyutta kağıt yükleyecek şekilde ayarlayabilirsiniz.
Damga	Damga özelliğini uygulayabilirsiniz. • **Öğe**: Tarih ve saat, IP adresi, sayfa numarası, aygıt bilgisi, yorumlar veya kullanıcı kimliğini kopya çıktısına yazdırır. • **Matlik**: Şeffaflık derecesini seçebilirsiniz. • **Konum**: Konumu belirler.

Öğe	Açıklama
Oto Sigdir Kpyla	Görüntüyü kağıt boyutuna otomatik sığacak şekilde kopyalar.
Düzen	Kimlik kopyalama, 2/4-yukarı, vb. gibi düzen biçimlerini ayarlar.
Kimlik Kopyasi	Bu özellik kartvizit gibi küçük boyutlu ortamların kopyalanmasında çok kullanışlıdır (bkz. "Kimlik kartı kopyalama", sayfa 80).
• **Harmanlama** • **Harman Kopya**	Makineyi kopyalama işini tasnif edecek şekilde ayarlar. Örneğin, 3 sayfalık bir orijinalin 2 kopyasını çıkartırsanız, ilk 3 sayfalık grup yazdırıldıktan sonra ikinci grup kopya yazdırılır. • **Açik:** Orijinallerin sırası ile eşlemek için çıktıları kümeler halinde basar. 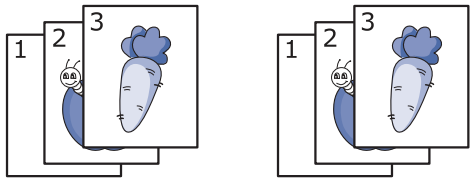 • **Kapali:** Çıktıyı tekil sayfaların destesi içine sıralanmış basar. 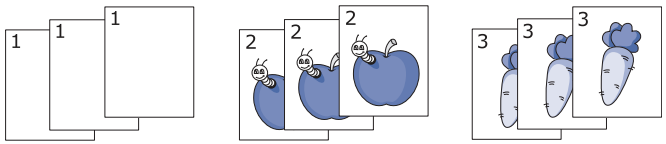

Öğe	Açıklama
• **2-Üst** veya **4-Üst** • **N-up Kopya**	Orijinal görüntünün boyutunu küçültür ve kağıdın bir yaprağı üzerine 2 ya da 4 sayfa basar. 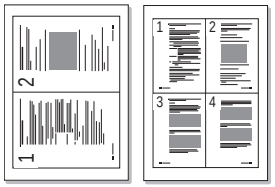

Öğe	Açıklama
Kitap Kopyasi	Book Copy (Kitap Kopyalama) özelliği, bütün bir kitabı kopyalamanıza olanak sağlar. Kitap çok kalınsa, kapağı, menteşeler durdurucuya dayanana kadar kaldırın ve kapatın. Eğer kitap ya da dergi 30 mm'den daha kalınsa, kopyalamaya kapak açık olarak başlayın. 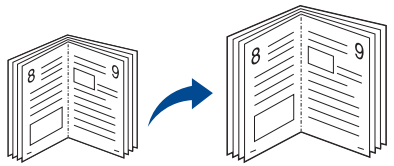 • **Kapalı:** Bu özelliği kullanmaz. • **Sol Sayfa:** Kitabın sol sayfasını yazdırmak için bu seçeneği kullanın. • **Sag Sayfa:** Kitabın sağ sayfasını yazdırmak için bu seçeneği kullanın. • **Her iki Sayfa:** Kitabın her iki sayfasını yazdırmak için bu seçeneği kullanın. Bu kopyalama özelliği sadece orijinalleri tarayıcı camına yerleştirdiğinizde kullanılabilir.

Öğe	Açıklama
• **Arka Planı Ayarla** • **Arka Plani Ayarla**	Bir görüntüyü arka plansız olarak basar. Bu kopyalama özelliği arka plan rengini çıkarır ve gazete veya katalog gibi arka planında renk içeren bir orijinalin kopyalanmasında kullanışlıdır. • **Kapalı:** Bu özelliği kullanmaz. • **Otomatik:** Arka planı optimize eder. • **Geliştirme Düzeyi 1~2:** Rakam ne kadar yüksek olursa arka plan da o kadar canlı olur. • **Silme Düzeyi 1~4:** Rakam ne kadar yüksek olursa arka plan da o kadar açık olur.

Öğe	Açıklama
Kenar Silme	Bir dokümanın dört kenarında yer alan delik, katlama yeri ve zımba izlerini silmenizi sağlar. 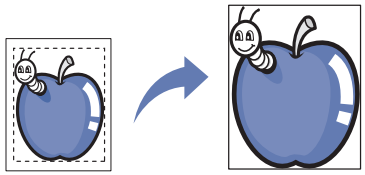 • **Kapalı:** Bu özelliği kullanmaz. • **Küçük Orijinal:** Küçükse orijinalin kenarını siler. Bu özellik sadece orijinalleri tarayıcı camına yerleştirdiğinizde kullanılabilir. • **Delik Delme:** Dosya deliği izlerini siler. • **Kitap Ortalama:** Bir kitap kopyalarken kağıdın orta kısmında yer alan siyah ve yatay çizgiyi siler. Bu özellik sadece orijinalleri tarayıcı camına yerleştirdiğinizde kullanılabilir. • **Kenarlik Silme:** Sayı tuş takımını kullanarak sol, sağ, üst, alt kenar boşluğunu girin.

Öğe	Açıklama
Filigran	Filigran seçeneği mevcut bir belge üzerine metin yazdırmanıza olanak tanır. Örneğin, belgenin ilk sayfasına veya tüm sayfalarına büyük gri harflerle, çaprazlama “TASLAK” veya “GİZLİ” yazmak istediğinizde kullanırsınız.
Çift Tarafli	Kopyaları sayfanın her iki yüzüne yazdırmak için makineyi ayarlayabilirsiniz. • **1 Taraflı:** Orijinalin bir tarafını tarar ve kağıdın tek bir tarafı üzerine basar. • **1->2 Tarafli** 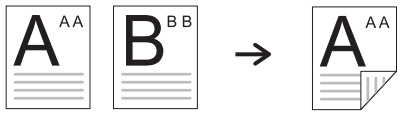 • **1->2Tarafi Dondurulmus**

Öğe	Açıklama
Çift Tarafli (devam)	• **2->1 Tarafli** • **2->2 Tarafli** 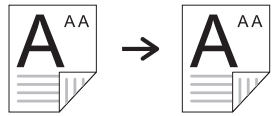 • **2->1Tarafi Dondurulmus**

Ftokopi Kurul.

Seçeneklere veya modellere bağlı olarak bazı menüler ekranda görünmeyebilir. Bu durumda, makinenize uygulanamaz (bkz. "Menüye genel bakış", sayfa 39).

Menü seçeneklerini değiştirmek için:

Kontrol panelinden (kopyala) > (**Menü**) > **Kopyalama Kurulumu** seçeneğine basın.

Ya da kontrol panelinden (**Menü**) > **Kopyalama Kurulumu** öğesine basın.

Öğe	Açıklama
Varsayilani Degiştir	Fotokopi seçenekleri olarak en sık kullanılan ayarlar seçilebilir.

Faks Özelligi

Seçeneklere veya modellere bağlı olarak bazı menüler ekranda görünmeyebilir. Bu durumda, makinenize uygulanamaz (bkz. "Menüye genel bakış", sayfa 39).

Menü seçeneklerini değiştirmek için:

- Kontrol panelinden (faks) > (**Menü**) > **Faks Özelligi** seçeneğine basın.
- Ya da dokunmatik ekrandan **Ayarlar** > **Makine Kurulumu** > **Snrk** > **Varsayilan Ayar** > **Faks Varsayilan** öğesine basın.
- Ya da dokunmatik ekrandan **Faks**'ya basın ve istediğiniz menü öğesini seçin.
- Ya da dokunmatik ekrandan **Ayarlar** > **Makine Kurulumu** > **Snrk** > **Faks Ayarlari** öğesine basın.

Öğe	Açıklama
Orijinal Boyut	Görüntü boyutunu belirler.
Orijinal Örnek	Taranmaya başlanan orijinal belgenin türü temelinde faks kalitesini güçlendirir.
Koyuluk	Orijinal soluk lekeler veya karanlık görüntüler içeriyorsa, daha kolay okunabilir bir orijinali taramak için parlaklık seviyesini ayarlar (bkz. "Koyuluk", sayfa 87).
Çözünürlük	Tipik metin tabanlı orijinalleri kullanırken, varsayılan belge ayarları iyi sonuçlar üretir. Bununla birlikte düşük kaliteli veya fotoğraf içeren orijinalleri gönderirken daha yüksek kalitede bir faks üretmek için çözünürlüğü ayarlayabilirsiniz (bkz. "Çözünürlük", sayfa 86).
Renk Modu	Faksı göndermek istediğiniz renk modunu seçer. • **T. Rnk:** Faksı siyah-beyaz olarak iletir. • **Renkli:** Faksı renkli iletir.

Öğe	Açıklama
Çift Tarafli	Bu işlev özellikle iki taraflı orijinaller için öngörülür. Makinenin faksları orijinalin bir tarafı için mi yoksa her iki tarafı için mi göndereceğini seçebilirsiniz. • **1 Tarafli:** Yalnızca bir tarafa basılan orijinaller içindir. • **2 Tarafli:** Her iki tarafa basılan orijinaller içindir. • **2 Tarafli Dondurulmus:** Her iki tarafa basılan orijinaller içindir, ancak arka yüz 180 derece döndürülür. **2 Tarafli** ve **2 Tarafli Dondurulmus** özelliklerini kullanmak için, orijinalleri DADF üzerine yerleştirin. Makine orijinali DADF üzerinde algılamaz ise, seçeneği otomatik olarak **1 Tarafli** şeklinde değiştirir.
Bellek Gönder	Faks detaylı seçeneklerle özelleştirilebilir.
Ahize Kapali Arama	Faks göndermek için çevir sesi alır.
Hizli Aramali Gönderme	Görüntüyü hızlı arama listesinden hedefe fakslar.
Grup Aramali Gönderme	Görüntüyü grup araması listesinden hedefe fakslar.

Öğe	Açıklama
Yeniden Arama	Hazır modundayken sen son gönderilen faks numarası veya gelen arama numarasını yeniden çevirir veya düzenleme modundayken bir faks numarasına duraklama(-) ekler (bkz."Faks numarasını yeniden çevirme", sayfa 341).
Çoklu Gönder	Birden fazla hedefe faks gönderir (bkz. "Birden fazla hedefe faks gönderme", sayfa 85). Bu özelliği kullanarak renkli bir faks gönderemezsiniz.
• **Gecikmeli Gönder** • **Gecikmeli Gönderme**	Makinenizi faksı daha sonra, siz yokken gönderilecek şekilde ayarlar (bkz. "Faks iletimini geciktirme", sayfa 343). Bu özelliği kullanarak renkli bir faks gönderemezsiniz.

Öğe	Açıklama
Gönder Ilet **Al Ilet**	Alınan veya gönderilen faksı, faks veya bilgisayar yoluyla başka bir alıcıya iletir. Ofisin dışındaysanız ve faks almanız gerekiyorsa, bu özellik kullanışlı olabilir. • Bkz. "Gönderilmiş bir faksı başka bir hedefe iletme", sayfa 344. • Bkz. "Alınan faksı yönlendirme", sayfa 345.
Güvenli Alma	Alınan faksları yazdırmadan bellekte depolar. Alınan belgeleri yazdırmak için, parola girmeniz gerekir. Aldığınız fakslara, yetkisiz kişiler tarafından ulaşılmasını önleyebilirsiniz (bkz."Güvenli alım modunda alma", sayfa 351).
Işi Iptal Et	Bellekte kayıtlı gecikmiş faks işini iptal eder (bkz. "Kayıtlı faks işinin iptal edilmesi", sayfa 344).

Kurulumu gönderme

Seçeneklere veya modellere bağlı olarak bazı menüler ekranda görünmeyebilir. Bu durumda, makinenize uygulanamaz (bkz. "Menüye genel bakış", sayfa 39).

Menü seçeneklerini değiştirmek için:

- Kontrol panelinden (faks) > (**Menü**) > **Faks Kurulumu** > **Gönderiyor** düğmesine basın.
- Ya da dokunmatik ekrandan **Ayarlar** > **Makine Kurulumu** > **Snrk** > **Varsayilan Ayar** > **Faks Varsayilan** öğesine basın.
- Ya da dokunmatik ekrandan **Ayarlar** > **Makine Kurulumu** > **Snrk** > **Faks Ayarlari** öğesine basın.

Öğe	Açıklama
Yeniden Arama Sayi	Tekrar arama girişimi sayısını belirler. 0 girerseniz, makine tekrar arama yapmayacaktır.
Yeniden Arama Koşulu	Otomatik tekrar aramadan önceki süreyi belirler.

Öğe	Açıklama
Ön.Bel.Arama	Ön kod olarak çevrilecek en çok beş basamaklı bir numara belirler. Bu numara, herhangi bir numaranın otomatik çevrilmesi başlamadan önce çevrilir. Bir PABX santraline ulaşmak için kullanılabilir.
ECM Modu	Faksların hatasız olarak gönderilmesini sağlamak için faksları hata bağlantı modu (ECM) kullanarak gönderir. Bu işlem daha fazla sürebilir.
• **Faks Dogrulama** • **Faks Gönderme Onayi**	Makineyi bir faks iletimi tamamen başarılı olduğunda ya da olmadığında rapor basmak üzere ayarlar. **Hata üzerine** öğesini seçerseniz, makine sadece iletim başarılı olmadığında rapor yazdırır.
Modem Hizi	Telefon hattı daha yüksek bir modem hızını kullanamadığında istediğiniz azami modem hızını seçebilirsiniz. 33,6, 28,8, 14,4, 12,0, 9,6 veya 4.8 kbps arasında seçim yapabilirsiniz.
Görüntü TCR	Gönderilen faksın ilk sayfasının küçük resminin yer aldığı bir iletim raporu yazdırır.
Arama Modu	Arama modunu tonlu veya darbeli olarak ayarlar. Bulunduğunuz ülkeye bağlı olarak bu ayar ülkenizde kullanılabilir olmayabilir.

Öğe	Açıklama
Ýndirimli Tarife	Arama ücretlerinden tasarruf etmek için faksları önceden belirlenen zamanda gönderir. Bulunduğunuz ülkeye bağlı olarak bu ayar ülkenizde kullanılabilir olmayabilir.
Kurulum Sihirbzi	Makine Kimligi, faks numarası, vb. gibi gerekli faks seçeneklerini yapılandırmayı kolaylaştırır.

Kurulumu alma

Seçeneklere veya modellere bağlı olarak bazı menüler ekranda görünmeyebilir. Bu durumda, makinenize uygulanamaz (bkz. "Menüye genel bakış", sayfa 39).

Menü seçeneklerini değiştirmek için:

- Kontrol panelinden (faks) > (**Menü**) > **Faks Kurulumu** > **Alýyor** düğmesine basın.
- Ya da dokunmatik ekrandan **Ayarlar** > **Makine Kurulumu** > **Snrk** > **Varsayilan Ayar** > **Faks Varsayilan** öğesine basın.
- Ya da dokunmatik ekrandan **Ayarlar** > **Makine Kurulumu** > **Snrk** > **Faks Ayarlari** öğesine basın.

Öğe	Açıklama
Alma Modu	Faksın varsayılan alım modunu seçer (bkz. "Alım modlarının değiştirilmesi", sayfa 348).
Yanitlamak için Çalma Sayisi	Makinenin gelen aramayı yanıtlamadan önce kaç kez çalacağını belirler.
Stmp Alinan Ad	Otomatik olarak alınan bir faksın sayfalarının altına sayfa numarası ile alım tarihi ve saatini yazdırır.
Alim Başlatma Kodu	Makinenin arkasındaki EXT soketine bağlı bir telefondan faks alımını başlatır. Eğer harici telefonu açarsanız ve faks tonları duyarsanız, kodu girin. Bu kod fabrikada *9* olarak ayarlanmıştır.
Otomatik Küçültme	Gelen faks sayfasını makineye yerleştirilmiş kağıda sığacak şekilde otomatik olarak küçültür.
Fazla Boyutu Sil	Alınan faksın sonundaki belirli bir uzunluğu atar.
DRPD Modu	Kullanıcının birkaç farklı telefon numarasını yanıtlamak için tek bir telefon hattını kullanmasına olanak tanır. Makineyi, her numara için farklı zil düzenlerini tanıyacak şekilde ayarlayabilirsiniz. Bulunduğunuz ülkeye bağlı olarak bu ayar ülkenizde kullanılabilir olmayabilir (bkz. "DRPD modunu kullanarak faksların alınması", sayfa 350).
Çift Tarafli Baski	Alınan faks verilerini kağıdın her iki yüzüne yazdırır. Kağıt kullanımından tasarruf edebilirsiniz. • **Kapalı:** Yalnızca kağıdın tek bir yüzüne basar. • **Uzun Kenar:** Kağıdın her iki yüzüne basar ancak ciltleme uzun kenar olacaktır. • **Kisa Kenar:** Kağıdın her iki yüzüne basar ancak ciltleme kısa kenar olacaktır.

Varsayılan ayarı değiştir

Seçeneklere veya modellere bağlı olarak bazı menüler ekranda görünmeyebilir. Bu durumda, makinenize uygulanamaz (bkz. "Menüye genel bakış", sayfa 39).

Menü seçeneklerini değiştirmek için:

Kontrol panelinden (faks) > (**Menü**) > **Faks Kurulumu** > **Varsayilani Degiştir** düğmesine basın.

Öğe	Açıklama
Varsayilani Degiştir	Faks seçenekleri olarak en sık kullanılan ayarlar seçilebilir.

Tarama

Tarama özelliği

Seçeneklere veya modellere bağlı olarak bazı menüler ekranda görünmeyebilir. Bu durumda, makinenize uygulanamaz (bkz. "Menüye genel bakış", sayfa 39).

Menü seçeneklerini değiştirmek için:

- Kontrol panelinden (tara) > (**Menü**) > **Tarama Özelligi** seçeneğine basın.

  Veya kontrol panelinden **Tara** > (**Menü**) > **Tarama Özelligi**'ni seçin.
- Ya da dokunmatik ekrandan **Ayarlar** > **Makine Kurulumu** > **Snrk** > **Varsayilan Ayar** > **Tarama Varsayilan** öğesine basın.
- Ya da dokunmatik ekrandan **Tara**'ya basın ve istediğiniz menü öğesini seçin.

Öğe	Açıklama
• **USB Varsy.** • **USB Özelligi** • **USB**	Tarama hedefi olarak USB'yi ayarlar. Orijinalleri tarayabilir ve taranmış görüntüyü USB aygıtına kaydedebilirsiniz.
• **Varsy. E-posta** • **Özel E-posta** • **E-postaya Tara**	Tarama hedefi olarak e-postayı ayarlar. Orijinalleri taradıktan sonra taranmış görüntüyü hedeflerine e-posta ile gönderebilirsiniz (bkz. "E-postaya tarama", sayfa 334).
• **FTP Özellik** • **FTP Varsy.** • **FTP**	Tarama hedefi olarak FTP sunucusunu ayarlar. Orijinalleri tarayarak taranmış görüntüyü bir FTP sunucusuna gönderebilirsiniz (bkz. "FTP/SMB sunucusuna tarama", sayfa 336).
• **SMB Özellik** • **SMB Varsy.** • **SMB**	Tarama hedefi olarak SMB sunucusunu ayarlar. Orijinalleri tarayarak taranmış görüntüyü bir SMB sunucusuna gönderebilirsiniz (bkz. "FTP/SMB sunucusuna tarama", sayfa 336).
Yerel PC	Tarama hedefi olarak USB'ye bağlı bilgisayarı belirler. Orijinalleri tarayabilir ve taranmış görüntüyü **Belgelerim** gibi bir dizine kaydedebilirsiniz (bkz. "Temel Tarama", sayfa 82).
Ağ PC'si	Tarama hedefi olarak ağa bağlı bilgisayarı belirler. Orijinalleri tarayabilir ve taranmış görüntüyü **Belgelerim** gibi bir dizine kaydedebilirsiniz (bkz. "Ağa bağlı makineden tarama", sayfa 333).

Öğe	Açıklama
Dosya Biçimi	Görüntünün saklanacağı dosya formatını belirler. JPEG, TIFF, XPS veya PDF formatını seçerseniz, birden fazla sayfaya tarama özelliğini seçebilirsiniz. Seçilen tarama türüne göre bu seçenek görünmeyebilir. • **Tekli-TIFF**: Orijinalleri TIFF (Tagged Image File Format) olarak tarar ve orijinaller ayrı ayrı TIFF dosyası olarak taranır. • **Çoklu Sayfa TIFF**: Orijinalleri TIFF (Tagged Image File Format) olarak tarar, fakat orijinaller bir dosya olarak taranır. • **Tekli-PDF**: Orijinalleri PDF olarak tarar ve orijinaller ayrı ayrı TIFF dosyası olarak taranır. • **Çoklu-PDF**: Orijinalleri PDF olarak tarar fakat pek çok orijinal tek bir dosya olarak taranır. • **Tekli-XPS**: Orijinalleri XPS olarak tarar ve orijinaller ayrı ayrı TIFF dosyası olarak taranır. • **Çoklu-XPS**: Orijinalleri XPS olarak tarar fakat pek çok orijinal tek bir dosya olarak taranır. • **JPEG**: Orijinali JPEG biçiminde tarar. • **XPS**: Bu özellik sadece toplu depolamaya sahip olan cihazlar için desteklenir. • **Renk Modu** için **T. Rnk** seçilmiş ise, Dosya Biçimi seçeneğinde **JPEG** dosya biçimi seçilemez.

Öğe	Açıklama
Ortak Klasör	Tarama hedefi olarak bir paylaşılan klasörü belirler. Paylaşılan klasör oluşturabilir ve kullanabilirsiniz (bkz "Paylaşılan klasör özelliklerini kullanma", sayfa 353).

Tarama

Tarama ayarları

Seçeneklere veya modellere bağlı olarak bazı menüler ekranda görünmeyebilir. Bu durumda, makinenize uygulanamaz (bkz. "Menüye genel bakış", sayfa 39).

Menü seçeneklerini değiştirmek için:

- Kontrol panelinden (tara) > (**Menü**) > **Tarama Kurulumu** seçeneğine basın.

  Veya kontrol panelinden **Tara** > (**Menü**) > **Tarama Kurulumu**'nı seçin.
- Ya da dokunmatik ekrandan **Ayarlar** > **Makine Kurulumu** > **Snrk** > **Varsayilan Ayar** > **Tarama Varsayilan** öğesine basın.
- Ya da dokunmatik ekrandan **Tara**'ya basın ve istediğiniz menü öğesini seçin.

Öğe	Açıklama
Hedef	Hedef bilgisini girin.
Varsayilani Degiştir	Tarama seçenekleri olarak en sık kullanılan ayarlar seçilebilir.
Orijinal Boyut	Görüntü boyutunu belirler.
Orijinal Örnek	Orijinal belgelerin türünü belirler.
Çözünürlük	Görüntü çözünürlüğünü belirler.
Renk Modu	Tarama çıktılarının renk seçeneklerini ayarlayabilirsiniz. • **Renkli:** Bir görüntüyü göstermek için renk kullanır. Piksel başına 24 bit, her bir RGB için 8 bit, 1 piksel için kullanılır. • **Gri:** Bir görüntüyü göstermek için siyah geçişme kullanır. Piksel başına 8 bit. • **T. Rnk:** Görüntüyü siyah-beyaz olarak gösterir. Piksel başına 1 bit.
Koyuluk	Taranacak parlaklık seviyesini ayarlar.

Tarama

Öğe	Açıklama
Çift Tarafli	Makinenin kağıdın tek tarafını (1 Taraflı), kağıdın her iki tarafını (2 Taraflı) veya kağıdın her iki tarafını (2 Taraflı Döndürülmüş) taramasını seçer. • **1 Tarafli:** Yalnızca bir tarafa basılan orijinaller içindir. • **2 Tarafli:** Her iki tarafa basılan orijinaller içindir. • **2 Tarafli Dondurulmus:** Her iki tarafa basılan orijinaller içindir, ancak arka yüz 180 derece döndürülür. Bir orijinal tarayıcı camına yerleştirilirse, makine başka bir sayfa yerleştirilmesini sormak için pencere görüntüleyecektir. Başka bir orijinal yerleştirin ve Evet düğmesine basın. Bittiğinde, bu seçenek için Hayır'a basın.
Dosya Ilkesi	Sunucu veya USB bellek aygıtı aracılığıyla tarama işine devam etmeden önce dosya adı oluşturma ilkesini seçebilirsiniz. Sunucu veya USB bellek aygıtı sizin girdiğinizle aynı ada sahipse, adı değiştirebilir, işi iptal edebilir veya üstüne yazabilirsiniz. • **Yn.Adl:** Gönderilen dosya, otomatik olarak programlanan farklı bir dosya adı ile kaydedilir. • **Üzerine Yaz:** Mevcut dosyanın üstüne yazar.

Öğe	Açıklama
Dosya Adi	Taranan verileri kaydetmek için bir dosya adı oluşturur.
Sunucu Dogrulamasi	Makineyi sunucu onayı sonuç raporunu yazdıracak şekilde ayarlayabilirsiniz. **Hata üzerine** öğesini seçerseniz, makine sadece iletim başarılı olmadığında rapor yazdırır.
E-posta Doğrulama	Makineyi e-posta onayı sonuç raporunu yazdıracak şekilde ayarlayabilirsiniz. • **Hata üzerine** öğesini seçerseniz, makine sadece iletim başarılı olmadığında rapor yazdırır. • Bir rapor makinenin desteklemediği karakterler veya yazı tipleri içeriyorsa, rapordaki karakterler/yazı tipleri yerine **Bilinmeyen** ifadesi yazdırılabilir.
PDF Şifreleme	Orijinalleri PDF biçiminde taradığınızda PDF dosyaları şifreler. PDF dosyasını şifrelemek için **Açık** olarak seçin ve parolanızı belirleyin. Dosyayı açmak için, kullanıcıların parolayı girmesi gerekir

Öğe	Açıklama
Konu	Bir e-postanın konusunu belirler.
Gönderen	Gönderenin e-posta adresini belirler.
CC	E-postanın kopyasını başka bir alıcıya gönderir.
BCC	**CC** ile aynıdır fakat alıcının adı gösterilmez.
WSD	Orijinalleri tarar ve taranan verileri WSD (Web Service for Device) özelliğini destekliyorsa bağlı bilgisayara kaydeder.

Sistem kurulumu

Makine ayarı

Seçeneklere veya modellere bağlı olarak bazı menüler ekranda görünmeyebilir. Bu durumda, makinenize uygulanamaz (bkz. "Menüye genel bakış", sayfa 39).

Menü seçeneklerini değiştirmek için:

- Kontrol panelinden (**Menü**) > **Sistem Kurulumu** > **Makine Ayarı** düğmesine basın.
- Ya da dokunmatik ekrandan **Ayarlar** > **Makine Kurulumu** > **Snrk** > **Başlangiç Kurulumu** öğesine basın.
- Ya da dokunmatik ekrandan **Ayarlar** > **Makine Kurulumu** > istediğiniz menü öğesini seçin.

Öğe	Açıklama
Cihaz ID	Göndereceğiniz her faks sayfasının üst kısmına yazdırılacak makine kimliğini belirler.
Faks Numarasý	Göndereceğiniz her faks sayfasının üst kısmına yazdırılacak faks numarasını belirler.
Tarih ve Saat	Tarih ve saati ayarlar.
Saat Modu	Saatin 12 - 24 saat arasında görüntülenme biçimini seçer.

Öğe	Açıklama
Alma Modu	Faksın varsayılan alım modunu seçer.
Alim Kodu	Bu özellik en iyi şekilde, makinenizin arkasındaki EXT soketine bağlı bir telefon kullanılırken çalışır. Paralel telefonda görüşme yaptığınız kişiden faks makinesinin yanına gitmeden faks alabilirsiniz. *9*, fabrikada ayarlanmış uzaktan alım kodudur (bkz. "Dahili telefonla faks alma", sayfa 349).
Ülke Seçin	Ülkeyi seçer.
Ses/Ses Düzeyi	Ses/ses düzeyi seçeneğini belirler.
Toner Durumu Alarmi	Kartuştaki toner bittiğinde, kullanıcının toner kartuşunu değiştirmesini isteyen bir mesaj görüntülenir. Bu mesajın görüntülenmesi veya görüntülenmemesi seçeneğini ayarlayabilirsiniz.

Öğe	Açıklama
GörntüÜzr.Yazma	Makineyi belleğe kaydedilmiş verilerin üstüne yazacak şekilde ayarlar. Makine farklı kalıplar kullanarak verilerin üstüne yazar ve kurtarma olasılığını ortadan kaldırır. • **Elle:** Makineniz, yazdırma, fotokopi, tarama ve faks gönderme sırasında geçici olarak bellek alanını kullanır. Güvenlik nedeniyle, makinenizi güvenli uçucu olmayan belleğin elle üstüne yazacak şekilde ayarlayabilirsiniz. Bellek alanını güvenceye almak istiyorsanız, güvenli uçucu olmayan belleğin üstüne elle yazabilirsiniz. • **Otomatik:** Bir iş tamamlandığında, bellekte kalan geçici görüntüler vardır. Güvenlik nedeniyle, makinenizi güvenli uçucu olmayan belleğin otomatik olarak üstüne yazacak şekilde ayarlayabilirsiniz. Bellek alanını güvenceye almak istiyorsanız, makineyi güvenli uçucu olmayan belleğin üstüne otomatik olarak yazacak şekilde ayarlayabilirsiniz
Dil	Kontrol paneli ekranında görüntülenen metnin dilini belirler.
Varsayılan Modu	Faks modu, kopyalama modu veya tarama modu arasında makinenin varsayılan modunu belirler.
Varsayılan Kağıt Boyutu	Varsayılan kağıt boyutunu belirleyebilirsiniz.

Öğe	Açıklama
Enerji Tasarrufu	Makinenin güç tasarrufu moduna geçmesi için ne kadar beklemesi gerektiğini ayarlar. Makine, uzun bir süre boyunca veri almazsa, güç tüketimi otomatik olarak azalır.
Sistem Zaman Aşımı	Makinenin önceden kullanılan kopyalama ayarlarını hatırlayacağı zamanı belirler. Zaman aşımından sonra, makine varsayılan kopyalama ayarlarına döner.
İş Zaman Akışı	Sayfayı yazdırmakla ilgili bir komutla sonuçlanmayan bir yazdırma işinin son sayfasını yazdırmadan önce yazıcının ne kadar süre bekleyeceğini ayarlar.

Sistem kurulumu

Öğe	Açıklama
Uyandırma Etkinliği	Bu seçenek "**Açık**" olarak ayarlandığında, aşağıdaki işlemler ile makineyi güç tasarrufu modundan uyandırabilirsiniz: • kontrol panelinde herhangi bir düğmeye basma • tepsiye kağıt yükleme • ön kapağı açma ve kapama • bir tepsiyi dışarı itme veya içeri çekme • bir USB bellek aygıtını bağlama (sadece USB bellek aygıtlarını destekleyen modeller içindir) Eğer makinede dokunmatik ekran yoksa, bu seçeneğin ayarından bağımsız olarak kontrol panelindeki herhangi bir düğmeye basarak makineyi güç tasarufu modundan uyandırabilirsiniz.

Öğe	Açıklama
Oto Devam et	Kağıt ayarınıza uymayan kağıt saptadığında makinenin yazdırma işlemine devam edip etmeyeceğini belirler. • **0 sn:** Bu seçenek, belirlediğiniz kağıt boyutu tepsideki kağıt ile uyuşmadığında yazdırmaya devam etmenizi sağlar. • **30 sn:** Kağıt uyumsuzluğu olduğunda, bir hata mesajı görüntülenecektir. Yazıcı 30 saniye süreyle bekler, ardından otomatik olarak mesaj silinir ve yazdırma işlemine devam edilir. • **Kapalı:** Kağıt uyumsuzluğu olduğunda, makine doğru kağıt takılana kadar bekler.
Yükseklik Ayari	Makine yüksekliğine göre baskı kalitesini en iyi hale getirir.
Nem	Ortamdaki neme göre baskı kalitesini en iyi hale getirir.
Otomatik CR	UNIX ya da DOS kullanıcıları için yararlı olan her satır başına gerekli satır sonunu eklemenizi sağlar.
Ürün Bilgisi Srümü	Ürünün yazılım sürümünü gösterir.

Öğe	Açıklama
Otomatik Tepsi Değiştirme	Uygun olmayan kağıt saptadığında makinenin yazdırma işlemine devam edip etmeyeceğini belirler. Örneğin, tepsi 1 ve tepsi 2'de aynı boyutlarda kağıt varsa, tepsi 1'deki kağıt bittikten sonra makine otomatik olarak tepsi 2'den yazdırmaya devam eder. Yazıcı sürücüsünden **Kağıt Kaynağı** için **Otomatik** seçtiyseniz bu seçenek görünmez.
Kağıt İkamesi	Letter ve A4 arasındaki kağıt uyumsuzluğunu önlemek için yazıcı sürücüsü kağıt boyutunu otomatik olarak algılar. Örneğin tepside A4 kağıdınız varsa ancak yazıcı sürücüsünde kağıt boyutunu Letter olarak belirlediyseniz makine A4 kağıda basar ya da tepside Letter kağıdınız varsa ancak yazıcı sürücüsünde kağıt boyutunu A4 olarak belirlediyseniz, makine Letter kağıda basar.
Boş Sayfaları Atla	Yazıcı bilgisayardan gelen yazdırma verilerinde bir sayfanın boş olup olmadığını algılar. Boş sayfayı yazdırabilir veya geçebilirsiniz.

Öğe	Açıklama
Tepsi Koruma	**Otomatik Tepsi Değiştirme** özelliğinin kullanılıp kullanılmayacağına karar verir. Örneğin, tepsi 1'i **Açık** olarak ayarlarsanız, tepsi 1 tepsi değiştirmeden hariç tutulacaktır. Bu ayar kopyalama veya yazdırma işleri için geçerlidir: Faks işlerini etkilemez.
PDF Turu	Verileri PDF dosyası olarak kaydederken PDF türünü seçmenizi sağlar. • **Standart**: Verileri normal PDF olarak kaydeder. • **PDF/A**: Verileri, kendisini her ortama uydurmak için gerekli bilgilere sahip bir PDF dosyası olarak kaydeder. PDF/A dosyası bağımsız olmalıdır: yazı tiplerini göstermek, köprüleri açmak veya komut dosyaları, ses dosyaları veya video dosyalarını yürütmek için başka bir uygulamayı kullanamaz.

Sistem kurulumu

Öğe	Açıklama
Damga	Damga özelliğini uygulayabilirsiniz. • **Öğe**: Tarih ve saat, IP adresi, sayfa numarası, aygıt bilgisi veya kullanıcı kimliğini kopya çıktısına yazdırır. • **Matlik**: Şeffaflık derecesini seçebilirsiniz. • **Konum**: Konumu belirler.
Adres Defteri	Telefon defteri veya e-posta adres listesini görüntüler veya yazdırır.
Ayarlari Al	USB bellek aygıtındaki veriyi makineye alır.
Dşri Aktrm Ayari	Makinenin flaşındaki veriyi USB bellek aygıtına gönderir.
Boş Mes. TEMiZLE	Bu seçenek toner kartuşu boş olduğunda görünür. Boş mesajı temizleyebilirsiniz.
Sorun Giderme	Bir sorunla karşılaştığınızda başvurabileceğiniz yararlı bilgiler.

Öğe	Açıklama
Eko Ayarları	Yazdırma kaynaklarından tasarruf etmenizi sağlayarak ekonomik bir yazdırma işlemine imkan verir. • **Varsayılan Modu:** Eko modunu açma veya kapatmayı seçer. **Güçte** (**Güçte**): Eko modunu şifre kullanarak açık hale getirir. Kullanıcı Eko modunu açmak/kapamak isterse, şifre girmek zorundadır. • **Şablon Seç:** SyncThru™ Web Service'den ayarlanan eko şablonunu seçer.
Buhar Modu	Yazdırma sırasında ortaya çıkan su buharını azaltabilirsiniz. • **Kapalı:** Buhar modunu devre dışı bırakır. • **Açık:** Buhar modunu etkinleştirir. • **Otomatik:** Nem oranının yüksek olduğu ortamlarda zamana göre otomatik olarak buhar modna girer.

Öğe	Açıklama
Oto Güç Kapat	Makine **Oto Güç Kapat** > **Açık** > **Zaman Aţýmý** bölümünde ayarlanan süre boyunca güç tasarrufu modunda kaldığında makineyi otomatik olarak kapatır. • Makineyi tekrar açmak için, kontrol panelinden (**Güç/Uyanma**) düğmesine basın (ana güç düğmesinin açık olmasına dikkat edin). • Yazıcı sürücüsü veya **Samsung Easy Printer Manager**'ı çalıştırıyorsanız, süre otomatik olarak uzar. • Makine ağa bağlı olduğunda veya bir yazdırma işi üzerinde çalışıyorken, **Oto Güç Kapat** özelliği çalışmaz.
• **Gorntu Yontcs** • **Görnt. Yntcs**	Renk hizalaması, renk yoğunluğu, vb. gibi renk ayarlarını yapmanızı sağlar.

Öğe	Açıklama
Özel Renk	Bu menü kontrastı renk renk ayarlamanızı sağlar. • **Varsayilan:** Renkleri otomatik olarak optimize eder. • **Baski Yogunlugu:** Yazdırma için renk yoğunluğunu elle ayarlamanızı sağlar. Baskı yoğunluğunu ayarlayın. En iyi renk kalitesi için **Varsayilan** ayarını kullanmanız önerilir.
• **Otomatik Renk Düzelt** • **Auto Color Registration**	Makine, renkli baskı konumunu ayarlamak için belirli kalıp görüntüleri sanal olarak yazdırır. Bu özellik renkli görüntü netliğini ve berraklığını artırır ve makinenin renkli görüntüyü kağıda monitördekine çok yakın biçimde basmasını sağlar. Makineyi taşıdıysanız, bu menüyü mutlaka elle kullanmanız önerilir.

Öğe	Açıklama
Ton Ayari	• **Varsayilan**: Mümkün olan en iyi renkli baskı kalitesi için makine toner yoğunluğunu otomatik olarak kalibre eder. Kapalı'yı seçerseniz, makine fabrika ayarlı toner yoğunluğuna göre ayarlanır. • **Otm. Ton Ayari** (**Otm. Ton Ayari**): Tonu, mümkün olan en iyi baskı kalitesini sağlayacak şekilde otomatik olarak ayarlar. • **Kimlik Sensörü Kalibrasyonu** (**Kalib. ID Sensörü**): Toner ve makine parçaları gibi azalan ya da yıpranan sarf malzemelerini otomatik olarak hesaplar ve bu bilgiyi renk derinliğini ayarlamak için kullanır. Örneğin, sarı toner bitiyorsa makine kalan sarı toner miktarını hesaplar ve çıktıların iyi olmasını sağlayacak şekilde renk derinliğini ayarlar.

Kağıt kurulumu

Seçeneklere veya modellere bağlı olarak bazı menüler ekranda görünmeyebilir. Bu durumda, makinenize uygulanamaz (bkz. "Menüye genel bakış", sayfa 39).

Menü seçeneklerini değiştirmek için:

- Kontrol panelinden (**Menü**) > **Sistem Kurulumu** > **Kağit Kurulumu** düğmesine basın.
- Ya da dokunmatik ekrandan **Ayarlar** > **Makine Kurulumu** > **Snrk** > **Kağit Kurulumu** öğesine basın.

Öğe	Açıklama
Kağit Boyutu	Kendi isteğinize göre kağıt boyutunu, A4, Letter ya da diğer kağıt boyutu olacak şekilde ayarlar.
Kağit Tipi	Her tepsi için kağıt türünü seçer.
Kagit Kaynagi	Kağıdın hangi tepsiden kullanılacağını seçer.
Kenar Boşluğu	Belge için kenar boşluklarını ayarlar.

Öğe	Açıklama
Ortak Kenar Boşlugu	• **Tek Tarafli Kenar Boşluğu:** Tek taraflı yazdırma için kenar boşluklarını ayarlar. • **Çift Trf Ken.Boş.:** Çift taraflı yazdırma için kenar boşluklarını ayarlar. • **Ciltleme:** Kağıdın her iki tarafına yazarken, A yüzünün ciltlemeye en yakın kenar boşluğu ile B yüzünün ciltlemeye en yakın kenar boşluğu aynı olacaktır. Benzer şekilde, her iki yüzün ciltlemeden en uzak kenar boşlukları aynı olacaktır. • **Üst Kenar Boşlugu:** Üst kenar boşluğunu ayarlayın. • **Sol Kenar Boşlugu:** Sol kenar boşluğunu ayarlayın.
Emülasyon Kenar Boşluğu	Emülasyon yazdırma sayfası için kenar boşluklarını ayarlar. • **Üst Kenar Boşlugu:** Üst kenar boşluğunu ayarlayın. • **Sol Kenar Boşlugu:** Sol kenar boşluğunu ayarlayın.

Öğe	Açıklama
Çok Amaçlı Tepsi	Çok amaçlı tepside kağıt kenar boşluklarını belirler. • **Tek Tarafli Kenar Boşluğu:** Tek taraflı yazdırma için kenar boşluklarını ayarlar. • **Çift Trf Ken.Boş.:** Çift taraflı yazdırma için kenar boşluklarını ayarlar. • **Üst Kenar Boşlugu:** Üst kenar boşluğunu ayarlayın. • **Sol Kenar Boşlugu:** Sol kenar boşluğunu ayarlayın.
Elle Besleme	Elle besleme tepsisindeki kağıt kenar boşluklarını belirler.
Tepsi Dogrulama	Tepsi doğrulama mesajını etkinleştirir. Bir tepsiyi açıp kapattığınızda, açılan tepsiye ait kağıt boyutunu ve tipini belirleyip belirlemeyeceğinizi soran bir pencere görüntülenir.
<Tepsi X>	Kağıt tepsilerinde kağıt kenar boşluklarını belirler. • **Tek Tarafli Kenar Boşluğu:** Tek taraflı yazdırma için kenar boşluklarını ayarlar. • **Çift Trf Ken.Boş.:** Çift taraflı yazdırma için kenar boşluklarını ayarlar. • **Üst Kenar Boşlugu:** Üst kenar boşluğunu ayarlayın. • **Sol Kenar Boşlugu:** Sol kenar boşluğunu ayarlayın.

Ses/Ses Düzeyi

Seçeneklere veya modellere bağlı olarak bazı menüler ekranda görünmeyebilir. Bu durumda, makinenize uygulanamaz (bkz. "Menüye genel bakış", sayfa 39).

Menü seçeneklerini değiştirmek için:

- Kontrol panelinden (**Menü**) > **Sistem Kurulumu** > **Ses** düğmesine basın.
- Ya da dokunmatik ekrandan **Ayarlar** > **Makine Kurulumu** > **Snrk** >**Başlangiç Kurulumu**> **Ses/Ses Düzeyi** öğesine basın.

Öğe	Açıklama
Tuş Sesi	Tuş sesini açıp kapatır. Eğer bu seçenek açıksa bir tuşa her basılışında bir ses duyulur.
Alarm Sesi	Alarm sesini açıp kapatır. Bu seçenek açık olduğunda bir hata oluşursa veya faks iletişimi sona ererse bir alarm sesi duyulur.
Hoparlör Ses Seviyesi	Telefon hattından duyulan çevir sesi veya faks sinyali gibi seslerin hoparlörden duyulmasını veya duyulmamasını sağlar. Bu seçenek **Iletişim** olarak ayarlanırsa, karşıdaki makine yanıt verinceye dek hoparlör açık kalır. **Arama** düğmesini kullanarak ses seviyesini ayarlayabilirsiniz. Hoparlör ses seviyesini ancak telefon hattı bağlı olduğunda ayarlayabilirsiniz. **a** Kontrol panelindeki (faks) düğmesine basın. **b** **Arama** tuşuna basın. Hoparlörden çevir sesi duyulur. **c** İstediğiniz ses seviyesini duyana dek oklara basın. **d** Değişikliği kaydetmek ve hazır moduna geri dönmek için **Arama** düğmesine basın.
Çevir Sesi seviyesi	Çevirmeli ses düzeyini ayarlar. Farklı düzeyleri seçebilirsiniz.
Zil Sesi Seviyesi	Zil sesi seviyesini ayarlar. Farklı düzeyleri seçebilirsiniz.

Rapor

Seçeneklere veya modellere bağlı olarak bazı menüler ekranda görünmeyebilir. Bu durumda, makinenize uygulanamaz (bkz. "Menüye genel bakış", sayfa 39).

Menü seçeneklerini değiştirmek için:

- Kontrol panelinden (**Menü**) > **Sistem Kurulumu** > **Rapor** düğmesine basın.
- Ya da dokunmatik ekrandan **Ayarlar** > **Makine Kurulumu** > **Snrk** > **Raporlar** öğesine basın.

Öğe	Açıklama
Yapılandırma	Makinenin genel yapılandırması hakkında bir rapor yazdırır.
• **Sarf Malzemeleri Bilgisi** • **Sarf Malzemeleri Bilgisi**	Sarf malzemeleri bilgi sayfasını yazdırır.
Adres Defteri	Makinenizin belleğinde saklı olan e-posta adreslerinin tamamını yazdırır.
Tanıtım Sayfası	Makinenizin doğru yazdırıp yazdırmadığını kontrol etmek için tanıtım sayfası yazdırır.
Faks Gönderme Onayi	Faks onayı sonucunu yazdırır.
Faks Gönderildi	Son zamanlarda gönderdiğiniz fakslarla ilgili bilgileri yazdırır.
Faks Alindi	Son zamanlarda aldığınız fakslarla ilgili bilgileri yazdırır.
E-posta Gönderildi	Son zamanlarda gönderdiğiniz e-postalarla ilgili bilgileri yazdırır.
• **Programlanmis Faks Isi** • **Programlanmiş işleri Faksla**	Ertelenen fakslar için üzerinde başlangıç zamanı ve her bir işlemin türü hakkında bilgiler bulunan makinenizin belleğinde saklı belge listesini yazdırır.
Ağ Yapilandirmasi	Makinenizin ağ bağlantısı ve yapılandırması ile ilgili bilgileri yazdırır.
PCL Yzi Tpi Lst	PCL yazı tipi listesini yazdırır.
PS Yazi Tipi Listesi	PS/PS3 yazı tipi listesini yazdırır.
Kullanım Sayacı	Kullanım sayfası yazdırır. Kullanım sayfası, yazdırılan toplam sayfa sayısını gösterir.
Faks Seçenekleri	Faks raporları ile ilgili bilgileri yazdırır.
Hesap	Bu ancak SyncThru™ Web Admin Service'den İş Hesabı Yönetimi etkinleştirildiğinde kullanılır. Her kullanıcı için çıktı sayısı hakkında bir rapor yazdırabilirsiniz.

Sistem kurulumu

Bakim

Seçeneklere veya modellere bağlı olarak bazı menüler ekranda görünmeyebilir. Bu durumda, makinenize uygulanamaz (bkz. "Menüye genel bakış", sayfa 39).

Menü seçeneklerini değiştirmek için:

- Kontrol panelinden (**Menü**) > **Sistem Kurulumu** > **Bakim** düğmesine basın.

Öğe	Açıklama
BosMes.Temizle	Bu seçenek toner kartuşu boş olduğunda görünür. Boş mesajı temizleyebilirsiniz.
Sarf Malzemesi Ömrü	Sarf malzemelerinin kullanım ömrü göstergelerini gösterir (bkz. "Sarf malzemelerinin kullanım ömrünün izlenmesi", sayfa 114).
Görnt. Yntcs	Renk hizalaması, renk yoğunluğu, vb. gibi renk ayarlarını yapmanızı sağlar.
Toner Az Alarmi	Toner az veya toner boş uyarısı seviyesini kişiselleştirir (bkz. "Toner az uyarısını ayarlama", sayfa 115).
Seri Numarasý	Makinenin seri numarasını gösterir. Servis çağırırken veya Samsung web sitesine kullanıcı olarak kaydolurken, bunu bulabilirsiniz.
Kagit Istifleme	Makineyi rutubetli bir alanda kullanırsanız veya aşırı rutubetten nemlenmiş yazdırma ortamları kullanıyorsanız çıkış tepsisindeki çıktılar kıvrılabilir ve düzgün istiflenmeyebilir. Bu durumda çıktıların düzgün istiflenmesi amacıyla bu işlevini kullanmak için makineyi ayarlayabilirsiniz. Ancak bu işlev, baskı hızını yavaşlatır.
Ram Diski	İşleri yönetmek için Ram diskini etkinleştirir/devre dışı bırakır.

Sistem kurulumu

İş Yönetimi

Seçeneklere veya modellere bağlı olarak bazı menüler ekranda görünmeyebilir. Bu durumda, makinenize uygulanamaz (bkz. "Menüye genel bakış", sayfa 39).

Menü seçeneklerini değiştirmek için:

- Kontrol panelinden (**Menü**) > **Sistem Kurulumu** > **Iş Yönetimi** düğmesine basın.

Öğe	Açıklama
Aktif Iş	Yazdırılmayı bekleyen yazdırma işi listelerini gösterir.
Kayitli Iş	Diskte kayıtlı yazdırma işi listelerini gösterir.
Güvenli Iş	Diskte güvenli konumdaki yazdırma işi listelerini gösterir.

Adres defteri ayarı

Seçeneklere veya modellere bağlı olarak bazı menüler ekranda görünmeyebilir. Bu durumda, makinenize uygulanamaz (bkz. "Menüye genel bakış", sayfa 39).

- Dokunmatik ekrandan **Ayarlar** > **Makine Kurulumu** >**Snrk** > **Adres Defteri** öğesine basın.

Seçenek	Açıklama
Telefon Defteri	Telefon defteri listesini ekler, görüntüler, yazdırır veya siler. Ayrıca grup oluşturabilirsiniz.
E-posta	E-posta listesini ekler, görüntüler, yazdırır veya siler. Ayrıca grup oluşturabilirsiniz.
Yazdir	Adres defterini yazdırır.
Sifirla	Mevcut adres defterini sıfırlar.

Sistem kurulumu

Belge kutusu

Seçeneklere veya modellere bağlı olarak bazı menüler ekranda görünmeyebilir. Bu durumda, makinenize uygulanamaz (bkz. "Menüye genel bakış", sayfa 39).

Dokunmatik ekrandan **Belge Kutusu** > **Snrk** > istediğiniz menü öğesini seçin.

Seçenek	Açıklama
Sistem Kutulari	Yazdırma verilerini depolar veya güvenli sayfayı yazdırır. • **Sakla Cikti:** Kayıtlı verileri parola girmeden yazdırır. • **Güvenli Yazdirma:** Kayıtlı verileri parola girerek yazdırır.
Ortak Klasör	Paylaşılan klasörleri ağınızda gösterir ve işlerinizi oraya kaydeder.

Ağ kurulumu

Seçeneklere veya modellere bağlı olarak bazı menüler ekranda görünmeyebilir. Bu durumda, makinenize uygulanamaz (bkz. "Menüye genel bakış", sayfa 39).

Bu özelliği ayrıca SyncThru™ Web Service yoluyla kullanabilirsiniz. Ağa bağlı bilgisayarınızdan Web tarayıcısını açın ve makinenizin IP adresini yazın. SyncThru™ Web Service açıldığında, **Ayarlar** > **Ağ Ayarları** öğesine tıklayın (bkz. "SyncThru™ Web Service'i kullanma", sayfa 362).

- Kontrol panelinden (**Menü**) > **Sistem Kurulumu** > **Ağ** düğmesine basın,
- Ya da dokunmatik ekrandan **Ayarlar** > **Makine Kurulumu** > **Snrk** > **Ağ Ayarlari** öğesine basın.

Sistem kurulumu

Seçenek	Açıklama
TCP/IP (IPv4)	Uygun protokolü seçer ve ağ ortamını kullanmak için gereken parametreleri yapılandırır (bkz. "IP adresinin ayarlanması", sayfa 191). Ayarlanacak pek çok parametre vardır. Emin değilseniz, bunlara dokunmayın veya ağ yöneticinize başvurun.
TCP/IP (IPv6)	Ağ ortamını IPv6 aracılığıyla kullanmak için bu seçeneği seçer (bkz. "IPv6 yapılandırması", sayfa 204).
Ethernet Hizi	Ağ iletim hızını yapılandırın. Bu seçeneği değiştirdikten sonra kapatıp tekrar açın.
802.1x	Ağ iletişimi için kullanıcı kimlik doğrulamasını seçebilirsiniz. Ayrıntılı bilgi için ağ yöneticinize başvurun.
Kablosuz	Kablosuz ağı kullanmak için bu seçeneği seçin.

Seçenek	Açıklama
Ayarlari Temizle	Ağ ayarlarını varsayılan değerlere geri döndürür. Bu seçeneği değiştirdikten sonra kapatıp tekrar açın.
Ağ Yapilandirmasi	Bu liste makinenizin ağ bağlantısı ve yapılandırması ile ilgili bilgi içerir.
• **Ağ Etkinleştir** • **Ethernet Etkinleştirme**	Ethernet kullanmayı veya kullanmamayı seçebilirsiniz. Bu seçeneği değiştirdikten sonra kapatıp tekrar açın.
Http Etkinleştirme	SyncThru™ Web Service kullanıp kullanmamayı tercih edebilirsiniz. Bu seçeneği değiştirdikten sonra kapatıp tekrar açın.

Seçenek	Açıklama
WINS	WINS sunucusunu yapılandırabilirsiniz. WINS (Windows İnternet Ad Hizmeti), Windows işletim sisteminde kullanılmaktadır. Bu seçeneği değiştirdikten sonra kapatıp tekrar açın.
SNMP V1/V2	SNMP (Basit Ağ Yönetimi Protokolü)'nü ayarlayabilirsiniz. Yöneticiler SNMP'yi ağdaki makineleri izlemek ve yönetmek için kullanabilir.
SNTP	SNTP (Basit Ağ Zamanı Protokolü) ayarlarını belirleyebilirsiniz. SNTP bilgisayar sistemlerinin saatlerini İnternet (NTP) üzerinden senkronize eder, böylece veri değiş tokuşu sırasında saat farkı olmaz.
UPnP(SSDP)	UPNP protokolünü ayarlayabilirsiniz. Bu seçeneği değiştirdikten sonra kapatıp tekrar açın.
MDNS	mDNS (Çok Noktalı Alan Adı Sistemi) ayarlarını belirleyebilirsiniz.
SetIP	SetIP ayarlarını belirleyebilirsiniz.

Seçenek	Açıklama
SLP	SLP (Hizmet Yeri Protokolü) ayarlarını yapılandırabilirsiniz. Bu protokol, ana makine uygulamalarının önceden yapılandırmaya gerek olmadan bir yerel alan ağındaki hizmetleri bulmasını sağlar. Bu seçeneği değiştirdikten sonra kapatıp tekrar açın.

Yönetici Kurulumu

Seçeneklere veya modellere bağlı olarak bazı menüler ekranda görünmeyebilir. Bu durumda, makinenize uygulanamaz (bkz. "Menüye genel bakış", sayfa 39).

Dokunmatik ekrandan **Ayarlar** > **Yönetici Kurulumu** >**Snrk** öğesine basın.

Öğe	Açıklama
Kullanici Erişim Kontrolü	Bir makineye kullanıcı erişimini kontrol edebilirsiniz. Her kullanıcıya makineyi kullanması için farklı seviyelerde izinler atayabilirsiniz. Bu özelliği ayrıca SyncThru™ Web Service yoluyla kullanabilirsiniz. Ağa bağlı bilgisayarınızdan Web tarayıcısını açın ve makinenizin IP adresini yazın. SyncThru™ Web Service açıldığında, **Güvenlik** sekmesi > **Kullanıcı Erişim Kontrolü** kısmına tıklayın (bkz "Yetkili kullanıcıları kaydetme", sayfa 314).
Yönetici Değiştir. Parola	Makinenin **Yönetici Kurulumu**'na ulaşmak için şifresini değiştirir.
Ürün Yazilimi Yükseltmesi	En son firma yazılımına yükseltmek için, bu seçeneği "**Açik**" olarak ayarlayın ve ardından ürün yazılımı dosyasını indirin.
Damga	Yönetici Kurulumu menüsüne ulaşmak için damga özelliğini ayarlar.

Eco

Seçeneklere veya modellere bağlı olarak bazı menüler ekranda görünmeyebilir. Bu durumda, makinenize uygulanamaz (bkz. "Menüye genel bakış", sayfa 39).

Menü seçeneklerini değiştirmek için:

- Dokunmatik ekrandan **Eco** öğesine basın > istediğiniz menü öğesini seçin.

Öğe	Açıklama
Eco-Açik	Eko modunu seçer ve açık/kapalı veya güçte seçeneğini belirler.
Ayarlar	Eko ile ilgili ayarları belirler ve varsayılan ayarları değiştirir. • **Varsayilan Mod:** Varsayılan modu açmak veya kapatmak için bunu seçin. • **Özellik Yapilandirmasi: Varsayilan** modu veya **Özel** modunu seçin.

Direkt USB

Seçeneklere veya modellere bağlı olarak bazı menüler ekranda görünmeyebilir. Bu durumda, makinenize uygulanamaz (bkz. "Menüye genel bakış", sayfa 39).

Menü seçeneklerini değiştirmek için:

- Dokunmatik ekrandan **Dogrud. USB** öğesine basın > istediğiniz menü öğesini seçin.

Öğe	Açıklama
Buradan Yazdir	**Dosya Gezinti** öğesinden dosya listesini görüntüler. Yazdırılacak bir dosya seçin.
USB'ye Tara	Tarama hedefi olarak USB'yi ayarlar. Orijinalleri tarayabilir ve taranmış görüntüyü USB aygıtına kaydedebilirsiniz.
Dosya Yönetimi	**Dosya Gezinti** öğesinden dosya listesini görüntüler. Silinecek bir dosya seçin. USB aygıtını biçimlendirebilirsiniz.
Boşlugu Göster	Kalan boşluğu gösterir.

4. Ayırt Edici Özellikler

Bu bölümde, özel kopyalama, tarama, faks ve yazdırma özellikleri açıklanmaktadır.

- **İrtifa ayarı** 306
- **E-posta adresini saklama** 307
- **Çeşitli karakterlerin girilmesi** 309
- **Faks adres defterinin ayarlanması** 310
- **Yetkili kullanıcıları kaydetme** 314
- **Yazdırma özellikleri** 315
- **Tarama özellikleri** 332
- **Faks özellikleri** 341
- **Paylaşılan klasör özelliklerini kullanma** 353
- **İsteğe bağlı cihaz özelliklerini kullanma** 354

- Bu bölümdeki prosedürler esas olarak Windows 7'yi temel alır.
- Bazı modellerde alt-seviyedeki menülere dönmek için **OK** düğmesine basmanız gerekebilir.

İrtifa ayarı

Yazdırma kalitesi, makinenin deniz seviyesinden yüksekliğiyle belirlenen atmosfer basıncından etkilenir. Aşağıdaki bilgiler, makinenizi en iyi yazdırma kalitesi sağlamanız için ayarlamanıza yardımcı olur.

Yükseklik değerini ayarlamadan önce bulunduğunuz yerin yüksekliğini belirleyin.

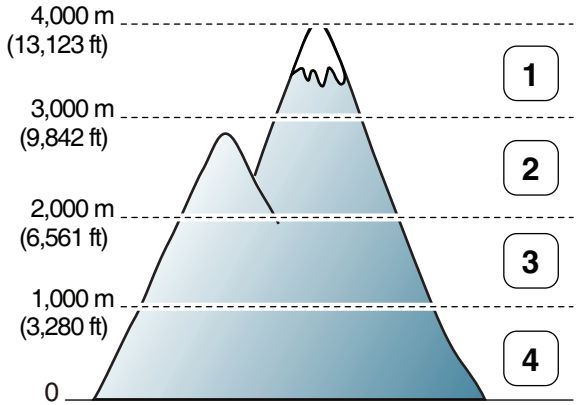

1 **Yüksek 3**
2 **Yüksek 2**
3 **Yüksek 1**
4 **Normal**

İrtifa değerini, Samsung Kolay Yazıcı Yöneticisi programındaki **Aygıt Ayarları** bölümünden ayarlayabilirsiniz.

- Windows ve Mac kullanıcıları, **Samsung Kolay Yazıcı Yöneticisi** > **(Gelişmiş moda geçin)** > **Aygıt Ayarları** bölümünden ayarlayabilir, bkz. "Aygıt Ayarları", sayfa 369.

- Makineniz ağa bağlandığı takdirde, rakımı SyncThru™ Web Service aracılığıyla ayarlayabilirsiniz ("SyncThru™ Web Service'i kullanma", sayfa 362).
- İrtifayı ayrıca makine ekranındaki **Sistem Kurulumu** seçeneğinden ayarlayabilirsiniz (bkz. "Makinenin temel ayarları", sayfa 53).

E-posta adresini saklama

Modele veya isteğe bağlı ürünlere bağlı olarak bu özellik mevcut olmayabilir (bkz. "Modellere göre özellikler", sayfa 8).

SyncThru™ Web Service uygulaması ile sık kullandığınız e-posta adresleri ile adres defteri oluşturabilir ve ardından adres defterinde atanan konum numaralarını girerek kolay ve hızlı bir şekilde e-posta adreslerini girebilirsiniz.

Makinenizde saklama

E-posta eklentisi olarak bir görüntü taramak ve göndermek için SyncThru™ Web Service kullanarak e-posta adresini ayarlamanız gerekmektedir.

1 SyncThru™ Web Service açın (bkz. "SyncThru™ Web Service'i kullanma", sayfa 362).

2 SyncThru™ Web Service internet sitesinin sağ üst köşesinde **Oturum Aç** öğesine tıklatın.

3 **Kimlik No** ve **Parola** metin kutularına gerekli bilgileri girin ve **Oturum Aç**'ı tıklatın. Güvenlik nedeniyle varsayılan parolayı değiştirmenizi tavsiye ederiz.

- **Kimlik No: admin**
- **Parola: sec00000**

4 **Adres Defteri** > **Ayrı** > **Ekle** öğesine tıklayın.

5 **Hız No.** seçin ve e-posta adresini ve faks numarasını girin.

SMB ya da FTP sunucu bilgisi ayarlamanız gerekirse, SMB ya da FTP'yi kontrol edin ve bilgiyi ayarlayın.

6 **Uygula** öğesine tıklayın.

Grup yaparsanız,

1 **Adres Defteri** > **Grup** > **Grup Ekle** öğesine tıklayın.

2 **Hız No.** seçin ve **Grup Adý** girin.

Bu grup oluşturulduktan sonra kişileri ekle için **Evet** seçerseniz kolaylıkla bireysel adres ekleyebilirsiniz.

3 **Uygula** öğesine tıklayın.

E-posta adresini saklama

Bir e-posta adresi arama

Bellekte Sırayla Arama Yapma

1 Kontrol panelinden (tara) > (**Adres Defteri**) > **Bul ve Gönder** > Bir adres grubu seçin > **Tümü** öğesini seçin.

Veya kontrol panelinden **Tara** > (**Adres Defteri**) > **Bul ve Gönder** > Bir adres grubu seç > **Tümü** seçeneğini seçin.

Ya da dokunmatik ekrandan **Ayarlar** > **Makine Kurulumu** > **Snrk** > **Adres Defteri** > **E-posta** > **Listeyi Görüntüle** > **Bireysel** veya **Grup** öğesini seçin.

2 Tüm bellekte dizin sırasına (sayısal) göre arama yapın ve istediğiniz adı ve adresi seçin.

Belli bir ilk harfe göre arama

1 Kontrol panelinden (tara) > (**Adres Defteri**) > **Bul ve Gönder** > Bir adres grubu seçin > **Kimlik** öğesini seçin.

Veya kontrol panelinden **Tara** > (**Adres Defteri**) > **Bul ve Gönder** > Bir adres grubu seç > **Kimlik** seçin.

2 İstediğiniz ismin ilk birkaç harfini girin.

3 İstediğiniz isim ve numara görünene dek oklara basın.

Çeşitli karakterlerin girilmesi

Çeşitli işlemleri yaparken isim ve numaralar girmeniz gerekebilir. Örneğin, makinenizi ayarlarken adınızı veya şirketinizin adını ve faks numaranızı girersiniz. Faks numaraları veya e-posta adreslerini belleğe kaydederken ilgili isimleri de girebilirsiniz.

Alfasayısal karakterlerin girilmesi

Doğru harf ekranda görünene dek düğmeye arka arkaya basın. Örneğin, O harfini girmek için MNO etiketli 6 düğmesine basın. 6 düğmesine her bastığınızda ekranda farklı bir harf, M, N, O, m, n, o harfleri ve son olarak 6 rakamı gösterilir. Girmek istediğiniz harfi bulmak için, bkz. "Tuş takımındaki harfler ve rakamlar", sayfa 309.

- 1 düğmesine iki kez basarak boşluk girebilirsiniz.
- Son rakam veya karakteri silmek için, sol/sağ veya yukarı/aşağı ok düğmesine basın.

Tuş takımındaki harfler ve rakamlar

- Özel karakter setleri seçeneklerine veya modellerine bağlı olarak makinenizden farklı olabilir.
- Yaptığınız işe bağlı olarak aşağıdaki tuş değerlerinden bazıları görünmeyebilir.

Tuş	Atanan numaralar, harfler veya karakterler
1	@ / . ’ 1
2	A B C a b c 2
3	D E F d e f 3
4	G H I g h i 4
5	J K L j k l 5
6	M N O m n o 6
7	P Q R S p q r s 7
8	T U V t u v 8
9	W X Y Z w x y z 9
0	& + - , 0
*	* % ^ _ ~ ! # $ ( ) [ ] (Ağ kimlik doğrulaması girişi için bu semboller kullanılabilir)
#	# = | ? " : { } < > ; (Ağ kimlik doğrulaması girişi için bu semboller kullanılabilir)

Faks adres defterinin ayarlanması

Bu işlev CLX-419xN/CLX-626xND için geçerli değildir (bkz. "Çeşitlilik özelliği", sayfa 11).

SyncThru™ Web Service uygulaması ile sık kullandığınız faks numaraları için hızlı numara oluşturabilir ve ardından adres defterinde atanan konum numaralarını girerek kolay ve hızlı bir şekilde faks numaralarını girebilirsiniz.

Hızlı arama numarasının kaydı

1 Kontrol panelinden (faks) > (**Adres Defteri**) > **Yeni & Dznle** > **Hizli Arama** öğesini seçin.

Ya da dokunmatik ekrandan **Ayarlar** > **Makine Kurulumu** > **Snrk** > **Adres Defteri** > **Telefon Defteri** > **Listeyi Görüntüle** > **Bireysel** veya (seçenekler) > **Ekle** öğesini seçin.

2 Bir hızlı arama numarası girin ve **OK**.

Seçtiğiniz numaraya sahip zaten bir girdi kayıtlıysa, ekranda değişiklik yapmanızı sağlayan bir mesaj gösterilir. Başka bir hızlı arama numarasıyla başlamak için, (**Arka**) öğesine basın.

3 İstediğiniz ismi girin ve **OK** düğmesine basın.

4 İstediğiniz faks numarasını girin ve **OK** düğmesine basın.

5 Hazır moduna dönmek için (**Dur/Temizle**) düğmesine veya ana sayfa ( ) simgesine basın.

Hızlı arama numaralarını kullanma

Bir faks gönderirken bir hedef numarası girmeniz istendiğinde, istediğiniz numaraya atadığınız hızlı arama numarasını girin.

- Bir haneli (0–9) hızlı arama numarası için, sayısal tuş takımındaki ilgili basamağın düğmesini 2 saniyeden fazla basılı tutun.
- İki veya üç haneli hızlı arama numarası için, ilk basamak düğmesine basın ve ardından son basamak düğmesini 2 saniyeden fazla basılı tutun.

İki CLX-419xFW/C186xFW/CLX-626xFW,

1 Dokunmatik ekranda **Faks** > **Hizli Aramali Gönderme** veya **Grup Aramali Gönderme** > **Snrk** üzerine basın.

2 İstediğiniz sayıyı seçin.

3 **Send** üzerine basın.

Faks adres defterinin ayarlanması

Hızlı arama numaralarını düzenleme

1 Kontrol panelinden (faks) > (**Adres Defteri**) > **Yeni & Dznle** > **Hizli Arama** öğesini seçin.

Ya da dokunmatik ekrandan **Ayarlar** > **Makine Kurulumu** > **Snrk** > **Adres Defteri** > **Telefon Defteri** > **Listeyi Görüntüle** > **Bireysel** öğesini seçin.

2 Düzenlemek istediğiniz hızlı arama numarasını girin ve **OK** düğmesine basın.

3 Adı değiştirip **OK** düğmesine basın.

4 Faks numarasını değiştirin ve **OK** düğmesine basın.

5 Hazır moduna dönmek için (**Dur/Temizle**) düğmesine veya ana sayfa ( ) simgesine basın.

Grup arama numarasının kaydı

1 Kontrol panelinden (faks) > (**Adres Defteri**) > **Yeni & Dznle** > **Grup Ara** öğesini seçin.

Ya da dokunmatik ekrandan **Ayarlar** > **Makine Kurulumu** > **Snrk** > **Adres Defteri** > **Telefon Defteri** > **Listeyi Görüntüle** > **Grup** veya (seçenekler) > **Ekle** öğesini seçin.

2 Bir grup arama numarası girin ve **OK** tuşuna basın.

Seçtiğiniz numaraya sahip zaten bir girdi kayıtlıysa, ekranda değişiklik yapmanızı sağlayan bir mesaj gösterilir. Başka bir hızlı arama numarasıyla başlamak için, (**Arka**) öğesine basın.

3 Gruba eklenecek hızlı arama adının ilk birkaç harfini girerek arayın.

4 İstediğiniz adı ve numarayı seçin ve **OK** tuşuna basın.

5 **Ekle?** çıktığında **Evet**'e basın.

6 Gruba başka hızlı arama numaraları dahil etmek için 3. adımı tekrarlayın.

7 İşlemi tamamladığınızda, **Hayir**görüntülendiğinde **Başka No.?** seçin ve **OK** düğmesine basın.

8 Hazır moduna dönmek için (**Dur/Temizle**) düğmesine veya ana sayfa ( ) simgesine basın.

Faks adres defterinin ayarlanması

Grup arama numaralarını düzenleme

1. Kontrol panelinden (faks) > (**Adres Defteri**) > **Yeni & Dznle** > **Grup Ara** öğesini seçin.

   Ya da dokunmatik ekrandan **Ayarlar** > **Makine Kurulumu** > **Snrk** > **Adres Defteri** > **Telefon Defteri** > **Listeyi Görüntüle** > **Grup** öğesini seçin.

2. Düzenlemek istediğiniz grup arama numarasını girin ve **OK** düğmesine basın.

3. Yeni bir hızlı arama numarası girin ve **OK**'a basın, **Ekle?** iletisi belirecektir.

   Grupta saklanan bir hızlı arama numarası girin ve **OK**'a basın, **Sil** iletisi belirecektir.

4. Numarayı eklemek veya silmek için **OK** düğmesine basın.

5. Başka numara eklemek veya silmek için 3. adımı tekrarlayın.

6. **Başka No.?** isteminde **Hayir**seçin ve **OK** düğmesine basın.

7. Hazır moduna dönmek için (**Dur/Temizle**) düğmesine veya ana sayfa ( ) simgesine basın.

Adres defterinde bir giriş aramak

Bellekte bir numara aramanın iki yolu vardır. A ile Z arasında sırayla arama yapabilir veya numarayla ilişkilendirilmiş ismin ilk harflerini girerek arama yapabilirsiniz.

1. Kontrol panelinden (faks) > (**Adres Defteri**) > **Bul ve Ara** > **Hizli Arama** veya **Grup Aramasi** öğesini seçin.

2. **Tümü** veya **Kimlik** girin ve **OK** öğesine basın.

3. Adı ve numarayı girin ya da aramak istediğiniz harfi içeren düğmeye basın.

   Örneğin “GAMZE” adını arıyorsanız, üzerinde “GHI” harfleri bulunan **6** düğmesine basın.

4. Hazır moduna dönmek için (**Dur/Temizle**) düğmesine basın.

Faks adres defterinin ayarlanması

Adres defterini yazdırma

Adres Defteri ayarlarını bir liste yazdırarak kontrol edebilirsiniz.

1. Kontrol panelinden (faks) > (**Adres Defteri**) >**Yazdýr** öğesini seçin.

   Ya da dokunmatik ekrandan **Ayarlar** > **Makine Kurulumu** > **Snrk** > **Raporlar** > **Adres Defteri** öğesini seçin.

2. **OK** düğmesine basın.

   Makine yazdırmaya başlar.

Yetkili kullanıcıları kaydetme

Modele veya isteğe bağlı ürünlere bağlı olarak bu özellik mevcut olmayabilir (bkz. "Modellere göre özellikler", sayfa 8).

Taranan bir görüntü, fotokopi görüntüsü veya faks verisini e-posta yoluyla veya ağ sunucusu aracılığıyla güvenli bir şekilde göndermek için SyncThru™ Web Service uygulamasını kullanarak izinli kullanıcıların hesap bilgilerini yerel makinenize kaydetmelisiniz.

1. SyncThru™ Web Service açın (bkz. "SyncThru™ Web Service'i kullanma", sayfa 362).
2. SyncThru™ Web Service internet sitesinin sağ üst köşesinde **Oturum Aç** öğesine tıklatın.
3. **Kimlik No** ve **Parola** metin kutularına gerekli bilgileri girin ve **Oturum Aç**'ı tıklatın. Güvenlik nedeniyle varsayılan parolayı değiştirmenizi tavsiye ederiz.
   - **Kimlik No: admin**
   - **Parola: sec00000**
4. **Güvenlik** > **Kullanıcı Erişim Kontrolü** > **Kimlik doğrulama** öğesine tıklayın.
5. **Kendinde Otomatik Gönder** içinden**Kimlik doğrulama**'yı seçin ve **Yerel Kimlik Doğrulama** içinden **Gönder**'yı seçin.
6. **Uygula** öğesine tıklayın.
7. Onay penceresinde **OK** öğesine tıklayın.
8. **Kullanıcı Profili** > **Ekle** düğmesine tıklayın.
9. **Kullanıcı Adı**, **Oturum Açma Kimliği**, **Parola**, **Parolayı Onaylayın**,**E-posta Adresi** ve **Faks Numarasý** girin.

Bu grup oluşturulduktan sonra kişileri ekle için **Evet** seçerseniz kolaylıkla bireysel adres ekleyebilirsiniz.

10. **Uygula** öğesine tıklayın.

Yazdırma özellikleri

- Temel yazdırma özellikleri için, Temel Kılavuz bakınız. (bkz. "Temel yazdırma", sayfa 71).
- Modele veya isteğe bağlı ürünlere bağlı olarak bu özellik mevcut olmayabilir (bkz. "Modellere göre özellikler", sayfa 8).

Varsayılan yazdırma ayarlarını değiştirme

1 Windows **Başlat** menüsünü tıklatın.

- Windows 8 için **Charms(Düğmeler)**'tan **Arama** > **Ayarlar** düğmesini seçin.

2 Windows XP/Server 2003 için, **Yazıcı ve Fakslar** öğesini seçin.

- Windows Server 2008/Vista için sırasıyla **Denetim Masası** > **Donanım ve Ses** > **Yazıcılar** öğelerini seçin.
- Windows 2008 R2 için, **Denetim Masası** > **Donanım**> **Aygıtlar ve Yazıcılar**'ı seçin.
- Windows 7/8 için **Denetim Masası** > **Aygıtlar ve Yazıcılar** öğelerini seçin.

3 Makinenizi sağ tıklatın.

4 Windows XP/Server 2003/Server 2008/Vista için **Yazdırma Tercihleri** öğesini seçin.

Windows 7/8 veya Windows Server 2008 R2 için, içerik menülerinden **Yazdırma Tercihleri**'ni seçin.

Yazdırma Tercihleri öğesinde ► işareti bulunuyorsa, seçili yazıcıya bağlı diğer yazıcı sürücülerini seçebilirsiniz.

5 Ayarları tüm sekmelerde değiştirin.

6 **OK** düğmesini tıklatın.

Her yazdırma işi için ayarları değiştirmek istiyorsanız, bunu **Yazdırma Tercihleri** seçeneğinde değiştirin.

Yazdırma özellikleri

Makinenizin varsayılan bir makine olarak

1 Windows **Başlat** menüsünü tıklatın.

- Windows 8 için **Charms(Düğmeler)**'tan **Arama** > **Ayarlar** düğmesini seçin.

2 Windows XP/Server 2003 için, **Yazıcı ve Fakslar** öğesini seçin.

- Windows Server 2008/Vista için sırasıyla **Denetim Masası** > **Donanım ve Ses** > **Yazıcılar** öğelerini seçin.
- Windows 2008 R2 için, **Denetim Masası** > **Donanım**> **Aygıtlar ve Yazıcılar**'ı seçin.
- Windows 7/8 için **Denetim Masası** > **Aygıtlar ve Yazıcılar** öğelerini seçin.

3 Makinenizi seçin.

4 Makinenizi sağ tıklatın ve **Varsayılan Yazıcı olarak Ayarla**'yı seçin.

Windows 7 veya Windows Server 2008 R2 için **Varsayılan Yazıcı olarak Ayarla** öğesinde ► işareti varsa, seçili yazıcıyla bağlantılı diğer yazıcı sürücülerini seçebilirsiniz.

Gelişmiş yazdırma özelliklerini kullanma

XPS yazıcı sürücüsü: XPS dosya biçimini yazdırmak için kullanılır.

- Bkz. "Modellere göre özellikler", sayfa 8.
- XPS yazıcı sürücüsü, sadece Windows Vista veya daha yüksek işletim sistemlerine yüklenebilir.
- Yazıcı belleği dolu olduğu için XPS işinin yazdırılamadığı durumlarda isteğe bağlı belleği yükleyin.
- Yazılım CD's,ni CD-ROM sürücüsüne yerleştirdiğinizde yazıcı sürücüsünü ve yazılımı yükleyebilirsiniz. Windows için, yazıcı XPS sürücüsünü **Kurulacak Yazılımı ve Yardımcı Programları Seç** penceresinden seçin.

Yazdırma özellikleri

Dosyaya yazdırma (PRN)

Bazen, bir dosya olarak yazdırma verilerini kaydetmeniz gerekebilir.

1 **Dosyaya yazdır** penceresindeki **Yazdır** kutusunu işaretleyin.

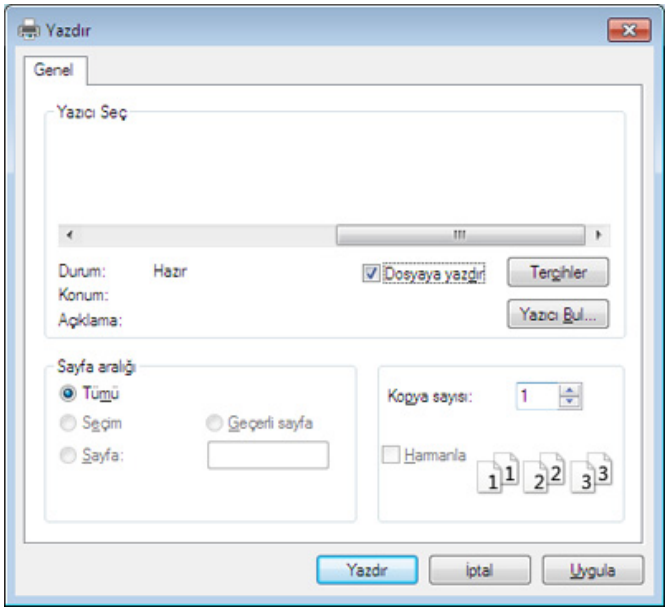

2 **Yazdır** düğmesini tıklatın.

3 Bir hedef yol ve dosya adı girin, ardından **OK**'ı tıklatın.

Örneğin, **c:\Temp\dosya adı**.

Sadece dosya adını girmeniz durumunda, dosya otomatik olarak **Belgelerim**, **Belgeler ve Ayarlar** veya **Kullanıcılar**'a kaydedilir. İşletim sisteminize veya kullanmakta olduğunuz uygulamaya göre kaydedilen klasör farklılık gösterebilir.

Yazdırma özellikleri

Özel yazıcı özelliklerini anlama

Makinenizi kullanırken gelişmiş yazdırma özelliklerini kullanabilirsiniz.

Yazıcı sürücünüz tarafından sağlanan yazıcı özelliklerinden yararlanmak için, yazdırma ayarını değiştirmek üzere uygulamanın **Yazdır** penceresindeki **Özellikler** veya **Tercihler** seçeneğini tıklatın. Yazıcı özellikleri penceresinde görünen makine adı, kullanılmakta olan makineye göre değişiklik gösterebilir.

- Seçeneklere veya modellere bağlı olarak bazı menüler ekranda görünmeyebilir. Bu durumda, makinenize uygulanamaz.
- **Yardım** menüsünü seçin veya pencereden ? düğmesine tıklayın ya da klavyenizden **F1** tuşuna basarak bilgi sahibi olmak istediğiniz herhangi bir seçeneğe tıklayın (bkz. "Yardımın kullanılması", sayfa 73).

Öğe	Açıklama
Her Yüzde Birden Fazla Sayfa	Tek bir kağıt yaprağına yazdırılacak sayfa sayısını seçer. Her kağıt yaprağına birden çok sayfa yazdırmak için, sayfaların boyutları küçültülür ve belirlediğiniz sırada düzenlenir. Bir sayfaya en fazla 16 sayfa yazdırabilirsiniz.

Yazdırma özellikleri

Öğe	Açıklama
Poster Baskısı 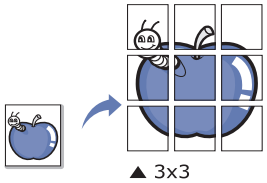	Bir sayfalık bir belgeyi, poster boyutunda belge oluşturmak için daha sonra bir araya getirebileceğiniz şekilde 4 (Poster 2x2), 9 (Poster 3x3) veya 16 (Poster 4x4) sayfa kağıda yazdırır. **Poster Üst Üste Binmesi** değerini seçin. Yaprakları bir araya yapıştırma işlemini daha kolay hale getirmek için **Temel** sekmesinin sağ üst kısmında bulunan radyo düğmesini seçerek **Poster Üst Üste Binmesi** değerini milimetre veya inç olarak belirtin. 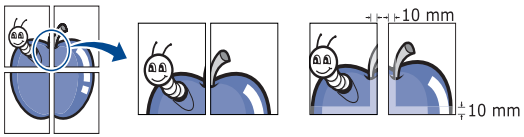
Kitapçık Baskısı[a] 	Belgenizi, kağıdın her iki yüzü kullanılarak ve kağıt ikiye katlandığında bir kitapçık oluşturacak şekilde yazdırır. • Kitapçık oluşturmak isterseniz Mektup, Legal, A4, US Folio veya Oficio boyutunda ortama yazdırmanız gerekir. • **Kitapçık Baskısı** seçeneği tüm kağıt ebatlarında kullanılamaz. Mevcut kağıt boyutlarını görmek için, **Kağıt** sekmesi altından mevcut kağıt **Boyut** seçeneğini seçin. • Kullanılamayan bir kağıt boyutunu seçmeniz halinde, bu seçenek otomatik olarak iptal edilebilir. Yalnızca kullanılabilir bir kağıt seçin (veya işareti olmayan kağıt).
• **Çift Taraflı Yazdırma** • **Çift Taraflı Yazdırma (Elle)**[a]	Bir kağıdın her iki tarafına da yazdırır (çift yönlü). Yazdırmadan önce, belgenizin yönünü belirleyin. • Bir özelliği Mektup, Legal, A4, US Folio veya Oficio boyutlu kağıtlar ile kullanabilirsiniz. • Makinenizde çift taraflı yazdırma birimi yoksa, yazdırma işini el ile tamamlamanız gerekir. Makine, belgenin önce her iki sayfasından birini yazdırır. Bunun ardından, bilgisayarınızda bir mesaj görünür. • **Boş Sayfaları Atla** özelliği, **Çift Taraflı Yazdırma (Elle)** seçeneğini seçtiğinizde çalışmaz.

Yazdırma özellikleri

Öğe	Açıklama
• **Çift Taraflı Yazdırma** • **Çift Taraflı Yazdırma (Elle)**[a]	• **Yazıcı Varsayılan Değeri :** Bu seçimi yaptığınızda bu özellik, makinenin kontrol panelinde yapmış olduğunuz seçimle belirlenir. • **Yok:** Bu özelliği devre dışı bırakır. • **Uzun Kenar:** Bu seçenek kitap ciltlemede kullanılan geleneksel düzendir. • **Kısa Kenar:** Bu seçenek takvimlerde kullanılan geleneksel düzendir. 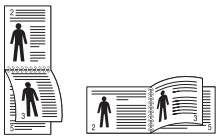 • **Ters Çift Taraflı Yazdırma:** Çift taraflı baskı yaparken baskı sırasını ters çevirmek için bu seçeneği işaretleyin. Bu seçenek **Çift Taraflı Yazdırma (Elle)** kullandığınızda mevcut değildir.
Kağıt Seçenekleri 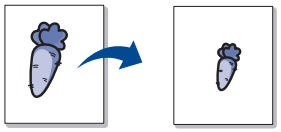	Belgeyi büyütmek veya küçültmek için bir yüzde girerek, belgenin boyutunu, yazdırılan sayfada daha büyük ya da daha küçük görünecek şekilde değiştirir.
Filigran 	Filigran seçeneği mevcut bir belge üzerine metin yazdırmanıza olanak tanır. Örneğin, belgenin ilk sayfasına veya tüm sayfalarına büyük gri harflerle, çaprazlama “**DRAFT**” veya “**CONFIDENTIAL**” yazmak istediğinizde kullanırsınız.

Yazdırma özellikleri

Öğe	Açıklama
Filigran **(Bir filigran oluşturma)**	**a** Yazıcı ayarlarını yazılım uygulamanızdan değiştirmek için **Yazdırma Tercihleri**'ne erişin. **b** **Gelişmiş** sekmesini tıklatın, **Filigran** açılır listesinde **Düzenle** öğesini seçin. **Filigranları Düzenle** penceresi görüntülenir. **c** **Filigran Mesajı** kutusuna bir metin mesajı girin. 256 karaktere kadar giriş yapabilirsiniz. Bu mesaj önizleme penceresinde görüntülenir.
Filigran **(Bir filigranı düzenleme)**	**a** Yazıcı ayarlarını yazılım uygulamanızdan değiştirmek için **Yazdırma Tercihleri**'ne erişin. **b** **Gelişmiş** sekmesini tıklatın, **Filigran** açılır listesinde **Düzenle** öğesini seçin. **Filigranları Düzenle** penceresi görüntülenir. **c** **Geçerli Filigranlar** listesinden düzenlemek istediğiniz filigranı seçin ve filigran mesajını ve seçeneklerini değiştirin. **d** Değişiklikleri kaydetmek için **Güncelle** öğesini tıklatın. **e** **Yazdır** penceresinden çıkana kadar **Tamam** veya **Yazdır** öğesini tıklatın.
Filigran **(Bir filigranı silme)**	**a** Yazıcı ayarlarını yazılım uygulamanızdan değiştirmek için **Yazdırma Tercihleri**'ne erişin. **b** **Gelişmiş** sekmesini tıklatın, **Filigran** açılır listesinde **Düzenle** öğesini seçin. **Filigranları Düzenle** penceresi görüntülenir. **c** **Geçerli Filigranlar** listesinden silmek istediğiniz filigranı seçin ve **Sil** seçeneğini tıklatın. **d** **Yazdır** penceresinden çıkana kadar **Tamam** veya **Yazdır** öğesini tıklatın.
Yerleşim[a] 	Bu seçenek sadece PCL/SPL yazıcı sürücüsü kullanılırken mevcuttur (bkz. "Yazılım", sayfa 9). Yerleşim, bilgisayarın sabit disk sürücüsünde (HDD) herhangi bir belgeye yazdırılabilen özel bir dosya biçiminde saklanan metin ve/veya resimlerdir. Yerleşimler genellikle antetli kağıtların yerine kullanılır. Önbaskılı antetli kağıt kullanmak yerine, şu an antetinizde bulunan bilgilerin tamamen aynısını içeren bir yerleşim oluşturabilirsiniz. Firmanızın antetini içeren bir mektup yazdırmak için makineye antetli kağıt yerleştirmeniz gerekmez: antet yerleşimini belgenize yazdırabilirsiniz. Sayfa yerleşimi kullanabilmek için, logonuzu veya resminizi içeren yeni bir sayfa yerleşimi oluşturmalısınız. • Yerleşim belgesi boyutu, yerleşim ile yazdıracağınız belgenin boyutu ile aynı olmalıdır. Filigranla bir yerleşim oluşturmayın. • Yerleşim belgesinin çözünürlüğü, birlikte yazdırılacağı belgenin çözünürlüğü ile aynı olmalıdır.

Yazdırma özellikleri

Öğe	Açıklama
Yerleşim[a] **(Yeni bir sayfa yerleşimi oluşturma)**	**a** Belgeyi bir yerleşim olarak kaydetmek için, **Yazdırma Tercihleri** bölümüne erişin. **b** **Gelişmiş** sekmesini tıklatın, açılan **Düzenle** listesinden **Metin** seçeneğini belirleyin. **Yerleşimi Düzenle** penceresi görünür. **c** **Yerleşimi Düzenle** penceresinde **Oluştur** seçeneğini tıklatın. **d** **Farklı Kaydet** penceresinde **İş Adı** kutusuna en çok sekiz karakterli bir ad yazın. Gerekiyorsa hedef yolunu seçin (C:\Formover varsayılan yoldur). **e** **Kaydet**'i tıklatın. Ad **Yerleşim Listesi**'nde görünür. **f** **Yazdır** penceresinden çıkana kadar **Tamam** veya **Yazdır** öğesini tıklatın. Dosya yazdırılmaz. Bunun yerine bilgisayarınızın sabit disk sürücüsünde saklanır.
Yerleşim[a] **(Sayfa yerleşimi kullanma)**	**a** **Gelişmiş** sekmesini tıklatın. **b** **Metin** açılan listesinden istediğiniz yerleşimi seçin. **c** İstediğiniz şablon dosyası **Metin** listesinde görünmüyorsa, listeden **Düzenle...** öğesini seçin ve **Yükle** seçeneğini tıklatın. Kullanmak istediğiniz yerleşim dosyasını seçin. Kullanmak istediğiniz yerleşim dosyasını harici bir kaynağa kaydettiyseniz, dosyayı **Aç** penceresine girdiğinizde de yükleyebilirsiniz. Dosyayı seçtikten sonra **Aç** öğesini tıklatın. Dosya **Yerleşim Listesi** kutusunda görünür ve yazdırılmaya hazırdır. **Yerleşim Listesi** kutusundan yerleşimi seçin. **d** Gerekirse, **Yazdırırken Sayfa Yerleşimini Doğrula** kutusunu kontrol edin. Bu kutu işaretlenmişse, yazdırmak üzere her belge gönderişinizde, belgenize yerleşim yazdırmak isteyip istemediğinizi soran bir mesaj penceresi görünür. Bu kutu işaretli değilse ve bir yerleşim seçilmişse, yerleşim belgenizde otomatik olarak yazdırılır. **e** **Yazdır** penceresinden çıkana kadar **OK** veya **Yazdır** öğesini tıklatın.
Yerleşim[a] **(Bir sayfa yerleşimini silme)**	**a** **Yazdırma Tercihleri** penceresinde, **Gelişmiş** sekmesini tıklatın. **b** Açılan **Metin** listesinden **Düzenle**'yi seçin. **c** **Yerleşim Listesi** kutusundan silmek istediğiniz yerleşimi seçin. **d** **Sil** seçeneğine tıklatın. **e** Onay mesajı penceresi açıldığında, **Evet** öğesini tıklatın. **f** **Yazdır** penceresinden çıkana kadar **Tamam** veya **Yazdır** öğesini tıklatın. Kullanmadığınız sayfa yerleşimlerini silebilirsiniz.

Yazdırma özellikleri

Öğe	Açıklama
Yazdırma Modu[b]	• Bu özellik sadece yığın bellek aygıtı veya isteğe bağlı belleği yüklediğinizde geçerlidir (bkz. "Çeşitlilik özelliği", sayfa 11). • Seçeneklere veya modellere bağlı olarak bazı menüler ekranda görünmeyebilir. Bu durumda, makinenize uygulanamaz. • Bu özelliği kullanmak için, **Depolama Seçenekleri**'i işaretlemeniz gereklidir (bkz. "Aygıt Seçenekleri Ayarı", sayfa 110). • Makineye yığın bellek aygıtını yüklemeden önce, Ram Disk özelliği sadece 3 seçeneğe sahiptir: **Düz Kağıt**, **Prova** ve **Gizli**. • **Print Mode:** Varsayılan **Print Mode**, yazdırma dosyasını belleğe kaydetmeden yazdıran **Normal**'dir. - **Düz Kağıt:** Bu mod belgenizi isteğe bağlı belleğe kaydetmeden yazdırır. - **Prova:** Bu mod, birden fazla kopyayı yazdırırken kullanışlıdır. Önce kontrol için bir kopyayı, ardından kopyaların geri kalan kısmını yazdırabilirsiniz. - **Gizli:** Bu mod, gizli belgeleri yazdırmak için kullanılır. Yazdırmak için bir parola girmeniz gerekir. - **Kaydet:** Bu ayarı bir belgeyi yazdırmadan yığın bellek aygıtına kaydetmek için seçin. - **Kaydet ve Yazdır:** Bu mod, belgeyi aynı anda yazdırmak ve kaydetmek için kullanılır. - **Biriktir:** Bu seçenek büyük miktarlarda verinin kullanılmasında faydalı olabilir. Bu ayarı seçtiyseniz, yazıcı belgeyi yığın bellek aygıtında kuyruğa sokar ve ardından yığın bellek aygıtı kuyruğundan yazdırır, böylelikle bilgisayarın iş yükünü azaltır. - **Yazdırma çizelgesi:** Belgeyi belirlenen bir sürede yazdırmak için bu ayarı seçin. • **İş Adı:** Bu seçenek, kaydedilmiş bir dosyayı kontrol panelini kullanarak bulmanız gerektiğinde kullanılır. • **Kullanıcı Kimliği:** Bu seçenek, kaydedilmiş bir dosyayı kontrol panelini kullanarak bulmanız gerektiğinde kullanılır. Kullanıcı adı, Windows'ta oturum açarken kullandığınız kullanıcı adı olarak otomatik olarak görünür. • **Parolayı girin:** Seçtiğiniz belge kutusunun **Özellik Güvenli** ise, belge kutusu için parolayı girmeniz gerekir. Bu seçenek, kaydedilmiş bir dosyayı kontrol panelini kullanarak yüklemek için kullanılır. • **Parolayı onaylayın:** Onaylamak için parolayı tekrar girin.

Yazdırma özellikleri

Öğe	Açıklama
İş Hesap Yönetimi	Bu seçenek verilen izin ile baskı yapmanızı sağlar. • **Kullanıcı izni**: Bu seçeneği işaretlerseniz, kullanıcılar yalnızca kullanıcı izni ile yazdırma işine başlayabilirler. • **Grup izni**: Bu seçeneği işaretlerseniz, gruplar yalnızca grup izni ile yazdırma işine başlayabilirler. • Pencerenin sağ üst köşesindeki soru işaretine ( ) tıklayın ve ardından öğrenmek istediğiniz herhangi bir seçeneğe tıklayın. • Yöneticiler iş hesaplamayı etkinleştirebilir ve kontrol paneli veya SyncThru™ Web Service içinde yetkileri yapılandırabilirler.
İşi Şifreleme[c]	Yazdırma verilerini önce şifreler ve ardından makineye aktarır. Bu özellik, verilerin bir ağa yakalanması halinde dahi yazdırma bilgilerini korur. **Job Encryption** özelliği ancak yığın bellek aygıtının yüklenmesi halinde etkin duruma gelir. Yığın bellek aygıtı yazdırma verilerini çözmek için kullanılır (bkz. "Çeşitlilik özelliği", sayfa 11).

a. XPS sürücüsü kullandığınızda bu seçenek mevcut değildir.
b. Sadece CLX-626x series.
c. Sadece CLX-626xFW.

Yazdırma özellikleri

Doğrudan Yazdırma Yardımcı Programı Kullanımı

- Sadece Windows işletim sistemi kullanıcıları için mevcuttur.
- Doğrudan Yazdırma Yardımcı Programı modele veya isteğe bağlı ürünlere bağlı olarak mevcut olmayabilir (bkz. "Yazılım", sayfa 9).

Doğrudan Yazdırma Yardımcı Programı nedir?

Doğrudan Yazdırma Yardımcı Programı, dosyayı açmak zorunda kalmadan yazdırmak için bir PDF dosyalarını doğrudan makinenize gönderen bir programdır.

Bu programı yüklemek için:

Yazılımı Samsung web sitesinden indirin, ardından paketinden çıkarın ve yükleyin: (http://www.samsung.com > ürününüzü bulun > Destek veya Karşıdan Yüklemeler).

- Bu programı kullanarak dosyaları yazdırmak için isteğe bağlı hafıza veya toplu depolama aygıtı makinenize yüklenmelidir. (bkz. "Çeşitlilik özelliği", sayfa 11).
- Yazdırılması kısıtlı olan PDF dosyalarını yazdıramazsınız. Yazdırma kısıtlama özelliğini devre dışı bırakın ve yeniden yazdırmayı deneyin.
- Bir şifreyle kısıtlanmış olan PDF dosyalarını yazdıramazsınız. Parola özelliğini devre dışı bırakın ve yeniden yazdırmayı deneyin.
- Bir PDF dosyasının Doğrudan Yazdırma Yardımcı Programı programı kullanılarak yazdırılabilmesi veya yazdırılamaması PDF dosyasının nasıl oluşturulmuş olduğuna bağlıdır.
- Doğrudan Yazdırma Yardımcı Programı PDF sürüm 1.7 ve daha düşüğünü destekler. Daha yüksek sürümlerde, yazdırmak için dosyayı açmanız gerekir.

Yazdırma

Doğrudan Yazdırma Yardımcı Programı programını kullanarak çok çeşitli şekillerde yazdırabilirsiniz.

1. **Başlat** menüsünden **Programlar** veya **Tüm Programlar** > **Samsung Printers** > **Doğrudan Yazdırma Yardımcı Programı** öğesini seçin.

   Doğrudan Yazdırma Yardımcı Programı penceresi açılır.

2. **Yazıcı Seç** açılır listesinden makinenizi seçin ve **Gözat** öğesini tıklatın.

3. Yazdırmak istediğiniz dosyayı seçin ve **Aç**'a tıklayın.

   Dosya, **Dosyaları Seç** bölümüne eklenir.

4. Makine ayarlarını gereksinimlerinize göre özelleştirin.

5. **Yazdır** düğmesini tıklatın. Seçili PDF dosyası makineye gönderilir.

Sağ tıklatma menüsünü kullanma

1. Yazdırmak istediğiniz PDF dosyasını sağ tıklatın ve **Doğrudan Yazdırma Yardımcı Programı** öğesini seçin.

   PDF dosyası eklenmiş olarak Doğrudan Yazdırma Yardımcı Programı penceresi açılır.

2. Kullanmak istediğiniz makineyi seçin.
3. Makine ayarlarını özelleştirin.
4. **Yazdır** düğmesini tıklatın. Seçili PDF dosyası makineye gönderilir.

Mac yazdırma

Modele veya seçeneklere bağlı olarak bazı özellikler mevcut olmayabilir. Yani bu özellikler desteklenmez.

Belge yazdırma

Mac ile yazdırırken, kullandığınız her uygulamada yazıcı sürücüsü ayarlarını kontrol etmeniz gerekir. Mac'tan yazdırmak için şu adımları izleyin:

1. Yazdırmak istediğiniz belgeyi açın.
2. **File** menüsünü açın ve **Page Setup**'ı tıklatın (bazı uygulamalarda **Document Setup**).
3. Kağıt boyutunuzu, yönünü, ölçeklendirmeyi ve diğer seçenekleri seçin ve makinenizin seçili olduğundan emin olun. **OK** düğmesini tıklatın.
4. **File** menüsünü açın ve **Print** öğesini tıklatın.
5. İstediğiniz kopya sayısını seçin ve hangi sayfaları yazdırmak istediğinizi belirtin.
6. **Print** düğmesini tıklatın.

Yazdırma özellikleri

Yazıcı ayarlarının değiştirilmesi

Makinenizi kullanırken gelişmiş yazdırma özelliklerini kullanabilirsiniz.

Bir uygulama açın ve **Print** menüsünden **File**'i seçin. Yazıcı özellikleri penceresinde görünen makine adı, kullanılmakta olan makineye göre değişiklik gösterebilir. Adı haricinde, yazıcı özellikleri penceresinin yapısı aşağıdakine benzemektedir.

Bir kağıda birden fazla sayfa yazdırma

Tek sayfa kağıda birden fazla sayfa yazdırabilirsiniz. Bu özellik, taslak kopyaları yazdırmak için ekonomik bir yol sağlar.

1. Bir uygulama açın ve **Print** menüsünden **File** öğesini seçin.
2. Açılan **Orientation** listesinden **Layout** öğesini seçin. **Pages per Sheet** açılır listesinde, bir sayfa kağıda yazdırmak istediğiniz sayfa sayısını seçin.
3. Kullanmak istediğiniz diğer seçenekleri seçin.
4. **Print** düğmesini tıklatın.

   Makine, her sayfanın bir yüzüne, seçilmiş sayıda sayfa yazdırır.

Kağıdın her iki yüzüne yazdırma

Modele veya seçeneklere bağlı olarak bazı özellikler mevcut olmayabilir. Yani bu özellikler desteklenmez (bkz. "Çeşitlilik özelliği", sayfa 11).

Çift taraflı yazdırma modunda yazdırmadan önce, tamamlanan belgenizi hangi kenardan ciltleyeceğinize karar verin. Ciltleme seçenekleri aşağıda verilmiştir:

- **Long-Edge Binding:** Bu seçenek kitap ciltlemede kullanılan geleneksel düzendir.
- **Short-Edge Binding:** Bu seçenek genellikle takvimlerde kullanılan türdür.

1. Mac uygulamanızdan, **Print** menüsünden **File**'i seçin.
2. Açılan **Orientation** listesinden **Layout** öğesini seçin.
3. **Two-Sided** seçeneğinden bir ciltleme yönü seçin.
4. Kullanmak istediğiniz diğer seçenekleri seçin.
5. **Print** seçeneğini tıklattığınızda makine kağıdın her iki yüzüne yazdırır.

Yazdırma özellikleri

2’den fazla kopya yazdırırsanız ilk ve ikinci kopya aynı kağıda yazdırılabilir. 1'den fazla kopya yazdırırken kağıdın her iki yüzüne de baskı yapmaktan kaçının.

Yardımın kullanılması

Pencerenin sol alt köşesindeki soru işaretini tıklatın ve ardından bilgi almak istediğiniz konuyu tıklatın. Sürücüde sunulan bu seçeneğin özelliği hakkındaki bilgileri içeren bir açılır pencere belirir.

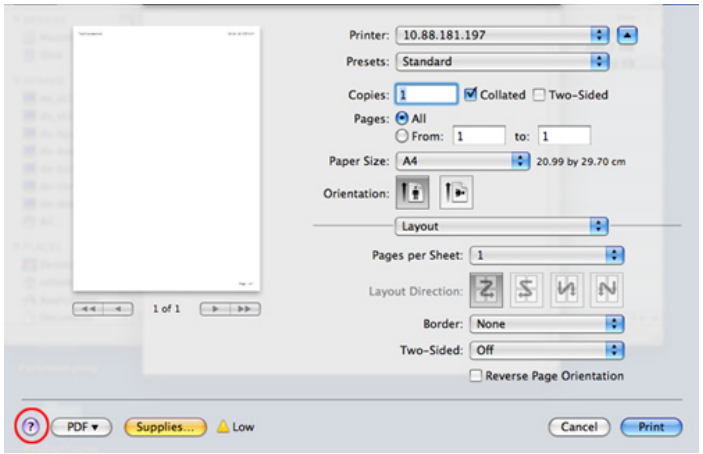

Linux’ta yazdırma

Modele veya seçeneklere bağlı olarak bazı özellikler mevcut olmayabilir. Yani bu özellikler desteklenmez.

Uygulamalardan yazdırma

Common UNIX Printing System (CUPS) kullanarak yazdırmanıza izin verilen birçok Linux uygulaması vardır. Bu tür uygulamalardan herhangi birinden makinenizi kullanarak yazdırabilirsiniz.

1. Yazdırmak istediğiniz belgeyi açın.
2. **File** menüsünü açın ve **Page Setup** seçeneğini (bazı uygulamalarda **Print Setup**) tıklatın.
3. Kapıt boyutunuzu, yönünü seçin ve makinenizin seçili olduğundan emin olun. **Apply** öğesine tıklayın.
4. **File** menüsünü açın ve **Print** öğesini tıklatın.
5. Yazdıracağınız makinenizi seçin.
6. İstediğiniz kopya sayısını seçin ve hangi sayfaları yazdırmak istediğinizi belirtin.

7 Gerekirse her sekmede diğer yazdırma seçeneklerini değiştirin.

8 **Print** düğmesini tıklatın.

Modele bağlı olarak otomatik/manuel çift taraflı yazdırma özelliği olmayabilir. Alternatif olarak tek-çift yazdırma için lpr yazdırma sistemi veya başka uygulamaları kullanabilirsiniz (bkz. "Modellere göre özellikler", sayfa 8).

Dosyaları yazdırma

Standart CUPS yöntemini kullanarak (doğrudan komut satırı arayüzünden) makinenizde metin, görüntü, pdf dosyalarını yazdırabilirsiniz. CUPS lp veya lpr yardımcı programı bunu yapmanızı sağlar. Aşağıdaki komut formatını kullanarak bu dosyaları yazdırabilirsiniz.

"lp -d <yazıcı adı> -o <seçenek> <dosya adı>"

Lütfen ayrıntılı bilgi için sisteminizdeki lp veya lpr ana sayfasına bakınız.

Yazıcı Özelliklerini Yapılandırma

Varsayılan yazdırma seçeneklerini ya da işletim sistemi ile sağlanan Yazdırma programı bağlantı türünü değiştirebilirsiniz.

1 Yazdırma programını başlatın (**System** > **Administration** > **Printing** menüsüne gidin veya Terminal programında "**system-config-printer**" komutunu çalıştırın).

2 Yazıcınızı seçin ve üzerine çift tıklayın.

3 Varsayılan yazdırma seçeneklerini veya bağlantı türünü değiştirin.

4 **Apply** düğmesine tıklayın.

Yazdırma özellikleri

Unix yazdırma işlemi

Modele veya seçeneklere bağlı olarak bazı özellikler mevcut olmayabilir. Yani bu özellikler desteklenmez (bkz. "Modellere göre özellikler", sayfa 8).

Yazdırma işinde ilerleme

Yazıcıyı yükledikten sonra, yazdırmak için herhangi bir resim, metin veya PS dosyasını seçin.

1. "**printui <file_name_to_print>**" komutunu çalıştırın.

   Örneğin, şunu yazdırıyorsanız "**document1**"

   printui document1

   Kullanıcıların çeşitli yazdırma seçeneklerini belirleyebileceği UNIX yazıcı sürücüsü **Print Job Manager** açılır.

2. Daha önce eklenmiş olan bir yazıcı seçin.

3. Pencereden **Page Selection** gibi yazdırma seçenekleri seçin.

4. **Number of Copies**'de kaç adet kopyalamak istediğinizi seçin.

Yazıcınızın sürücüsü tarafından sağlanan yazıcı özelliklerinden en iyi şekilde faydalanmak için **Properties** seçeneğine basın.

5. Yazdırma işini başlatmak için **OK** düğmesine basın.

Makine ayarlarını değiştirme

Kullanıcının yazıcı **Properties** menüsünden seçebileceği çeşitli yazdırma seçeneklerinin bulunduğu UNIX yazıcı sürücüsü **Print Job Manager** menüsü.

Aşağıdaki kısayol tuşları kullanılabilir: **Help**için "H",**OK** için "O", **Apply**için "A" ve **Cancel** için "C".

General sekmesi

- **Paper Size:** Kendi isteğinize göre kağıt boyutunu, A4, Letter ya da diğer kağıt boyutu olacak şekilde ayarlayın.
- **Paper Type:** Kağıt türünü seçin. Liste kutusundaki kullanılabilir seçenekler **Printer Default**, **Plain** ve **Thick**'dir.
- **Paper Source:** Kağıdın hangi tepsiden kullanılacağını seçin. Varsayılan için bu **Auto Selection**'dır.
- **Orientation:** Bilgilerin sayfaya yazdırma yönünü seçin.
- **Duplex:** Kağıt tasarrufu için kağıdın her iki tarafına da yazdırın.

Modele bağlı olarak otomatik/manuel çift taraflı yazdırma özelliği olmayabilir. Alternatif olarak tek-çift yazdırma için lpr yazdırma sistemi veya başka uygulamaları kullanabilirsiniz.

- **Multiple pages:** Kağıdın tek bir yönüne birden fazla sayfa yazdırır.
- **Page Border:** Kenarlık türlerinden birini seçin (örn, **Single-line hairline**, **Double-line hairline**).

Image sekmesi

Bu sekmede, belgenizin parlaklığını, çözünürlüğünü ya da bir resmin konumunu değiştirebilirsiniz.

Text sekmesi

Gerçek çıktının karakter boşluğunu, satır aralığını ya da sütunlatını ayarlayın.

Margins sekmesi

- **Use Margins:** Belgenin kenar boşluklarını ayarlayın. Varsayılan için, kenar boşlukları etkin değildir. Kullanıcı, ilgili alanlardaki değerleri değiştirerek kenar boşluk ayarlarını değiştirebilir. Varsayılan ayarlarına göre, bu değerler seçilen sayfa boyutuna göre değişir.
- **Unit:** Birimleri punto, inç veya santimetreye çevirir.

Printer-Specific Settings sekmesi

Çeşitli ayarları yapılandırmak için **JCL** ve **General** çerçevelerindeki farklı seçenekleri belirleyin. Bu seçenekler yazıcıya özeldir ve PPD dosyasına göre değişir.

Tarama özellikleri

- Temel tarama özellikleri için, Temel Kılavuz bakınız (bkz. "Temel tarama", sayfa 82).
- Modele veya isteğe bağlı ürünlere bağlı olarak bu özellik mevcut olmayabilir (bkz. "Modellere göre özellikler", sayfa 8).
- Maksimum çözünürlük, bilgisayar hızı, varolan disk alanı, bellek, taranan resim boyutu ve bit derinliği ayarları dahil birden fazla faktöre bağlı olarak gerçekleştirilebilir. Bu nedenle, sisteminize ve ne taradığınıza bağlı olarak, özellikle gelişmiş dpi kullanarak kesin çözünürlükte tarayamayabilirsiniz.

Temel tarama metodu

Modele veya isteğe bağlı ürünlere bağlı olarak bu özellik mevcut olmayabilir (bkz. "Çeşitlilik özelliği", sayfa 11).

Orijinal belgelerinizi USB kablosu ve ağdan makinenizle tarayabilirsiniz. Aşağıdaki yöntemler belgelerinizi taramak için kullanılabilir:

- **PC'ye Tara:** Kontrol panelinden orijinal belgelerinizi tarayın. Ardından, taranmış veriler bağlı bilgisayarların **Belgelerim** klasöründe saklanacaktır (bkz. "Temel Tarama", sayfa 82).
- **TWAIN:** TWAIN ön ayarlı görüntüleme uygulamalarından biridir. Bir görüntü tarandığında seçilen uygulama başlar ve tarama işlemi kontrol edilir. Bu özellik yerel bağlantı veya ağ bağlantısı aracılığıyla kullanılabilir (bkz. "Görüntü düzenleme programından tarama", sayfa 337).
- **Samsung Easy Document Creator:** Bu programı görüntüler veya belgeler taramak için kullanabilirsiniz. **Verilen Yazılım CD'sindeki Samsung Easy Document Creator programındaki tarama özelliklerini kullanmanızı öneririz.**
  - Bkz. "Samsung Easy Document Creator Kullanımı", sayfa 366.
- **WIA:** WIA, Windows Images Acquisition'ın kısaltmasıdır. Bu özelliği kullanmak için bilgisayarınızın makineye doğrudan bir USB kablosu ile bağlı olması gerekir (bkz. "WIA sürücüsünü kullanarak tarama", sayfa 337).
- **USB Bellek:** Belge tarayabilir ve taranmış görüntüyü bir USB bellek aygıtına kaydedebilirsiniz.
- **E-posta:** Taranmış görüntüyü bir e-posta eki olarak gönderebilirsiniz (Bkz. "E-postaya tarama", sayfa 334).
- **FTP/SMB:** Bir görüntüyü tarayıp FTP/SMB sunucuya yükleyebilirsiniz (bkz. "FTP/SMB sunucusuna tarama", sayfa 336).

Tarama özellikleri

Bilgisayardaki tarama ayarlarını yapma

Modele veya isteğe bağlı ürünlere bağlı olarak bu özellik mevcut olmayabilir (bkz. "Modellere göre özellikler", sayfa 8).

1. **Samsung Kolay Yazıcı Yöneticisi**'ni açın (bkz. "Samsung Kolay Yazıcı Yöneticisi Kullanımı", sayfa 367).
2. Uygun makineyi **Yazıcı Listesi** öğesinden belirleyin.
3. **PC'ye Tara Ayarları** menüsünü seçin.
4. İstediğiniz seçeneği seçin.
   - **Tarama Etkinleştirme:** Cihaz üzerinde taramanın etkin olup olmadığını belirler.
   - **Temel** sekmesi**:** Genel tarama ve cihaz ayarları ile ilgili ayarları içerir.
   - **Resim** sekmesi**:** Görüntülerin değiştirilmesi ile ilgili ayarları içerir.
5. **Kaydet** > **Tamam**'a basın.

Ağa bağlı makineden tarama

Bu özellik ağ arayüzünü desteklemeyen makinede kullanılamaz (bkz. "Modellere göre özellikler", sayfa 8).

Yazıcı sürücüsü tarama programını içerdiğinden yazıcı sürücüsünün bilgisayarınıza yazılım CD'sini kullanarak yüklendiğinden emin olun (bkz. "Sürücüyü yerel olarak yükleme", sayfa 35).

1. Belge camına tek bir orijinali yüzü aşağı gelecek şekilde yerleştirin ya da orijinali yüzü yukarı bakacak şekilde belge besleyiciye yerleştirin (bkz "Orijinallerin yerleştirilmesi", sayfa 68).
2. Kontrol panelinde (Tara) > **PC'ye Tara** > **Ağ PC'si**'si seçeneğini belirleyin.

   Ya da dokunmatik ekrandan **Tara** > **Ağ PC'si** öğesini seçin.

Karşınıza **Mevcut Degil** mesajı gelirse bağlantı noktasını kontrol edin.

3. Kayıtlı bilgisayar **Kimlik** kodunuzu seçin ve gerekiyorsa **Parola** girin.

Tarama özellikleri

- **Kimlik**, **Samsung Kolay Yazıcı Yöneticisi** > Gelişmiş moda geç > **PC'ye Tara Ayarları** için kayıtlı tarama kimliği ile aynı kimliktir.
- **Parola**, **Samsung Kolay Yazıcı Yöneticisi** > Gelişmiş moda geç > **PC'ye Tara Ayarları** için kayıtlı 4 haneli sayı parolasıdır.

4 İstediğiniz seçeneği seçin ve **OK** tuşuna basın.

5 Tarama işlemi başlar.

Taranan görüntü bilgisayarın **C:\Kullanıcılar\kullanıcı adı\Belgelerim** klasörüne kaydedilir. İşletim sisteminize veya kullanmakta olduğunuz uygulamaya göre kaydedilen klasör farklılık gösterebilir.

E-postaya tarama

Modele veya isteğe bağlı ürünlere bağlı olarak bu özellik mevcut olmayabilir (bkz. "Modellere göre özellikler", sayfa 8).

Bir e-posta hesabını ayarlama

1 SyncThru™ Web Service açın (bkz. "SyncThru™ Web Service'i kullanma", sayfa 362).

2 **Ayarlar** > **Ağ Ayarları** ve **Giden Posta Sunucusu(SMTP)** öğelerini seçin.

3 IP adresini noktalı ondalık belirtim veya bir ana bilgisayar adı biçiminde girin.

4 1 ila 65535 arasında bir sunucu bağlantı noktası numarası girin.

5 Yetki istemek için **SMTP Yetkilendirme Gerektiriyor** öğesi yanındaki kutuyu işaretleyin.

6 SMTP sunucusunun oturum açma adını ve şifreyi girin.

7 **Uygula** tuşuna basın.

- SMTP sunucusunun yetkilendirme yöntemi POP3 before SMTP (SMTP'den önce POP3) ise **SMTP Yetkilendirmesinden önce POP Gerektiriyor** kutusuna onay işareti koyun.
- IP adresini ve port numarasını girin.

Tarama ve e-posta gönderme

1 Belge camına tek bir orijinali yüzü aşağı gelecek şekilde yerleştirin ya da orijinali yüzü yukarı bakacak şekilde belge besleyiciye yerleştirin (bkz "Orijinallerin yerleştirilmesi", sayfa 68).

2 Kontrol panelinden (tara) > **E-Postaya Tara** öğesini seçin.

Ya da dokunmatik ekrandan **Tara** > **E-posta Gndr** öğesini seçin.

3 SyncThru™ Web Service yapılandırması yaptıysanız oturum açma adı ve parolayı girin (bkz. "SyncThru™ Web Service'i kullanma", sayfa 362).

4 Gönderenin ve alıcının e-posta adresini girin.

SyncThru™ Web Service üzerinde **Ayarlar** > **Tarama** > **E-postaya Tara** bölümünden **Kendinde Otomatik Gönder** seçeneğini etkinleştirerek kendinize e-posta gönderebilirsiniz.

5 E-posta konusu girin ve **OK** düğmesine basın.

6 Taranacak dosya biçimini seçin ve **OK**.

7 SMTP sunucusunun oturum açma adını ve şifreyi girin.

8 Makine taramaya ve ardından e-posta göndermeye başlayacaktır.

Tarama özellikleri

FTP/SMB sunucusuna tarama

Modele veya isteğe bağlı ürünlere bağlı olarak bu özellik mevcut olmayabilir (bkz. "Modellere göre özellikler", sayfa 8).

FTP/SMB sunucusu kurulumu

1. SyncThru™ Web Service açın (bkz. "SyncThru™ Web Service'i kullanma", sayfa 362).
2. **Adres Defteri** > **Ayrı** > **Ekle** öğesini seçin.
3. **FTP Ekle** veya **SMB Ekle** yanındaki kutucuğu işaretleyin.
4. IP adresini noktalı ondalık belirtim veya bir ana bilgisayar adı biçiminde girin.
5. 1 ila 65535 arasında bir sunucu bağlantı noktası numarası girin.
6. **Anonim** öğesinin yanındaki kutuyu işaretlediğinizde, sunucu yetkisiz kişilerin erişimine izin verir.
7. Oturum açma adını ve şifreyi girin.
8. Sunucunuz belirli bir alana katıldıysa alan adını girin, aksi halde SMB sunucusuna kayıtlı olan bilgisayarınızın adını girin.
9. Taranmış görüntüyü kaydetmek için yolu girin.

- Taranmış görüntünün kaydedileceği klasör kökte olmalıdır.
- Klasör özellikleri paylaşımlı olarak ayarlanmalıdır.
- Kullanıcı adınız, klasörü okuma ve yazma haklarına sahip olmalıdır.

10. **Uygula** tuşuna basın.

FTP/SMB sunucusuna tarama ve gönderme

1. Makinenizin ağa bağlandığından emin olun.
2. Belge camına tek bir orijinali yüzü aşağı gelecek şekilde yerleştirin ya da orijinali yüzü yukarı bakacak şekilde belge besleyiciye yerleştirin (bkz "Orijinallerin yerleştirilmesi", sayfa 68).
3. (tara) > **SMB'ye Tara** veya **FTP'ye Tara** öğesini seçin.

   Ya da dokunmatik ekrandan **Tara** > **SMB** veya **FTP** öğesini seçin.
4. İstediğiniz sunucuyu ve tarama biçimini seçin.
5. Makine taramaya başlar ve ardından taranmış görüntüyü belirlenen sunucuya gönderir.

Tarama özellikleri

Görüntü düzenleme programından tarama

Yazılımın TWAIN ile uyumlu olması halinde Adobe Photoshop gibi görüntü düzenleme yazılımındaki belgeleri tarayabilir ve içe aktarabilirsiniz. TWAIN uyumlu yazılımla tarama gerçekleştirmek için aşağıdaki adımları izleyin:

1. Makinenin bilgisayarınıza bağlı ve açık olduğundan emin olun.
2. Belge camına tek bir orijinali yüzü aşağı gelecek şekilde yerleştirin ya da orijinali yüzü yukarı bakacak şekilde belge besleyiciye yerleştirin (bkz "Orijinallerin yerleştirilmesi", sayfa 68).
3. Adobe Photoshop gibi bir uygulama açın.
4. **Dosya** > **İçe Aktar** öğesini seçtikten sonra tarayıcı cihazını seçin.
5. Tarama seçeneklerini belirleyin.
6. Taramayı yapın ve taranmış görüntüyü kaydedin.

WIA sürücüsünü kullanarak tarama

Makineniz görüntüleri taramak için Windows Image Acquisition (WIA) sürücüsünü destekler. WIA, Microsoft Windows 7 tarafından sağlanan standart bileşenlerden biridir ve dijital fotoğraf makineleri ve tarayıcılarla çalışır. TWAIN sürücüsünün aksine WIA sürücüsü, görüntüleri taramanızı ve başka herhangi bir uygulama kullanmadan bunlar üzerinde kolaylıkla ayarlama yapmanızı sağlar:

WIA sürücüsü yalnızca Windows işletim sisteminde, USB bağlantı noktası üzerinden çalışır.

1. Makinenin bilgisayarınıza bağlı ve açık olduğundan emin olun.
2. Belge camına tek bir orijinali yüzü aşağı gelecek şekilde yerleştirin ya da orijinali yüzü yukarı bakacak şekilde belge besleyiciye yerleştirin (bkz "Orijinallerin yerleştirilmesi", sayfa 68).
3. **Başlat** > **Denetim Masası** > **Donanım ve Ses** > **Aygıtlar ve Yazıcılar** öğesini seçin.
4. **Yazıcılar ve Fakslar**'da aygıt sürücüsü simgesine sağ tıklayın > **Taramayı Başlat** öğesini seçin.
5. **Yeni Tarama** uygulaması açılır.
6. Tarama tercihlerinizi seçin ve tercihlerinizin görüntüyü nasıl etkilediğini görmek için **Önizleme**'ye tıklayın.
7. Taramayı yapın ve taranmış görüntüyü kaydedin.

Tarama özellikleri

Samsung Easy Document Creator ile tarama

Samsung Easy Document Creator kullanıcıların belgeleri .epub biçimi dahil pek çok biçimde taraması, derlemesi ve kaydetmesine yardımcı olan bir uygulamadır.

- Sadece Windows işletim sistemi kullanıcıları için mevcuttur.
- Samsung Easy Document Creator kullanabilmek için Windows XP veya üzeri ve Internet Explorer 6.0 veya üzeri gereklidir.
- Samsung Easy Document Creator makine yazılımını yüklediğinizde otomatik olarak yüklenir (bkz. "Samsung Easy Document Creator Kullanımı", sayfa 366).

1. Belge camına tek bir orijinali yüzü aşağı gelecek şekilde yerleştirin ya da orijinali yüzü yukarı bakacak şekilde belge besleyiciye yerleştirin (bkz "Orijinallerin yerleştirilmesi", sayfa 68).
2. **Başlat** menüsünden **Programlar** veya **Tüm Programlar** öğesini seçin.
3. **Samsung Printers** üzerine tıklayın ve Samsung Easy Document Creator öğesini başlatın.

   Ana ekrandan **Tarama** ( ) seçeneğine tıklayın.
4. Tarama türünü veya sık kullanılan ayarı seçin ve **Başlat**'a tıklayın.
5. Görüntüde gerekli düzenlemeleri yapın (**Tarama Ayarları** ve **Daha Fazla Seçenek**).
6. Nihai görüntüyü taramak için **Tarama** seçeneğine veya başka bir önizleme almak için **Ön Tarama** seçeneğine tıklayın.
7. **Kaydedilecek Konum**, **E-Postaya Gönder** veya **SNS'ye Gönder** seçeneklerinden birini seçin.
8. **Kaydet** (Taramayı Kaydet), **Gönder** (Taramayı E-posta ile Gönder) veya **Paylaş** (Yükle) seçeneğine tıklayın.

Belge camında yeterli alan varsa, aynı anda birden fazla öğe taranabilir. Birden fazla seçim alanı oluşturmak için aracını kullanın.

Tarama özellikleri

Mac tarama

USB'ye bağlı makineden tarama

1. Makinenin bilgisayarınıza bağlı ve açık olduğundan emin olun.
2. Belge camına tek bir orijinali yüzü aşağı gelecek şekilde yerleştirin ya da orijinali yüzü yukarı bakacak şekilde belge besleyiciye yerleştirin (bkz "Orijinallerin yerleştirilmesi", sayfa 68).
3. **Applications**'ı başlatın ve **Image Capture**'ı tıklatın.

No Image Capture device connected mesajı belirirse, USB kablosunu çıkarın ve tekrar bağlayın. Sorun devam ederse **Image Capture** yardımına bakın.

4. İstediğiniz seçeneği seçin.
5. Taramayı yapın ve taranmış görüntüyü kaydedin.

Tarama işlemi **Image Capture**'da yapılamıyorsa, Mac OS'u son sürüme yükseltin. **Image Capture** Mac OS X 10.4.7 veya daha yüksek bir sürümünde sorunsuz çalışır.

Ağa bağlı makineden tarama

Yalnızca ağ veya kablosuz modellerde (bkz "Modellere göre özellikler", sayfa 8).

1. Makinenizin ağa bağlandığından emin olun.
2. Belge camına tek bir orijinali yüzü aşağı gelecek şekilde yerleştirin ya da orijinali yüzü yukarı bakacak şekilde belge besleyiciye yerleştirin (bkz "Orijinallerin yerleştirilmesi", sayfa 68).
3. **Applications**'ı başlatın ve **Image Capture**'ı tıklatın.
4. İşletim sistemine göre, aşağıdaki adımları takip edin.
   - 10.4 için
     - Menü çubuğu üzerinden **Devices** > **Browse Devices** seçeneklerine tıklayın.
     - TWAIN aygıtları seçeneğinde makinenizi seçin. **Use TWAIN software** onay kutusunun işaretli olduğundan emin olun.
     - **Connect** öğesine tıklayın.

       Bir uyarı mesajı çıkarsa, bağlantı noktasını seçmek için **Change Port..** öğesine tıklayın veya TWAIN UI çıkarsa, **Preference** sekmesinden **Change Port..** öğesine tıklayarak yeni bir bağlantı noktası seçin.

- 10.5 için
  - Menü çubuğu üzerinden **Devices** > **Browse Devices** seçeneklerine tıklayın.
  - **Bonjour Devices** bölümünde makinenizin yanındaki **Connected** onay kutusunun işaretli olduğundan emin olun.
  - TWAIN kullanarak tarama yapmak istiyorsanız, yukarıda açıklanan Mac OS X 10.4 adımlarına başvurun.
- 10.6 -10,9 için, **SHARED** altında cihazınızı seçin.

5 Bu program üzerinde tarama seçeneklerini ayarlayın.

6 Taramayı yapın ve taranmış görüntüyü kaydedin.

- Tarama işlemi Image Capture'da yapılamıyorsa, Mac OS'u son sürüme yükseltin. Image Capture Mac OS X 10.4.7 veya daha yüksek bir sürümünde sorunsuz çalışır.
- Daha fazla bilgi için, **Image Capture** yardımına bakın.
- Ayrıca Adobe Photoshop gibi TWAIN uyumlu yazılımlar kullanarak da tarama yapabilirsiniz.
- Samsung Tarama Yardımcısı yazılımını kullanarak tarayabilirsiniz. **Applications** klasörü > **Samsung** klasörü > **Samsung Tarama Yardımcısı** öğesini seçin.

Linux'ta tarama

1 Makinenin bilgisayarınıza bağlı ve açık olduğundan emin olun.

2 **xsane** veya basit tarama gibi bir tarama uygulamasını başlatın (eğer kurulu değilse, lütfen manuel olarak kurarak tarama özelliklerini kullanın. Örneğin, rpm paket sistemleri için "yum install xsane" ve deb paket sistemleri için "apt-get install xsane" kullanarak xsane'i yükleyebilirsiniz).

3 Listeden cihazınızı seçin ve uygulanacak tarama seçeneklerini belirleyin.

4 **Scan** düğmesine basın.

Faks özellikleri

- Temel faks özellikleri için, Temel Kılavuz bakınız (bkz. "Temel faks", sayfa 83).
- Bu işlev CLX-419xN/CLX-626xND için geçerli değildir (bkz. "Kontrol paneline genel bakış", sayfa 29).

Otomatik tekrar arama

Faks gönderirken aradığınız numara meşgulse ya da cevap vermiyorsa, makine otomatik olarak numarayı yeniden çevirir. Tekrar arama süresi ülkelerin varsayılan fabrika ayarlarına göre değişir.

Ekranda **Yn Arama Tek Dene?** göründüğünde numarayı hemen çevirmek için (**Başlat**) düğmesine basın. Otomatik aramayı iptal etmek için, (**Durdur** veya **Dur/Temizle**) düğmesine basın.

Tekrar arama denemeleri arasındaki süreyi ve tekrar arama denemelerinin sayısını değiştirmek için.

1. Kontrol panelinden (faks) > (**Menü**) > **Faks Kurulumu** > **Gönderiyor** düğmesine basın.
2. İstediğiniz **Yeniden Arama Sayi** veya **Yeniden Arama Koşulu**'ni seçin.
3. İstediğiniz seçeneği seçin.

Faks numarasını yeniden çevirme

1. Kontrol panelinden (**Tekrar Ara/Dur**) düğmesine basın.
2. İstediğiniz faks numarasını seçin.

   En son gönderilen on faks numarası ile on alınan Arayan Kimliği gösterilir.
3. Belge besleyiciye bir orijinal yerleştirdiğinizde makine otomatik olarak gönderime başlar.

   Bir orijinal tarayıcı camının üzerine yerleştirilirse, başka bir sayfa eklemek için **Evet** seçeneğini tercih edin. Başka bir orijinal yerleştirin ve **Tamam** düğmesine basın. İşlemi tamamladığınızda, **Başka Sayfa?** görüntülenince **Hayir** seçeneğine basın.

Faks özellikleri

İletimi onaylama

Orijinalinizin son sayfası başarılı biçimde gönderildiğinde, makineniz uyarı verir ve hazır moduna döner.

Faks gönderilirken herhangi bir sorun meydana geldiğinde, ekranda bir hata mesajı görüntülenir. Bir hata mesajı alırsanız, (**Durdur** veya **Dur/Temizle**) seçeneğine basarak mesajı temizleyin ve tekrar faks göndermeye çalışın.

Makinenizi, her faks gönderme işleminden sonra otomatik olarak bir onay raporu yazdıracak şekilde ayarlayabilirsiniz. Kontrol panelinden (faks) > (**Menü**) > **Faks Kurulumu** > **Gönderiyor** > **Faks Dogrulama** düğmesine basın.

Bilgisayardan faks gönderme

- Modele veya isteğe bağlı ürünlere bağlı olarak bu özellik mevcut olmayabilir (bkz. "Modellere göre özellikler", sayfa 8).

Makineyi kullanmadan bilgisayarınızdan faks gönderebilirsiniz.

Bilgisayarınızdan faks gönderebilmek için **Samsung Network PC Fax** programı kurulu olmalıdır. Bu program, yazıcı sürücüsünü kurduğunuzda yüklenecektir.

1. Göndermek istediğiniz belgeyi açın.
2. **Yazdır** seçeneğini **Dosya** menüsünden seçin.

   Yazdır penceresi görüntülenir. Kullandığınız uygulamaya bağlı olarak biraz farklı görünebilir.
3. **Yazdır** penceresinden **Samsung Network PC Fax**'ı seçin.
4. **Yazdır** veya **OK**'ı tıklatın.
5. Alıcıların numaralarını girin ve seçeneği seçin

Yardım menüsünü seçin veya pencereden ? düğmesine tıklayın ve bilgi sahibi olmak istediğiniz herhangi bir seçeneğe tıklayın.

6. **Send** düğmesini tıklatın.

Faks özellikleri

Faks iletimini geciktirme

Makinenizi, faksı daha sonra, siz yokken gönderecek şekilde ayarlayabilirsiniz. Bu özelliği kullanarak renkli bir faks gönderemezsiniz.

1. Belge camına tek bir orijinali yüzü aşağı gelecek şekilde yerleştirin ya da orijinali yüzü yukarı bakacak şekilde belge besleyiciye yerleştirin.
2. Kontrol panelindeki (faks) düğmesine basın.
3. Faks gereksinimlerinize göre çözünürlüğü ve koyuluğu ayarlayın.
4. Kontrol paneli üzerinden (**Menü**) > **Faks Özelligi** > **Gecikmeli Gönder**'i seçin.

   Veya dokunmatik ekranda **Faks** > **Gecikmeli Gönderme** seçeneğini seçin.
5. Alıcı faks makinesinin numarasını girin ve **OK** düğmesine basın.
6. Ekranda, belgenin gönderileceği diğer faks numarasını girmeniz istenir.
7. Daha fazla faks numarası girmek için **Evet** vurgulandığında **Tamam** düğmesine basın ve 5. adımı tekrar edin.

   - Maksimum 10 numara ekleyebilirsiniz.
   - Bir grup arama numarası girdikten sonra, artık başka bir grup arama numarası giremezsiniz.
8. İşin adını ve saatini girin.

   Geçerli saatten daha erken bir saat ayarlarsanız, faks ertesi gün o saatte gönderilir.
9. Orijinal, iletimden önce belleğe taranır.

   Makine hazır moduna geçer. Ekranda, hazır modunda olduğunuz ve bir gecikmeli faksın ayarlandığı gösterilir.

   Gecikmeli faks işlerinin listesini kontrol edebilirsiniz.

   Kontrol panelinde (**Menü**) > **Sistem Kurulumu** > **Rapor** > **Programlanmis Faks Isi** seçeneğine basın.

Kayıtlı faks işinin iptal edilmesi

1. Kontrol panelinden (faks) > (**Menü**) > **Faks Özelligi** > **Işi Iptal Et** seçeneğine basın.
2. İstediğiniz faks işini seçin ve **OK** tuşuna basın.
3. **Evet** vurgulandığında **OK** düğmesine basın.

   Seçilen faks bellekten silinir.
4. Hazır moduna dönmek için (**Dur/Temizle**) düğmesine basın.

Gönderilmiş bir faksı başka bir hedefe iletme

Makineyi, alınan veya gönderilen faksı, faks, e-posta veya sunucu yoluyla başka bir alıcıya iletmek üzere ayarlayabilirsiniz. Ofisin dışındaysanız ve faks almanız gerekiyorsa, bu özellik kullanışlı olabilir.

- Faksı e-postaya yönlendirdiğinizde öncelikle SyncThru™ Web Service içinde posta sunucusu ve IP adresi ayarını yapmalısınız (bkz. "SyncThru™ Web Service'i kullanma", sayfa 362).
- Renkli faks gönderseniz ya da alsanız da, veriler gri tonlamalı olarak aktarılır.

1. Belge camına tek bir orijinali yüzü aşağı gelecek şekilde yerleştirin ya da orijinali yüzü yukarı bakacak şekilde belge besleyiciye yerleştirin.
2. Kontrol panelinden (faks) > (**Menü**) > **Faks Özelligi** > **Gönder Ilet** > **Faksa Ilet**, **E-Postaya Ilet** or **Sunucuya Ilet** öğesine basın.

   Ya da dokunmatik ekrandan **Ayarlar** > **Makine Kurulumu** > **Snrk** > **Faks Ayarlari** > **Gönder Ilet** > **Faksa Ilet**, **E-Postaya ilet** veya **Sunucuya ilet** tuşuna basın.

Modele veya isteğe bağlı ürünlere bağlı olarak **Ilet** seçenekleri geçerli olmayabilir (bkz. "Çeşitlilik özelliği", sayfa 11).

3. Hedef faks numarasını, e-posta adresini veya sunucu adresini girin ve **OK** tuşuna basın.
4. Hazır moduna dönmek için (**Dur/Temizle**) düğmesine veya ana sayfa ( ) simgesine basın.

   Sonraki gönderilmiş fakslar belirtilen faks makinesine gönderilecektir.

Alınan faksı yönlendirme

Makineyi, alınan veya gönderilen faksı, faks, e-posta veya sunucu yoluyla başka bir alıcıya iletmek üzere ayarlayabilirsiniz. Ofisin dışındaysanız ve faks almanız gerekiyorsa, bu özellik kullanışlı olabilir.

Renkli faks gönderseniz ya da alsanız da, veriler gri tonlamalı olarak aktarılır.

1 Kontrol panelinden (faks) > (**Menü**) > **Faks Özelligi** > **Al Ilet** > **Faksa Ilet**, **PC'ye Ilet**, **E-Postaya Ilet** veya **Sunucuya Ilet** öğesine basın.

Ya da dokunmatik ekrandan **Ayarlar** > **Makine Kurulumu** > **Snrk** > **Faks Ayarlari** > **Al Ilet** > **Faksa Ilet**, **PC'ye Ilet**, **E-Postaya ilet** veya **Sunucuya ilet** tuşuna basın.

- Modele veya isteğe bağlı ürünlere bağlı olarak **Ilet** seçenekleri geçerli olmayabilir (bkz. "Çeşitlilik özelliği", sayfa 11).
- Faks yönlendirme tamamlandığında bir faks çıktısı almak üzere makineyi ayarlamak için, **ilet ve Yazdir** seçeneğini seçin.

2 Hedef faks numarasını, e-posta adresini veya sunucu adresini girin ve **OK** tuşuna basın.

3 Başlangıç saati ve bitiş saatini girin ve **OK** düğmesine basın.

4 Hazır moduna dönmek için (**Dur/Temizle**) düğmesine veya ana sayfa ( ) simgesine basın.

Sonraki gönderilmiş fakslar belirtilen faks makinesine gönderilecektir.

Sayfanın her iki tarafının faksla gönderilmesi

- Bu sadece orijinalleri belge besleyicisine yüklediğinizde kullanılabilir.
- Seçeneklere veya modellere bağlı olarak bazı menüler ekranda görünmeyebilir. Bu durumda, makinenize uygulanamaz.
- Modele veya isteğe bağlı ürünlere bağlı olarak bu özellik mevcut olmayabilir (bkz. "Modellere göre özellikler", sayfa 8).

1 Belge camına tek bir orijinali yüzü aşağı gelecek şekilde yerleştirin ya da orijinali yüzü yukarı bakacak şekilde belge besleyiciye yerleştirin.

2 Kontrol panelinden (faks) > **Faks Özelligi** > **Çift Tarafli** düğmesine basınl.

Ya da dokunmatik ekrandan **Faks** seçin > İstediğiniz menüyü seçin > Alt-menülerden **Çift Tarafli** seçin.

- **1 Tarafli:** Yalnızca bir tarafa basılan orijinaller içindir.
- **2 Tarafli:** Her iki tarafa basılan orijinaller içindir.
- **2 Tarafli Dondurulmus:** Her iki tarafa basılan orijinaller içindir, ancak arka yüz 180° döndürülür.

2 Tarafli ve **2 Tarafli Dondurulmus** özelliklerini kullanmak için, orijinalleri DADF üzerine yerleştirin. Makine orijinali DADF üzerinde algılamaz ise, seçeneği otomatik olarak **1 Tarafli** şeklinde değiştirir.

3 **OK** düğmesine basın.

Faks özellikleri

Bilgisayardan faks alma

- Modele veya isteğe bağlı ürünlere bağlı olarak bu özellik mevcut olmayabilir (bkz. "Modellere göre özellikler", sayfa 8).
- Bu özelliği kullanmak için, seçeneği kontrol paneli üzerinden ayarlayın:

  Kontrol panelinden (faks) > (**Menü**) > **Faks Özelligi** > **Al Ilet** > **PC'ye Ilet** > **Ilet** öğesine basın.
  Ya da dokunmatik ekrandan **Ayarlar** > **Makine Kurulumu** > **Snrk** > **Faks Ayarlari** > **Al Ilet** > **PC'ye Ilet** > **ilet** tuşuna basın.

1. Samsung Kolay Yazıcı Yöneticisi programını açın.
2. Uygun makineyi **Yazıcı Listesi** öğesinden belirleyin.
3. **Fakstan PC'ye Ayarları** menüsünü seçin.
4. Faks ayarlarını değiştirmek için **Aygıttan Faks Almayı Etkinleştir** seçeneğini kullanın.
   - **Resim Türü:** Alınan faksları PDF veya TIFF'e dönüştürebilirsiniz.
   - **Konumu Kaydet:** Dönüştürülen faksların kaydedileceği konumu seçmenizi sağlar.
   - **Önek:** Öneki seçin.
   - **Alınan faksı yazdır:** Faksı aldıktan sonra alınan faks için yazdırma bilgisini ayarlayın.
   - **Tamamlandığında bana bildir:** Faks alındığını bildirmek için bir açılır pencere görüntüler.
   - **Varsayılan uygulama ile aç:** Faksı aldıktan sonra, varsayılan uygulamayla açar.
   - **Hiçbiri:** Bir faks alındıktan sonra, makine kullanıcıya haber vermez veya uygulamayı açar.
5. **Kaydet** > **Tamam**'a basın.

Faks özellikleri

Alım modlarının değiştirilmesi

1 Kontrol panelinden (faks) > (**Menü**) > **Faks Kurulumu** > **Alýyor** > **Alma Modu** düğmesine basın.

Ya da dokunmatik ekrandan **Ayarlar** > **Makine Kurulumu** > **Snrk** > **Varsayilan Ayar** > **Faks Varsayilan** > **Ortak** > **Alma Modu** öğesini seçin.

2 İstediğiniz seçeneği seçin.

- **Faks:** Gelen faks aramasını yanıtlar ve hemen faks alım moduna geçer.
- **Tel:** (**Arama**) ve ardından (**Başlat**) tuşuna basma yoluyla faksı alır.
- **Telesekreter/Faks:** Makinenize bir telesekreter eklendiği durum içindir. Gelen çağrıları makineniz yanıtlar ve arayan kişi telesekretere mesaj bırakabilir. Faks makinesi hatta bir faks tonu algılarsa, makine otomatik olarak faksı almak için Faks moduna geçer.
- **DRPD:** Ayırt Edici Zil Düzeni Algılama (DRPD) özelliğini kullanarak gelen aramayı alabilirsiniz. Ayırt Edici Zil, kullanıcının birden fazla telefon numarasını tek bir telefon hattından yanıtlamasını sağlayan bir telefon şirketi servisidir. Daha fazla bilgi için bkz. "DRPD modunu kullanarak faksların alınması", sayfa 350.

Telesekreter/Faks modunu kullanmak için, makinenizin arkasındaki EXT soketine bir telesekreter bağlayın.

Bulunduğunuz ülkeye bağlı olarak bu ayar ülkenizde kullanılabilir olmayabilir.

3 **OK** düğmesine basın.

4 Hazır moduna dönmek için (**Dur/Temizle**) düğmesine veya ana sayfa ( ) simgesine basın.

Telefon modunda elle alma

Bir faks tonu duyduğunuzda (**Arama**) düğmesine ve ardından (**Başlat**)'a basarak bir faks çağrısı alabilirsiniz. Makineniz ahizeli ise, ahizeyi kullanarak gelen aramaları cevaplayabilirsiniz (bkz. "Modellere göre özellikler", sayfa 8).

Faks özellikleri

Telesekreter/Faks modunda alım

Bu modu kullanmak için, makinenizin arkasındaki EXT soketine bir telesekreter bağlamalısınız. Arayan taraf bir mesaj bırakırsa, telesekreter mesajı kaydeder. Makineniz hatta bir faks tonu algılarsa, otomatik olarak faksı almaya başlar.

- Makinenizi bu moda ayarladıysanız ve telesekreteriniz kapalıysa ya da EXT soketine bağlı bir telesekreter yoksa, telefon belirli bir sayıda çaldıktan sonra makineniz otomatik olarak faks moduna girer.
- Telesekreter kullanıcı tanımlı zil sayacına sahipse, makineyi gelen çağrıları 1 zilde cevaplayacak şekilde ayarlayın.
- Makine Tel modundaysa, telesekreteri faks makinesinden çıkarın veya kapatın. Aksi durumda, telesekreterden giden mesaj telefon görüşmenizi kesecektir.

Dahili telefonla faks alma

EXT soketine bağlı bir dahili telefon kullanıyorsanız, faks makinesine gitmeye gerek kalmadan telefonda konuştuğunuz kişiden faks alabilirsiniz.

Dahili telefonuna arama geldiğinde ve faks tonu işittiğinizde, dahili telefondan ***9*** tuşlarına basın. Makine faksı alır.

9, fabrikada ayarlanmış uzaktan alım kodudur. Baştaki ve sondaki yıldız işaretleri sabittir, ancak ortadaki sayıyı istediğiniz başka bir sayıyla değiştirebilirsiniz.

EXT soketine bağlı bir telefonda konuşurken, kopyalama ve tarama özellikleri kullanılamaz.

Faks özellikleri

DRPD modunu kullanarak faksların alınması

Bulunduğunuz ülkeye bağlı olarak bu ayar ülkenizde kullanılabilir olmayabilir. Ayırt Edici Zil, kullanıcının birden fazla telefon numarasını tek bir telefon hattından yanıtlamasını sağlayan bir telefon şirketi servisidir. Bu özelliği çoğunlukla birçok farklı istemci için telefonlara yanıt veren ve telefona uygun bir biçimde yanıt vermek için hangi numaradan arama yapıldığını bilmesi gereken yanıtlama hizmetleri kullanır.

Bulunduğunuz ülkeye bağlı olarak bu ayar ülkenizde kullanılabilir olmayabilir.

1 Kontrol panelinden (faks) > (**Menü**) > **Faks Kurulumu** > **Alýyor** > **Alma Modu** > **DRPD** öğesine basın.

Ya da dokunmatik ekrandan **Ayarlar** > **Makine Kurulumu** > **Snrk** > **Varsayilan Ayar** > **Faks Varsayilan** > **Ortak** > **Alma Modu** > **DRPD** öğesini seçin.

2 Faks numaranızı başka bir telefon hattından arayın.

3 Makineniz çalmaya başladığında telefonu yanıtlamayın. Makinenin zil düzenini öğrenmesi için birkaç kez çalması gerekir.

Makine öğrenme işlemini tamamladığında, ekranda **Tamamlandi DRPD Kurulumu** mesajı gösterilir. DRPD kurulumu yapılamazsa, **Hata DRPD Zili** mesajı görünür.

4 DRPD göründüğünde **OK** düğmesine basın ve 2. adımdan devam edin.

- Faks numaranızı değiştirdiğinizde ya da makineyi başka bir telefon hattına bağladığınızda DRPD'nin yeniden ayarlanması gerekir.
- DRPD kurulduktan sonra, makinenin faks tonuyla yanıtladığını doğrulamak için faks numaranızı yeniden arayın. Ardından aynı hatta atanmış başka bir numarayı arayarak, aramanın EXT soketine takılı harici telefon ya da telesekretere yönlendirildiğini kontrol edin.

Faks özellikleri

Güvenli alım modunda alma

Modele veya isteğe bağlı ürünlere bağlı olarak bu özellik mevcut olmayabilir (bkz. "Modellere göre özellikler", sayfa 8).

Aldığınız fakslara yetkisiz kişilerin erişmesini önlemeniz gerekebilir. Güvenli alım modunu açtığınızda, gelen tüm fakslar belleğe gider. Gelen faksları parola girerek yazdırabilirsiniz.

Güvenli alım modunu kullanmak için, kontrol paneli üzerinden (faks) > (**Menü**) > **Faks Özelligi** > **Güvenli Alma** > **Açık** seçeneği ile menüyü etkinleştirin.

Ya da dokunmatik ekrandan **Ayarlar** > **Makine Kurulumu** > **Snrk** > **Faks Ayarlari** > **Güvenli Alim** öğesini seçin.

Alınan faksları yazdırma

1. Kontrol panelinden (faks) > (**Menü**) > **Faks Özelligi** > **Güvenli Alma** > **Yazdýr** öğesini seçin.

   Ya da dokunmatik ekrandan **Ayarlar** > **Makine Kurulumu** > **Snrk** > **Faks Ayarlari** > **Güvenli Alim Yazdir** öğesini seçin.
2. Dört basamaklı parolayı girin ve **OK** düğmesine basın.
3. Makine, bellekte saklanan tüm faksları yazdırır.

Kağıdın her iki yüzüne faks yazdırma

- Seçeneklere veya modellere bağlı olarak bazı menüler ekranda görünmeyebilir. Bu durumda, makinenize uygulanamaz.
- Modele veya isteğe bağlı ürünlere bağlı olarak bu özellik mevcut olmayabilir (bkz. "Modellere göre özellikler", sayfa 8).

1. Belge camına tek bir orijinali yüzü aşağı gelecek şekilde yerleştirin ya da orijinali yüzü yukarı bakacak şekilde belge besleyiciye yerleştirin.
2. Kontrol panelinden (faks) > (**Menü**) > **Faks Kurulumu** > **Alýyor** > **Çift Tarafli Baski** düğmesine basın.
   - **Kapalı:** Normal modda yazdırır.
   - **Uzun Kenar:** Kitap gibi okunacak sayfalar yazdırır.

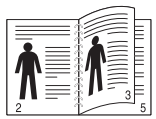

- **Kisa Kenar:** Not defteri gibi çevrilerek okunacak sayfalar yazdırır.

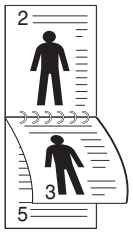

3 **OK** düğmesine basın.

4 Hazır moduna dönmek için ⊗ (**Dur/Temizle**) düğmesine basın.

Faksları belleğe alma

Makineniz birden fazla görevi aynı anda yerine getirebildiğinden, siz kopyalama yaparken veya yazdırırken de faks alabilir. Kopyalama yaparken veya yazdırma sırasında faks alırsanız, makineniz gelen faksları belleğinde saklar. Daha sonra, kopyalama veya yazdırma işiniz biter bitmez faksı otomatik olarak yazdırır.

Faks alındı ise ve yazdırılıyorsa, diğer kopyalama ve yazdırma işleri aynı anda işleme alınamaz.

Paylaşılan klasör özelliklerini kullanma

Bu özellik, makine belleğini paylaşılan klasör olarak kullanmanıza olanak sağlar. Bu özelliğin avantajı, paylaşılan klasörü bilgisayarınızın penceresi yoluyla rahatça kullanabilmenizdir.

- Modele veya isteğe bağlı ürünlere bağlı olarak bu özellik mevcut olmayabilir (bkz. "Modellere göre özellikler", sayfa 8).
- Bu özelliği, yığın bellek aygıtı bulunan modellerde kullanabilirsiniz (bkz. "Çeşitlilik özelliği", sayfa 11).
- Yönetici, kullanıcı erişimini kısıtlamak için Kimlik ve parola belirleyebilir ve ayrıca maksimum eşzamanlı kullanıcı sayısını ayarlayabilir.

Paylaşılan klasör oluşturma

1. Bilgisayardan Windows Explorer penceresini açın.
2. Adres alanına yazıcının **\\[ip adresi]'ni** (örneğin: \\169.254.133.42) girin ve Enter tuşuna basın ya da **Git** seçeneğine tıklayın.
3. **nfsroot** dizini altında yeni bir klasör oluşturun.

Paylaşılan klasörü kullanma

Paylaşılan klasörü aynen normal bir bilgisayar gibi kullanabilirsiniz. Klasör veya dosyayı normal bir Windows klasörü gibi oluşturun, düzenleyin veya silin. Ayrıca taranmış verilerinizi paylaşılan klasörde saklayabilirsiniz. Paylaşılan klasörde saklanan dosyaları doğrudan yazdırabilirsiniz. TIFF, JPEG ve PRN dosyalarını yazdırabilirsiniz.

İsteğe bağlı cihaz özelliklerini kullanma

- Sadece CLX-626x series.
- Modele veya seçeneklere bağlı olarak bazı özellikler mevcut olmayabilir. Yani bu özellikler desteklenmez (bkz. "Çeşitlilik özelliği", sayfa 11).

Yazıcı sürücüsünden

İsteğe bağlı cihazı yüklerseniz, bir işi doğrulama ve özel bir işi **Yazdır** penceresinden yazdırma gibi gelişmiş özellikleri kullanabilirsiniz. **Aygıt Seçenekleri** içinden yığın bellek veya RAM disk seçeneğini seçin ve **Yazdırma Modu** bölümünden istediğiniz özellikleri seçin (bkz. "Aygıt Seçenekleri Ayarı", sayfa 110).

1 Yazdırmak istediğiniz belgeyi açın.

2 **Dosya** menüsünden **Yazdır** seçimini yapın. **Yazdır** penceresi görüntülenir.

3 **Yazıcı Seç** listesinden yazıcı sürücünüzü seçin.

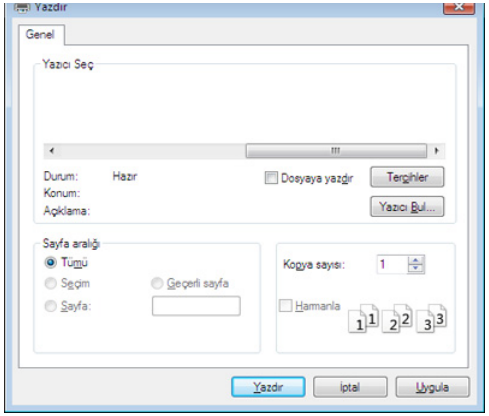

4 **Özellikler** veya **Tercihler** öğesini tıklatın.

5 Sekmeyi tıklatın ve **Yazdırma Modu**'nu seçin.

6 İstediğiniz seçeneği seçin (bkz. "Özel yazıcı özelliklerini anlama", sayfa 318).

7 **Tamam**'ı seçin.

İsteğe bağlı cihaz özelliklerini kullanma

Kontrol panelinden

Makinenizde isteğe bağlı bellek veya isteğe bağlı sabit sürücü varsa, bu özellikleri (**Menü**) düğmesi > **Sistem Kurulumu** > **Iş Yönetimi** bölümünden kullanabilirsiniz.

Seçeneklere veya modellere bağlı olarak bazı menüler ekranda görünmeyebilir. Bu durumda, makinenize uygulanamaz.

- **Aktif Iş:** Yazdırılmayı bekleyen tüm yazdırma işleri yazıcıya gönderdiğiniz sırayla etkin iş kuyruğu seçeneğinde listelenir. Yazdırmadan önce bir işi kuyruktan silebilir veya daha sonra yazdırılacak şekilde bir işi ayarlayabilirsiniz.
- **Güvenli Iş:** Güvenli işi yazdırabilir veya silebilirsiniz. Kullanıcının yazıcı sürücüsünde ayarladığı güvenli işlerin listesini gösterir. Yazıcı sürücüsünde ayarlanan kullanıcı adı ve parolayı girmeniz gerekir.
- **Kayitli Iş:** Kaydedilen bir işi yazdırabilir veya silebilirsiniz.
- **Dosya Ilkesi:** İsteğe bağlı bellek vasıtasıyla işe devam etmeden önce dosya adı oluşturma ilkesini seçebilirsiniz. Yeni bir dosya adı girdiğinizde isteğe bağlı bellekte zaten aynı ad mevcutsa, bu adı değiştirebilir veya üzerine yazabilirsiniz.

5. Yararlı Yönetim Araçları

Bu bölümde makinenizi kullanırken kapasitesinden tam anlamıyla faydalanabilmeniz için sağlanan yönetim araçları sunulmaktadır.

- Yönetim araçlarına erişim 357
- Easy Capture Manager 358
- Samsung Easy Color Manager 359
- Samsung AnyWeb Print 360
- Easy Eco Driver 361
- SyncThru™ Web Service'i kullanma 362
- Samsung Easy Document Creator Kullanımı 366
- Samsung Kolay Yazıcı Yöneticisi Kullanımı 367
- Samsung Yazıcı Durumu Kullanımı 370
- Samsung Printer Experience'ı Kullanma 372

Yönetim araçlarına erişim

Samsung, Samsung yazıcıları için çeşitli yönetim araçları sunar.

1. Makinenin bilgisayarınıza bağlı ve açık olduğundan emin olun.
2. **Başlat** menüsünden, **Programlar** veya **Tüm Programlar** öğesini seçin.
   - Windows 8 için **Charms(Düğmeler)**'tan **Arama** > **Apps(Uygulamalar)** düğmesini seçin.
3. **Samsung Yazıcılar**'nı Bulun
4. **Samsung Yazıcılar** altında yüklenen yönetim araçlarını görebilirsiniz.
5. Kullanmak istediğiniz yönetim aracına tıklayın.

- Bazı yönetim araçları için sürücü yükledikten sonra bunlara, doğrudan **Başlat** menüsünde > **Programlar** veya **Tüm Programlar** ekranından erişebilirsiniz.
- Windows 8 için, Bazı yönetim araçları için sürücü yükledikten sonra bunlara, ilgili simgeye tıklayarak doğrudan **Başlat** ekranından erişebilirsiniz.

Easy Capture Manager

- Sadece Windows işletim sistemi kullanıcıları için mevcuttur.
- Modele veya isteğe bağlı ürünlere bağlı olarak bu özellik mevcut olmayabilir (bkz. "Yazılım", sayfa 9).

Ekranınızı yakalayın ve Print Screen tuşuna basarak Easy Capture Manager 'ı başlatın. Buradan yakalanan ekranı aynen veya üzerinde düzenleme yaparak kolayca yazdırabilirsiniz.

Samsung Easy Color Manager

Samsung Easy Color Manager, kullanıcıların 6 renk tonu ve parlaklık, kontrast ve doygunluk gibi diğer özellikleri kullanarak ince ayar yapmalarına yardımcı olur. Renk tonu değişikliği profil olarak kaydedilebilir ve sürücüden veya makine içinden kullanılabilir.

- Sadece Windows ve Mac işletim sistemi kullanıcıları için mevcuttur.
- Modele veya isteğe bağlı ürünlere bağlı olarak bu özellik mevcut olmayabilir (bkz. "Yazılım", sayfa 9).

Samsung renkli lazer yazıcı kullanıcılarının rengi istedikleri gibi ayarlamalarına yardımcı olur.

Yazılımı Samsung web sitesinden indirin, ardından paketinden çıkarın ve yükleyin: (http://www.samsung.com > ürününüzü bulun > Destek veya Karşıdan Yüklemeler).

Samsung AnyWeb Print

- Sadece Windows işletim sistemi kullanıcıları için mevcuttur.
- Modele veya isteğe bağlı ürünlere bağlı olarak bu özellik mevcut olmayabilir (bkz. "Yazılım", sayfa 9).

Bu araç size, normal programı kullanmanıza kıyasla Windows Internet Explorer sayfalarını daha kolay ekran yakalama, önizleme, düzenleme ve yazdırma olanağı sağlar.

Yazılımı Samsung web sitesinden indirin, ardından paketinden çıkarın ve yükleyin: (http://www.samsung.com > ürününüzü bulun > Destek veya Karşıdan Yüklemeler).

Easy Eco Driver

- Modele veya isteğe bağlı ürünlere bağlı olarak bu özellik mevcut olmayabilir (bkz. "Yazılım", sayfa 9).
- Sadece Windows işletim sistemi kullanıcıları için mevcuttur (bkz. "Yazılım", sayfa 9).

Easy Eco Driver ile, kağıt ve toner tasarrufu yapmak için yazdırmadan önce Eko özelliklerini uygulayabilirsiniz. Bu uygulamayı kullanmak için, **Yazıcı Özellikleri** > **Temel** sekmesi > **İşi yazdırmadan önce Easy Eco Driver'ı başlat** onay kutusu işaretlenmelidir.

Yazıcı özelliklerinden **İşi yazdırmadan önce Easy Eco Driver'ı başlat** onay kutusunu işaretlemediyseniz fakat Easy Eco Driver'ı kullanmak istiyorsanız, her yazdırma işleminde **İşi yazdırmadan önce Easy Eco Driver'ı başlat** sekmesinden **Favoriler** öğesini seçin.

Easy Eco Driver aynı zamanda görüntü ve metinlerin kaldırılması, vb. gibi basit düzenlemeler yapmanızı sağlar. Sık kullanılan ayarları ön ayar olarak kaydedebilirsiniz.

Kullanımı:

1. Yazdırmak istediğiniz belgeyi açın.
2. Belgeyi yazdırın.

   Bir önizleme penceresi görüntülenir.
3. Belgeye uygulamak istediğiniz seçenekleri seçin.

   Uygulanan özelliklerin önizlemesini görebilirsiniz.
4. **Yazdır** düğmesini tıklatın.

SyncThru™ Web Service'i kullanma

- SyncThru™ Web Service için minimum gereksinim Internet Explorer 6.0 ya da daha yükseğidir.
- Bu kullanım kılavuzundaki SyncThru™ Web Service açıklaması, seçeneklerine veya modellerine bağlı olarak makinenizden farklı olabilir.
- Yalnızca ağ modelinde (bkz "Yazılım", sayfa 9).

SyncThru™ Web Service Erişimi

1 Windows'tan Internet Explorer gibi bir web tarayıcısını başlatın.

Adres alanına yazıcınızın makine IP adresini (http://xxx.xxx.xxx.xxx) girin ve Enter tuşuna basın veya **Git** seçeneğini tıklatın.

2 Makinenizin yerleşik web sitesi açılacaktır.

SyncThru™ Web Service uygulamasında oturum açma

SyncThru™ Web Service içinde seçenekleri yapılandırmadan önce yönetici olarak oturum açmanız gerekir. Oturum açmadan da SyncThru™ Web Service uygulamasını kullanabilirsiniz ancak bu durumda **Ayarlar** ve **Güvenlik** sekmelerine erişiminiz olmaz.

1 SyncThru™ Web Service internet sitesinin sağ üst köşesinde **Oturum Aç** öğesine tıklatın.

2 **Kimlik No** ve **Parola** metin kutularına gerekli bilgileri girin ve **Oturum Aç**'ı tıklatın. Güvenlik nedeniyle varsayılan parolayı değiştirmenizi tavsiye ederiz.

- **Kimlik No: admin**
- **Parola: sec00000**

SyncThru™ Web Service'i kullanma

SyncThru™ Web Service genel bakış

Kullandığınız modele bağlı olarak bazı sekmeler görüntülenmeyebilir.

Bilgi sekmesi

Bu sekme size makineniz hakkında genel bilgiler verir. Kalan toner miktarı gibi belirli durumları denetleyebilirsiniz. Ayrıca hata raporu gibi raporlar da yazdırabilirsiniz.

- **Etkin Uyarılar:** Makinede ortaya çıkan uyarıları ve bunların şiddetini gösterir.
- **Sarf Malzemeleri:** Kaç sayfa yazdırıldığını ve kartuşta kalan toner miktarını gösterir.
- **Kullanim Sayaçlari:** Baskı türüne göre kullanım sayısını gösterir: tek taraflı ve çift taraflı.
- **Geçerli Ayarlar:** Makine ve ağ bilgilerini gösterir.
- **Güvenlik:** Makinenin güvenlik bilgilerini gösterir.
- **Bilgiyi Yazdır:** Sistemle ilgili raporlar, e-posta adresleri ve yazı tipi raporları gibi raporlar yazdırır.

Ayarlar sekmesi

Bu sekme makineniz ve ağınız tarafından sağlanan yapılandırmaları belirleyebilmenizi sağlar. Bu sekmeyi görüntülemek için yönetici olarak oturum açmanız gerekir.

- **Makine Ayarları** sekmesi**:** Makinenizde verilen seçenekleri ayarlar.
- **Ağ Ayarları** sekmesi**:** Ağ ortamı için seçenekleri gösterir. TCP/IP ve ağ protokolleri gibi seçenekleri belirler.

Güvenlik sekmesi

Bu sekme, sistem ve ağ güvenlik bilgilerini ayarlamanıza olanak tanır. Bu sekmeyi görüntülemek için yönetici olarak oturum açmanız gerekir.

- **Sistem Güvenliği:** Sistem yöneticisi bilgilerini ayarlar ve ayrıca makine özeliklerini etkinleştirir ya da devre dışı bırakır.
- **Að Güvenliği:** HTTP', IPSec, IPv4/IPv6 filtreleme, 802.1x, Kimlik Doğrulama sunucuları için ayarları belirler.
- **Kullanıcı Erişim Kontrolü:** Kullanıcıları görevlerine göre çeşitli gruplara sınıflandırabilir. Her bir kullanıcının yetkisi, kimlik doğrulaması ve hesabı grubun görev tanımlamasına göre kontrol edilecektir.
- **Sistem Günlüğü:** Sistem Günlüğü, aygıt olayları günlükleri ile ilgili ayarları içerir.

Sadece CLX-626xFW.

- **Günlük Yapılandırması:** Günlük Yapılandırması bölümü günlüklerin kaydedilmesi ile ilgili ayarları içerir.
- **Günlük Görüntüleyici:** Günlük Görüntüleyici bölümü, aygıtta yerel olarak depolanan günlükleri görüntüleme seçeneklerini içerir.

Bakım sekmesi

Bu sekme, ürün yazılımını yükselterek ve e-posta gönderimi için iletişim bilgilerini ayarlayarak makinenizin bakımına olanak tanır. Ayrıca Samsung web sitesine bağlanabilir ya da **Bağlantı** menüsünü seçerek sürücüleri indirebilirsiniz.

- **Ürün Bilgisini Yükseltme:** Makinenizin ürün bilgisini yükseltir.
- **İrtibat Bilgisi:** İletişim bilgilerini gösterir.
- **Bağlantı:** İndirme yapabileceğiniz ya da bilgi kontrol edebileceğiniz faydalı siteleri gösterir.
- **Lisans Yönetimi:** Lisans Yönetimi, ayarları yüklenmiş uygulamalar ve uygulama lisansları sağlar.
- **Kopyalama:** SyncThru™ Web Service içinde **Kopyalama** özelliği bulunan cihazlar arasında çeşitli ayarları (makine ayarı, ağ bilgileri, adres defteri, vb.) içe veya dışa aktarabilirsiniz.

E-posta bildirim ayarları

Bu seçeneği ayarlayarak makinenizin durumu hakkında e-posta alabilirsiniz. IP adresi, ana bilgisayar adı, e-posta adresi ve SMTP sunucu bilgileri gibi bilgileri ayarlanarak, makine durumu (toner kartuşunun kalan ömrü veya makine hatası) otomatik olarak belirli kişilerin e-postasına gönderilir. Bu seçenek makine yöneticisi tarafından daha sık kullanılır.

Seçeneklere veya modellere bağlı olarak bazı menüler ekranda görünmeyebilir. Bu durumda, makinenize uygulanamaz.

1. Windows üzerinde bir web tarayıcısını, örneğin Internet Explorer, çalıştırın.

   Adres bölümüne makinenin IP adresini (http://xxx.xxx.xxx.xxx) girin ve Enter tuşuna basın veya **Git** seçeneğini tıklatın.

2. Makinenizin yerleşik web sitesi açılacaktır.

3. **Ayarlar** sekmesinden, **Makine Ayarları** > **E-posta Bildirimi** öğelerini seçin.

Giden sunucu ortamını yapılandırmadıysanız, e-posta bildirimini ayarlamadan önce ağ ortamını yapılandırmak için **Ayarlar** > **Ağ Ayarları** > **Giden Posta Sunucusu(SMTP)** seçeneğine gidin.

4 **E-posta Bildirimi** kullanmak için **Etkinleştir** onay kutusunu seçin.

5 E-posta bildirim kullanıcısı eklemek için **Ekle** düğmesini tıklatın.

Uyarılarını almak istediğiniz bildirim öğeleri ile birlikte alıcının adını ve e-posta adreslerini belirleyin.

6 **Uygula** öğesine tıklayın.

Güvenli duvarı etkinse e-posta başarılı bir şekilde gönderilmeyebilir. Bu durumda, ağ yöneticisiyle temasa geçin.

Sistem yöneticisi bilgilerinin belirlenmesi

E-posta bildirim seçeneğinin kullanımı için bu ayar gereklidir.

Seçeneklere veya modellere bağlı olarak bazı menüler ekranda görünmeyebilir. Bu durumda, makinenize uygulanamaz.

1 Windows üzerinde bir web tarayıcısını, örneğin Internet Explorer, çalıştırın.

Adres bölümüne makinenin IP adresini (http://xxx.xxx.xxx.xxx) girin ve Enter tuşuna basın veya **Git** seçeneğini tıklatın.

2 Makinenizin yerleşik web sitesi açılacaktır.

3 **Güvenlik** sekmesinden, **Sistem Güvenliği** > **Sistem Yöneticisi** öğesini seçin

4 Yöneticinin adını, telefon numarasını, yerini ve e-posta adresini girin.

5 **Uygula** öğesine tıklayın.

Samsung Easy Document Creator Kullanımı

Samsung Easy Document Creator kullanıcıların belgeleri .epub biçimi dahil pek çok biçimde taraması, derlemesi ve kaydetmesine yardımcı olan bir uygulamadır. Bu belgeler sosyal ağ siteleri veya faks yoluyla paylaşılabilir. Kütüphaneden araştırma yapması gereken bir öğrenci iseniz veya geçen yılın doğum günü partisinden taranmış fotoğrafları evde annenizle paylaşmak istiyorsanız, Samsung Easy Document Creator size gerekli araçları sağlayacaktır.

Samsung Easy Document Creator aşağıdaki özellikleri sunar:

- **Resim Tarama:** Tek veya birden fazla resmin taranması için kullanılır.
- **Belge Tarama:** Sadece metin veya metin ve resimlerden oluşan belgelerin taranması için kullanılır.
- **Metin Dönüştürme:** Düzenlenebilir metin biçiminde kaydedilmesi gereken belgelerin taranması için kullanılır.
- **Kitap Tarama:** Kitapların düz yataklı tarayıcı ile taranması için kullanılır.
- **SNS'ye Yükleme:** Çeşitli sosyal ağ sitelerine (SNS) taranan görüntüyü veya mevcut görüntüleri yüklemek için kolay ve hızlı bir yol sunar.
- **E-Kitap'a Dönüştürme:** Birden fazla belgenin tek bir e-kitap olarak taranması veya mevcut dosyaların e-kitap biçimine dönüştürülmesini sağlar.
- **Eklenti:** Doğrudan Microsoft Office programından tarayın, faks çekin ve E-Kitapa dönüştürün.

Pencereden **Yardım** (?) düğmesine tıklayın ve bilgi sahibi olmak istediğiniz herhangi bir seçeneğe tıklayın.

Samsung Kolay Yazıcı Yöneticisi Kullanımı

- Modele veya isteğe bağlı ürünlere bağlı olarak bu özellik mevcut olmayabilir (bkz. "Yazılım", sayfa 9).
- Sadece Windows ve Mac işletim sistemi kullanıcıları için mevcuttur (bkz. "Yazılım", sayfa 9).
- Windows için, Internet Explorer 6.0 ya da daha üst sürümü Samsung Kolay Yazıcı Yöneticisi için minimum gereksinimdir.

Samsung Kolay Yazıcı Yöneticisi Samsung makine ayarlarını tek bir yerde toplayan bir uygulamadır. Samsung Kolay Yazıcı Yöneticisi cihaz ayarları ve yazdırma ortamları, ayarları/eylemleri ve başlatma gibi seçenekleri bir araya getirmektedir. Tüm bu özellikler, Samsung makinenizi uygun biçimde kullanmanız için kolaylık sağlamaktadır. Samsung Kolay Yazıcı Yöneticisi kullanıcının seçim yapabileceği iki farklı kullanıcı arabirimi sunmaktadır: temel kullanıcı arabirimi ve gelişmiş kullanıcı arabirimi. İki arabirim arasında geçiş yapmak kolaydır: sadece bir düğmeye basmanız yeterlidir.

Samsung Kolay Yazıcı Yöneticisi'ni anlama

Programı açmak için:

Windows için,

Başlat > **Programlar** veya **Tüm Programlar** > **Samsung Printers** > **Samsung Kolay Yazıcı Yöneticisi** > **Samsung Kolay Yazıcı Yöneticisi** öğesini seçin.

Mac için,

Applications klasörü > **Samsung** klasörü > **Samsung Easy Printer Manager**'ı açın.

Samsung Kolay Yazıcı Yöneticisi arabirimi, aşağıdaki tabloda açıklandığı şekilde çeşitli temel bölümlerden oluşur:

Ekran resmi kullandığınız işletim sistemine bağlı olarak farklılık gösterebilir.

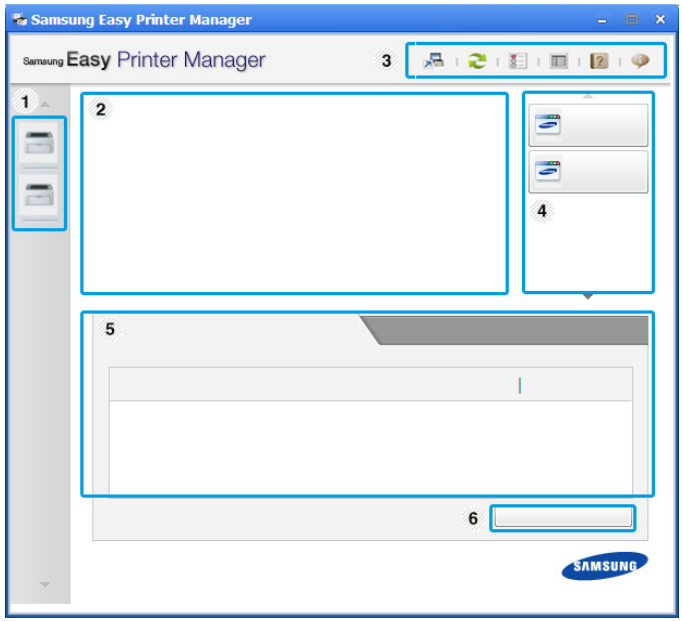

1	Yazıcı listesi	Yazıcı Listesi, bilgisayarınızda yüklü yazıcıları ve ağ sihirbazı ile eklenen ağ yazıcılarını görüntüler (sadece Windows).

Samsung Kolay Yazıcı Yöneticisi Kullanımı

2	Yazıcı bilgisi	Bu alanda makinenizle ilgili genel bilgiler sunulmaktadır. Makinenin model ado, IP adresi (veya Port adı) ve makine durumu gibi bilgileri kontrol edebilirsiniz. Çevrimiçi **Kullanıcı Kılavuzu**'nu inceleyebilirsiniz. **Sorun Giderme düğmesi:** Bu düğme, hata oluştuğunda **Sorun Giderme Kılavuzu**'ı açar. Kullanıcı kılavuzunda doğrudan gerekli bölümü açabilirsiniz.
3	Uygulama bilgisi	Gelişmiş ayarlar (arayüz değiştirme), yenileme, tercih, özet, yardım ve hakkında gibi yerlere bağlantılar içerir. düğmesi, kullanıcı arabirimini **gelişmiş ayarlar kullanıcı arabirimine** çevirmek için kullanılır. (bkz. "Gelişmiş ayarlar kullanıcı arabirimi", sayfa 369).
4	Hızlı Bağlantılar	Makinenin özel işlevleri için **Hızlı Bağlantılar** görüntülenir. Bu bölüm ayrıca gelişmiş ayarlardaki uygulamalara bağlantılar içerir. Makinenizi ağa bağlarsanız, SyncThru™ Web Service simgesi etkin duruma gelir.
5	İçindekiler alanı	Seçilen makine, kalan toner seviyesi ve kağıt ile ilgili bilgileri görüntüler. Bilgiler seçilen makineye göre farklılık gösterir. Bazı makineler bu özelliğe sahip değildir.
6	Malzemelerini n siparişi et	Sarf malzemeleri sipariş penceresinden **Sipariş** düğmesine tıklayın. Yedek toner kartuşlarını çevrimiçi olarak sipariş edebilirsiniz.

Yardım menüsünü seçin veya pencereden ? düğmesine tıklayın ve bilgi sahibi olmak istediğiniz herhangi bir seçeneğe tıklayın.

Samsung Kolay Yazıcı Yöneticisi Kullanımı

Gelişmiş ayarlar kullanıcı arabirimi

Gelişmiş kullanıcı arabirimi, ağı ve makineleri yönetmekten sorumlu kişi tarafından kullanılmak üzere tasarlanmıştır.

Seçeneklere veya modellere bağlı olarak bazı menüler ekranda görünmeyebilir. Bu durumda, makinenize uygulanamaz.

Aygıt Ayarları

Makine kurulumu, kağıt, düzen, emülasyon, ağ ve yazdırma bilgileri gibi çeşitli makine ayarlarını yapılandırabilirsiniz.

PC'ye Tara Ayarları

Bu menü, PC'ye tara profilleri oluşturmak veya bunları silmek için ayarları içerir.

- **Tarama Etkinleştirme:** Cihaz üzerinde taramanın etkin olup olmadığını belirler.
- **Temel** sekmesi**:** Genel tarama ve aygıt ayarlarını içerir.
- **Resim** sekmesi**:** Görüntülerin değiştirilmesi ile ilgili ayarları içerir.

Fakstan PC'ye Ayarları

Bu menü, seçilen cihazın temel faks işlevleri ile ilgili ayarları içerir.

- **Devre Dışı Bırak: Devre Dışı Bırak Açık** durumdaysa, gelen fakslar bu cihaz üzerinde alınmayacaktır.
- **Aygıttan Faks Almayı Etkinleştir:** Cihaz üzerinde faks işlemini etkinleştirir ve diğer seçeneklerin belirlenmesini sağlar.

Uyarı Ayarları (Windows için)

Bu menü hata uyarıları ile ilgili ayarları içerir.

- **Yazıcı Uyarısı:** Uyarıların ne zaman alınacağı ile ilgili ayarları içerir.
- **E-posta Uyarısı:** Uyarıların e-posta yoluyla alınması ile ilgili seçenekler içerir.
- **Uyarı Geçmişi:** Cihaz ve tonerle ilgili uyarıların geçmiş kaydını içerir.

İş Hesap Yönetimi

Belirtilen iş hesap yönetimi kullanıcısının kota bilgilerinin sorgulanmasını içerir. Bu kota bilgileri, SyncThru™ veya CounThru™ yönetici yazılımı gibi iş hesap yönetimi yazılımları ile oluşturulabilir ve cihazlara uygulanabilir.

Samsung Yazıcı Durumu Kullanımı

Samsung Yazıcı Durumu makine durumunu izleyen ve size bilgi veren bir programdır.

- Samsung Yazıcı Durumu penceresi ve bu Kullanım Kılavuzu'nda gösterilen içerikleri, kullanılan makineye veya İşletim Sistemine bağlı olarak farklılık gösterebilir.
- Makinenizle uyumlu olan işletim sistemlerini kontrol edin (bkz. "Teknik özellikler", sayfa 152).
- Sadece Windows işletim sistemi kullanıcıları için mevcuttur (bkz. "Yazılım", sayfa 9).

Samsung Yazıcı Durumu genel bakış

Çalıştırma sırasında bir hata oluşursa, hatayı Samsung Yazıcı Durumu yoluyla denetleyebilirsiniz. Samsung Yazıcı Durumu makine yazılımını yüklediğinizde otomatik olarak yüklenir.

Ayrıca Samsung Yazıcı Durumu programını manuel olarak başlatabilirsiniz. **Yazdırma Tercihleri** bölümünden **Temel** sekmesi > **Yazıcı Durumu** düğmesine tıklayın.

Bu simgeler Windows görev çubuğunda görünür:

Simge	Anlamı	Açıklama
	Normal	Makine hazır modunda ve herhangi bir hata veya uyarı vermiyor.
	Uyarı	Makine, gelecekte bir hatanın meydana gelebileceği bir durumdadır. Örneğin, toner az durumu toner boş durumuna yol açabilir.
	Hata	Makinede en az bir hata vardır.

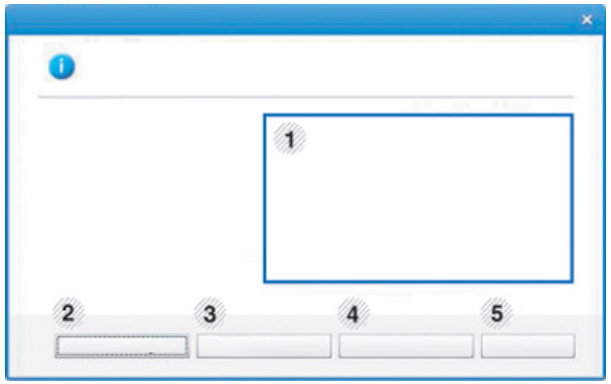

1	**Toner Düzeyi**	Her bir toner kartuşunda kalan toner düzeyini görüntüleyebilirsiniz. Yukarıdaki pencerede gösterilen makine ve toner kartuşu sayısı, kullanımdaki makineye göre değişebilir. Bazı makineler bu özelliğe sahip değildir.
2	**Seçenek**	Yazdırma işi uyarısıyla ilgili ayarları yapabilirsiniz.

3	**Malzeme Sipariþ Et**	Yedek toner kartuşlarını çevrimiçi olarak sipariş edebilirsiniz.
4	**Kullanıcı Kılavuzu**	Çevrimiçi Kullanıcı Kılavuzu'nu inceleyebilirsiniz. Bu düğme, hata oluştuğunda **Sorun Giderme Kýlavuzu**'ı açar. Kullanıcı kılavuzunda doğrudan sorun giderme bölümünü açabilirsiniz.
5	**Kapat**	Pencereyi kapatın.

Samsung Printer Experience'ı Kullanma

Samsung Printer Experience Samsung makine ayarlarını ve makine yönetimini tek bir yerde toplayan bir Samsung uygulamasıdır. Aygıt ayarlarını yapabilir, malzeme sipariş edebilir, sorun giderme kılavuzlarını açabilir, Samsung'un web sitesini ziyaret edebilir ve bağlı makine bilgilerini kontrol edebilirsiniz. Makine, İnternet bağlantısı bulunan bir bilgisayara bağlanırsa bu uygulama **Store(Mağaza)**'dan otomatik olarak indirilir.

Samsung Printer Experience'ı Anlama

Uygulamayı açmak için,

Başlat ekranından **Samsung Printer Experience** ( ) öğesini seçin.

Samsung Printer Experience arabirimi, aşağıdaki tabloda açıklandığı şekilde yararlı çeşitli bölümlerden oluşur:

Ekran resmi kullandığınız modele bağlı olarak farklılık gösterebilir.

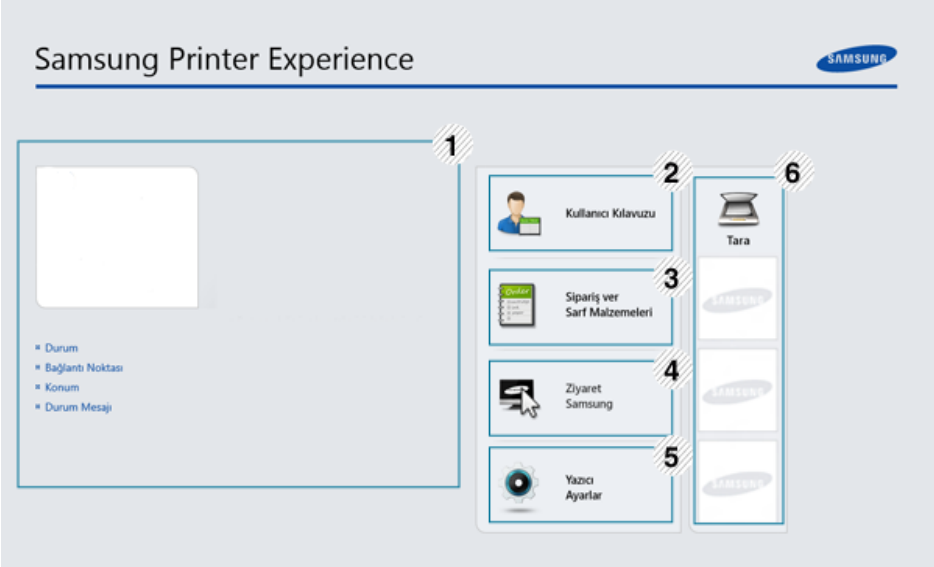

1	**Yazıcı Bilgisi**	Bu alanda makinenizle ilgili genel bilgiler sunulmaktadır. Makinenin durumu, konumu, IP adresi ve kalan toner seviyesi gibi bilgileri kontrol edebilirsiniz.

2	**Kullanıcı Kılavuzu**	Çevrimiçi Kullanıcı Kılavuzu'nu inceleyebilirsiniz. Bu özelliği kullanmak için İnternet'e bağlı olmalısınız. Bu düğme, hata oluştuğunda **Sorun Giderme Kýlavuzu**'ı açar. Kullanıcı kılavuzunda doğrudan sorun giderme bölümünü açabilirsiniz.
3	**Sipariş ver Sarf Malzemeleri**	Çevrimiçi yedek toner kartuşu sipariş etmek için bu düğmeye tıklayın. Bu özelliği kullanmak için İnternet'e bağlı olmalısınız.
4	**Ziyaret Samsung**	Samsung yazıcı web sitesi bağlantıları. Bu özelliği kullanmak için İnternet'e bağlı olmalısınız.
5	**Yazıcı Ayarlar**	**SyncThru™ Web Service** üzerinden makine kurulumu, kağıt, düzen, emülasyon, ağ ve yazdırma bilgileri gibi çeşitli makine ayarlarını yapılandırabilirsiniz. Makineniz bir ağa bağlı olmalıdır. Makineniz bir USB kablosu ile bağlı ise bu düğme devre dışı kalır.
6	**Aygıt Listesi** ve **Son Taranan Görüntü**	Tarama listesi **Samsung Printer Experience**'ı destekleyen aygıtları gösterir. Aygıt altında son taranan görüntüleri görebilirsiniz. Buradan tarama yapmak için makineniz bir ağa bağlı olmalıdır. Bu kısım çok işlevli yazıcı kullanıcılarına yöneliktir.

Yazıcıları ekleme/silme

Eğer **Samsung Printer Experience**'a eklenen herhangi bir yazıcınız yoksa ya da bir yazıcı eklemek/silmek isterseniz, aşağıdaki talimatları izleyin.

Sadece ağa bağlı yazıcıları ekleyebilir/silebilirsiniz.

Bir yazıcı ekleme

1. **Charms(Düğmeler)**'den **Ayarlar**'ı seçin.

   Veya **Samsung Printer Experience** sayfasına sağ tıklayın ve **Ayarlar**'ı seçin.

2. **Yazıcı Ekle** öğesini seçin

3. Eklemek istediğiniz yazıcıyı seçin.

   Eklenen yazıcıyı görebilirsiniz.

Eğer ⊕ işaretini görürseniz, yazıcıları eklemek için ⊕ işaretine de tıklayabilirsiniz.

Samsung Printer Experience'ı Kullanma

Bir yazıcıyı silme

1. **Charms(Düğmeler)**'den **Ayarlar**'ı seçin.

   Veya **Samsung Printer Experience** sayfasına sağ tıklayın ve **Ayarlar**'ı seçin.

2. **Remove Printer (Yazıcı kaldır)** öğesini seçin

3. Silmek istediğiniz yazıcıyı seçin.

4. **Evet** düğmesini tıklatın.

   Silinen yazıcının ekrandan kaldırıldığını görebilirsiniz.

Windows 8'den Yazdırma

Bu kısımda **Başlat** ekranındaki genel yazdırma işlemleri açıklanmaktadır.

Temel yazdırma

1. Yazdırmak istediğiniz belgeyi açın.
2. **Charms(Düğmeler)**'tan **Aygıtlar** düğmesini seçin.
3. Listeden yazıcınızı seçin
4. Kopya sayısı ve yön gibi yazıcı ayarlarını seçin.

5 Yazdırma işini başlatmak için **Yazdır** düğmesine tıklayın.

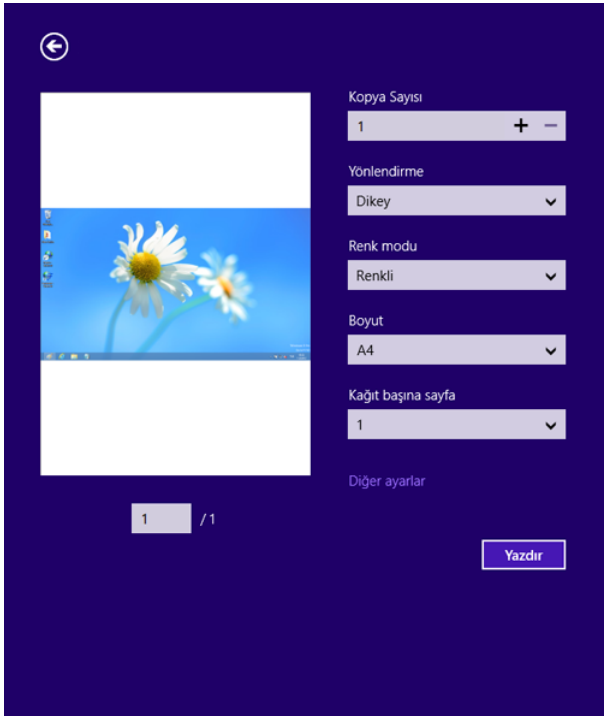

Yazdırma işini iptal etme

Yazdırma işi baskı sırası ya da kuyruğunda bekletiliyorsa, işi aşağıdaki şekilde iptal edin:

- Windows görev çubuğundaki makine simgesine ( ) çift tıklayarak da bu pencereye erişebilirsiniz.
- Geçerli işi kontrol panelindeki (**Dur/Temizle**) düğmesine basarak da iptal edebilirsiniz.

Daha fazla ayar açma

Ekran, modele ve seçeneklere bağlı olarak farklı görüntülenebilir.

Daha fazla yazdırma parametresi ayarlayabilirsiniz.

1 Yazdırmak istediğiniz belgeyi açın.

2 **Charms(Düğmeler)**'tan **Aygıtlar** düğmesini seçin.

3 Listeden yazıcınızı seçin

4 **Diğer ayarıar** düğmesine tıklayın.

Samsung Printer Experience'ı Kullanma

Temel sekmesi

Temel

Bu seçenek kopyalar, yön ve belge tipi gibi temel yazdırma ayarlarını seçmenize olanak verir.

Eco Ayarlari

Bu seçenek medyayı kaydetmek için yüz başına birden çok sayfa seçmenize olanak verir.

Gelişmiş sekmesi

Kağıt Ayarları

Bu seçenek temel kağıt kullanım özelliklerini ayarlamanıza olanak verir.

Düzen Ayarları

Bu seçenek belgelerinizin düzenleneceği çeşitli yolları ayarlamanıza olanak verir.

Samsung Printer Experience'ı Kullanma

Güvenlik sekmesi

Modele veya seçeneklere bağlı olarak bazı özellikler mevcut olmayabilir. Bu sekme görüntülenmezse veya devre dışı bırakılmışsa, bu özellikler desteklenmiyor demektir.

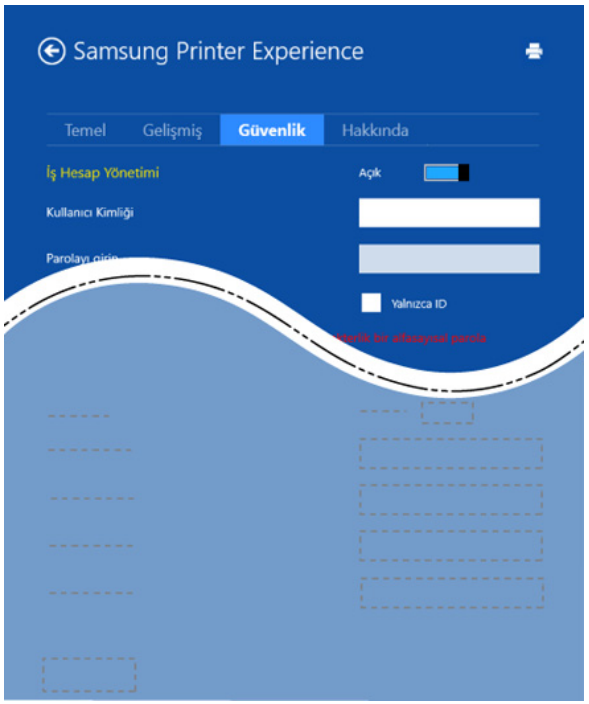

İş Hesap Yönetimi

Bu seçenek verilen izin ile baskı yapmanızı sağlar.

Gizli Yazdırma

Bu seçenek gizli belgeleri yazdırmak için kullanılır. Bunu kullanarak yazdırmak için bir parola girmeniz gerekir.

Windows 8'den Tarama

Bu kısım çok işlevli yazıcı kullanıcılarına yöneliktir.

Makinenizin tarama özelliği, resimlerinizi ve metinlerinizi bilgisayarınızda saklanabilecek şekilde dijital dosyalara dönüştürmenize olanak verir.

Samsung Printer Experience'tan Tarama

Hızlı tarama için en sık kullanılan yazdırma menüleri görüntülenir.

1. Belge camına tek bir orijinali yüzü aşağı gelecek şekilde yerleştirin ya da orijinali yüzü yukarı bakacak şekilde belge besleyiciye yerleştirin.
2. **Samsung Printer Experience** ekranında **Başlat** öğesine tıklayın.
3. **Tara** ( ) düğmesine tıklayın.
4. Görüntü tipi, belge boyutu ve çözünürlük gibi tarama parametrelerini ayarlayın.
5. Görüntüyü kontrol etmek için **Ön tara** ( )düğmesine tıklayın.

6 Döndürme ve ayna gibi tarama işlemi işlevleriyle ön tarama yapılan görüntüyü ayarlayın.

7 **Tara** ( )düğmesine tıklayın ve görüntüyü kaydedin.

- Orijinalleri ADF'ye yerleştirdiğinizde (veya DADF), **Ön tara** ( ) kullanılamaz.
- Ön tarama seçeneği belirlenirse 5. adıma atlayabilirsiniz.

6. Sorun Giderme

Bu bölümde, bir sorunla karşılaştığınızda başvurabileceğiniz yararlı bilgiler verilmektedir.

- **Kağıt besleme sorunları** 380
- **Güç ve kablo bağlantı sorunları** 381
- **Yazdırma sorunları** 382
- **Yazdırma kalitesi sorunları** 386
- **Fotokopi sorunları** 394
- **Tarama sorunları** 395
- **Faks sorunları** 397
- **İşletim sistemi sorunları** 399

Kablosuz yazılım yüklemesi ve kurulumu sırasında ortaya çıkan hatalar için, kablosuz ayarları bölümündeki sorun giderme kısmına bakın (bkz. "Kablosuz ağda sorun giderme", sayfa 251).

Kağıt besleme sorunları

Durum	Önerilen çözümler
Yazdırma sırasında kağıt sıkışması oluyor.	Kağıt sıkışmasını giderin.
Kağıtlar birbirine yapışıyor.	• Tepsinin maksimum kağıt kapasitesini kontrol edin. • Doğru kağıt türünü kullandığınızdan emin olun. • Kağıtları tepsiden çıkarın ve kağıdı esnetin ya da havalandırın. • Nemli koşullar, bazı kağıtların birbirine yapışmasına neden olabilir.
Birden fazla sayıda kağıt yazıcıya giremiyor.	Tepside birden fazla türde kağıt bulunuyor olabilir. Yalnızca tek tür, boyut ve ağırlıkta kağıt yerleştirin.
Makine kağıdı almıyor.	• Makine içindeki olası engelleri kaldırın. • Kağıt düzgün yüklenmemiş olabilir. Kağıdı tepsiden çıkarın ve doğru şekilde tekrar yerleştirin. • Tepside çok fazla kağıt var. Tepsideki fazla kağıtları çıkartın. • Kağıt çok kalın. Yalnızca makinenin gerektirdiği özellikleri karşılayan kağıtları kullanın.
Kağıt sıkışmaya devam ediyor.	• Tepside çok fazla kağıt var. Tepsideki fazla kağıtları çıkartın. Özel malzemelere yazdırıyorsanız, tepside manuel beslemeyi kullanın. • Yanlış türde bir kağıt kullanılmaktadır. Yalnızca makinenin gerektirdiği özellikleri karşılayan kağıtları kullanın. • Makine içinde pislik olabilir. Ön kapağı açın ve pislikleri temizleyin.
Zarflar eğriliyor veya yazıcıya düzgün girmiyor.	Kağıt kılavuzlarının, zarfların her iki kenarına yaslandığından emin olun.

Güç ve kablo bağlantı sorunları

Durum	Önerilen çözümler
Makineye güç gelmiyor, **veya bilgisayar ile makine arasındaki bağlantı kablosu düzgün bağlanmamış.**	• İlk olarak makineyi elektrik prizine takın. Makinenin kontrol panelinde (**Güç/Uyanma**) düğmesi varsa, bu düğmeye basın. • Makine kablosunu çıkarın ve tekrar bağlayın.

Yazdırma sorunları

Durum	Olası neden	Önerilen çözümler
Makine yazdırmıyor.	Makineye elektrik gelmiyordur.	İlk olarak makineyi elektrik prizine takın. Makinenin kontrol panelinde (**Güç/ Uyanma**) düğmesi varsa, bu düğmeye basın.
	Makine varsayılan makine olarak seçilmemiştir.	Windows'ta makinenizi varsayılan makine olarak belirleyin.
	Makinede aşağıdaki durumları kontrol edin: • Kapak kapatılmamış. Kapağı kapatın. • Kağıt sıkışmıştır. Sıkışmayı giderin (bkz. "Kağıt sıkışmalarını giderme", sayfa 130). • Kağıt yerleştirilmemiştir. Kağıt yükleyin (bkz. "Tepsiye kağıt yerleştirme", sayfa 56). • Toner kartuşu takılı değildir. Toner kartuşunu takın (bkz. "Toner kartuşunun değiştirilmesi", sayfa 105). • Koruma kapağı ve yaprakların toner kartuşundan çıkartıldığından emin olun (bkz. "Toner kartuşunun değiştirilmesi", sayfa 105). Eğer bir sistem hatası meydana gelirse, servis temsilcinize başvurun.	
	Bilgisayar ve makine arasındaki bağlantı kablosu düzgün takılmamıştır.	Makine kablosunu çıkarın ve tekrar bağlayın (bkz. "Arkadan görünüm", sayfa 27).
	Bilgisayar ve makine arasındaki bağlantı kablosu arızalıdır.	Mümkünse, kabloyu düzgün çalışan başka bir bilgisayara takın ve işi yazdırın. Ayrıca farklı bir makine kablosu kullanmayı deneyebilirsiniz.
	Bağlantı noktasının ayarı yanlıştır.	Yazdırma işinin doğru bağlantı noktasına gönderildiğinden emin olmak için Windows yazıcı ayarını kontrol edin. Bilgisayarda birden fazla bağlantı noktası varsa, makinenin doğru bağlantı noktasına bağlandığından emin olun.

Yazdırma sorunları

Durum	Olası neden	Önerilen çözümler
Makine yazdırmıyor.	Makine yanlış yapılandırılmış olabilir.	Tüm yazdırma ayarlarının doğru olduğundan emin olmak için **Yazdırma Tercihleri**'ni kontrol edin.
	Yazıcı sürücüsü yanlış yüklenmiş olabilir.	Makine sürücüsünü kaldırın ve yeniden yükleyin.
	Makine yanlış çalışıyor.	Makinede herhangi bir sistem hatası belirtilip belirtilmediğini görmek için kontrol panelindeki ekran mesajına bakın. Servis temsilcisiyle görüşün.
	Belge boyutu çok büyük olduğundan bilgisayarın boş disk alanı yazdırma işine erişim için yetersiz.	Daha fazla boş disk alanı edinin ve belgeyi tekrar yazdırın.
	Çıkış tepsisi dolu.	Kağıt çıkış tepsisinden çıkarıldığında, makine işleme kaldığı yerden devam eder.
Makine baskı malzemesini yanlış kağıt kaynağından alıyor.	**Yazdırma Tercihleri**'nde seçilen kağıt seçeneği yanlış olabilir.	Birçok cihaz yazılımında kağıt kaynağının seçimi **Yazdırma Tercihleri** bölümü içerisindeki **Kağıt** sekmesinde bulunur (bkz."Yazdırma tercihleri penceresinin açılması", sayfa 72). Doğru kağıt kaynağını seçin. Yazıcı sürücüsü yardım ekranına bakın (bkz. "Yardımın kullanılması", sayfa 73).
Yazdırma işi çok yavaş.	İş çok karmaşık olabilir.	Sayfanın karmaşıklığını azaltın veya yazdırma kalitesi ayarlarını değiştirmeyi deneyin.
Sayfanın yarısı boş.	Sayfa yönelimi ayarı yanlış olabilir.	Uygulamanızda sayfa yönelim ayarını değiştirin (bkz. "Yazdırma tercihleri penceresinin açılması", sayfa 72). Yazıcı sürücüsü yardım ekranına bakın (bkz. "Yardımın kullanılması", sayfa 73).
	Kağıt boyutu ve kağıt boyutu ayarları uyuşmuyor.	Yazıcı sürücüsü ayarlarındaki kağıt boyutunun tepsideki kağıt ile eşleştiğinden emin olun.Veya, yazıcı sürücüsü ayarlarındaki kağıt boyutunun, kullandığınız yazılım uygulamasının ayarlarındaki kağıt seçimi ile eşleştiğinden emin olun (bkz. "Yazdırma tercihleri penceresinin açılması", sayfa 72).

Yazdırma sorunları

Durum	Olası neden	Önerilen çözümler
Makine yazdırıyor ancak metin yanlış, bozuk ya da eksik oluyor.	Makinenin kablosu gevşek veya arızalıdır.	Makinenin kablosunu çıkartın ve yeniden takın. Daha önce başarıyla yazdırdığınız bir yazdırma işi deneyin. Mümkünse, kabloyu ve makineyi çalıştığını bildiğiniz başka bir bilgisayara bağlayın ve bir yazdırma işini deneyin. Son olarak, yeni bir makine kablosunu deneyin.
	Yanlış yazıcı sürücüsü seçilmiştir.	Makinenizin seçildiğinden emin olmak için uygulamanın yazıcı seçimi menüsünü kontrol edin.
	Yazılımda sorun var.	Başka bir uygulamadan bir yazdırma işi deneyin.
	İşletim sistemi doğru çalışmıyor.	Windows'tan çıkın ve bilgisayarı yeniden başlatın. Makineyi kapatıp tekrar açın.
Sayfalar yazdırılıyor, ancak boş çıkıyor.	Toner kartuşu arızalıdır veya toner tükenmiştir.	Gerekirse toneri tekrar dağıtın. Gerekiyorsa, toner kartuşunu değiştirin. • Bkz. "Tonerin tekrar dağıtılması", sayfa 103. • Bkz. "Toner kartuşunun değiştirilmesi", sayfa 105.
	Dosyanın boş sayfaları olabilir.	Boş sayfa içermediğinden emin olmak için dosyayı kontrol edin.
	Kontrolör veya kart gibi bazı parçalar arızalı olabilir.	Servis temsilcisiyle görüşün.
Makine PDF dosyalarını düzgün biçimde yazdırmıyor. Grafiklerin, metnin veya resimlerin bazı bölümleri eksik.	PDF dosyası ile Acrobat ürünleri arasında uyumsuzluk.	PDF dosyasının bir görüntü olarak yazdırılması dosyanın yazdırılmasını sağlayabilir. Acrobat yazdırma seçeneklerinden **Resim olarak Yazdır**'ı açın. Bir PDF dosyasını görüntü olarak yazdırmak daha uzun sürecektir.
Fotoğrafların baskı kalitesi iyi değil. Görüntüler net değil.	Fotoğrafın çözünürlüğü çok düşük.	Fotoğraf ebadını küçültün. Yazılım uygulamasından fotoğraf ebadını büyütürseniz çözünürlük düşecektir.

Yazdırma sorunları

Durum	Olası neden	Önerilen çözümler
Yazdırmadan önce, makine çıkış tepsisinin yanından buhar veriyor.	Nemli/Islak kağıt kullanılması yazdırma sırasında buhar oluşmasına [beyaz duman] neden olabilir.	Bu bir sorun değildir, yazdırmaya devam edin. Eğer dumandan [buhardan] rahatsız olursanız, bu durumda kağıdı açılmayan bir destedeki yeni kapıtlar ile değiştirin.
Makine fatura kağıdı gibi özel boyutlu kağıtlara yazdıramıyor.	Kağıt boyutu ve kağıt boyutu ayarı uyuşmuyor.	**Özel** bölümündeki **Kağıt** sekmesinin **Yazdırma Tercihleri** kısmında doğru kağıt boyutunu ayarlayın (bkz."Yazdırma tercihleri penceresinin açılması", sayfa 72).
Basılı yazar kasa kağıdı kıvrılmış.	Kağıt türü ayarı eşleşmiyor.	Yazıcı seçeneğini değiştirin ve yeniden deneyin. **Yazdırma Tercihleri** bölümüne gidin, **Kağıt** sekmesini tıklatın ve kağıt türünü **İnce Kağıt** olarak ayarlayın. (Bkz. "Yazdırma tercihleri penceresinin açılması", sayfa 72).

Yazdırma kalitesi sorunları

Makinenin içinde kir varsa ya da kağıt hatalı yüklenmişse, baskı kalitesinde düşüş olabilir. Sorunu gidermek için aşağıdaki tabloya bakın.

Durum	Önerilen çözümler
Açık veya soluk baskı 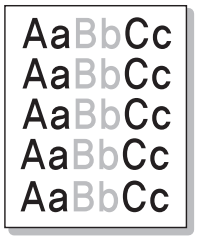 	• Sayfada dikey beyaz bir çizgi veya soluk bir alan varsa, toner beslemesi düşüktür. Yeni toner kartuşu takın (bkz. "Toner kartuşunun değiştirilmesi", sayfa 105). • Kağıt, istenen özellikleri karşılamıyor olabilir; örneğin kağıt çok nemli ya da pürüzlü olabilir. • Sayfanın tümü açık yazdırılmışsa, yazdırma çözünürlüğü ayarı çok düşük veya toner tasarruf modu açık olabilir. Yazdırma çözünürlüğünü ayarlayın ve toner tasarrufu modunu kapatın. Yazıcı sürücüsünün yardım ekranına bakın. • Çıktıda hem soluk bölgeler hem de lekeler varsa, toner kartuşunun temizlenmesi gerekiyor olabilir. Makinenizin içini temizleyin (bkz. "Makinenin temizlenmesi", sayfa 116). • Makinenin içindeki LSU parçasının yüzeyi pis olabilir. Makinenizin içini temizleyin (bkz. "Makinenin temizlenmesi", sayfa 116). Bu işlemler sorunu düzeltmiyorsa, bir servis temsilcisiyle görüşün.
Kağıdın üst kısmı alt kısmından daha açık yazıldı 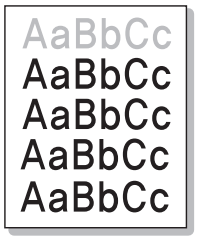 	**Toner bu kağıt türüne uygun şekilde tutunmayabilir.** • Yazıcı seçeneğini değiştirin ve yeniden deneyin. **Yazdırma Tercihleri** bölümüne gidin, **Kağıt** sekmesini tıklatın ve kağıt türünü **Geri Dönüştürülmüş Kağıt** olarak ayarlayın (bkz."Yazdırma tercihleri penceresinin açılması", sayfa 72).

Yazdırma kalitesi sorunları

Durum	Önerilen çözümler
Toner lekeleri 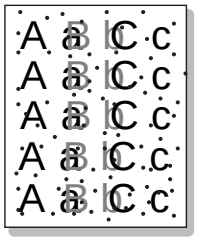	• Kağıt, istenen özellikleri karşılamıyor olabilir, örneğin kağıt çok nemli ya da pürüzlü olabilir. • Transfer silindiri kirli olabilir. Makinenizin içini temizleyin (bkz. "Makinenin temizlenmesi", sayfa 116). • Kağıt yolunun temizlenmesi gerekebilir. Servis temsilcisiyle görüşün (bkz. "Makinenin temizlenmesi", sayfa 116).
Atlamalar 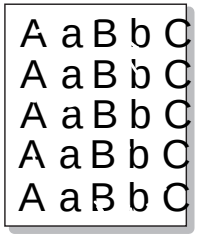	Sayfada rastgele yerlerde genellikle yuvarlak şekilli soluk alanlar varsa: • O sırada kullandığınız kağıt hatalı olabilir. İşi tekrar yazdırmayı deneyin. • Kağıdın nem içeriği aynı olmayabilir ya da kağıdın üzerinde nemli noktalar bulunuyor olabilir. Farklı bir marka kağıt deneyin. • Kağıt destesinin tümü bozuk. Üretim işlemleri, kağıdın belirli alanlarının toneri reddetmesine neden olabilir. Farklı bir tür veya marka kağıt deneyin. • Yazıcı seçeneğini değiştirin ve yeniden deneyin. **Yazdırma Tercihleri** bölümüne gidin, **Kağıt** sekmesini tıklatın ve kağıt türünü **Kalın Kağıt** olarak ayarlayın (bkz. "Yazdırma tercihleri penceresinin açılması", sayfa 72). Bu işlemler sorunu düzeltmiyorsa, bir servis temsilcisiyle görüşün.
Beyaz Noktalar 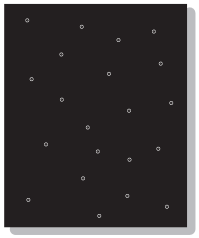	Sayfada beyaz noktalar görünüyor ise: • Kağıt çok pürüzlüdür ve makine içindeki bileşenlere kağıttan çok fazla kir dökülmektedir; transfer silindiri kirlenmiş olabilir. Makinenizin içini temizleyin (bkz. "Makinenin temizlenmesi", sayfa 116). • Kağıt yolunun temizlenmesi gerekebilir. Makinenizin içini temizleyin (bkz. "Makinenin temizlenmesi", sayfa 116). Bu işlemler sorunu düzeltmiyorsa, bir servis temsilcisiyle görüşün.

Yazdırma kalitesi sorunları

Durum	Önerilen çözümler
Dikey çizgiler 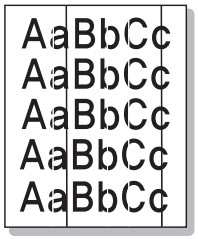	Sayfada siyah dikey izler mevcutsa: • Makine içindeki toner kartuşunun yüzeyi (dram bölümü) muhtemelen çizilmiştir. Toner kartuşunu çıkarın ve yenisini takın (bkz. "Toner kartuşunun değiştirilmesi", sayfa 105). Sayfada beyaz dikey çizgiler görünüyorsa: • Makinenin içindeki LSU parçasının yüzeyi pis olabilir. Makinenizin içini temizleyin (bkz. "Makinenin temizlenmesi", sayfa 116). Bu işlemler sorunu düzeltmiyorsa, bir servis temsilcisiyle görüşün.
Siyah ve renkli arka plan 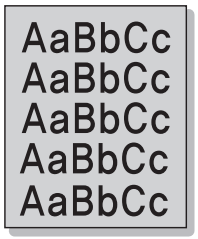	Artalan gölgelemesi miktarı kabul edilemez duruma geldiğinde: • Daha hafif ağırlıkta sayfa kullanın. • Ortam koşullarını kontrol edin: Ortamın çok kuru olması veya nem seviyesinin yüksek olması (%80 RH'den fazla) artalan gölgelemesi miktarını artırabilir. • Toner kartuşunu çıkarın ve yenisini takın (bkz. "Toner kartuşunun değiştirilmesi", sayfa 105). • Toneri iyice yeniden dağıtın (bkz. "Tonerin tekrar dağıtılması", sayfa 103).
Toner bulaşması 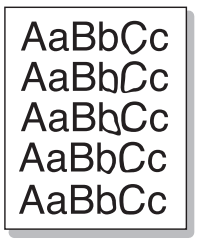	• Makinenin içini temizleyin (bkz. "Makinenin temizlenmesi", sayfa 116). • Kağıt türünü ve kalitesini kontrol edin. • Toner kartuşunu çıkarın ve yenisini takın (bkz. "Toner kartuşunun değiştirilmesi", sayfa 105).

Yazdırma kalitesi sorunları

Durum	Önerilen çözümler
Dikey tekrar eden hatalar 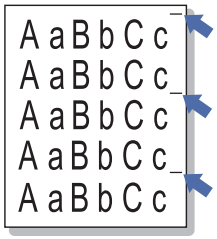 	İşaretler, sayfanın basılı tarafında eşit aralıklarla tekrar eder durumdaysa: • Toner kartuşu hasarlı olabilir. Hala aynı sorunu yaşıyorsanız, toner kartuşunu çıkarın ve yeni bir toner kartuşu takın (bkz. "Toner kartuşunun değiştirilmesi", sayfa 105). • Makine parçalarının üzerinde toner olabilir. Sorun sayfanın arka yüzündeyse, birkaç sayfa sonra sorun kendiliğinden ortadan kalkacaktır. • Fuser grubunda arıza olabilir. Servis temsilcisiyle görüşün.
Artalanda dağılma 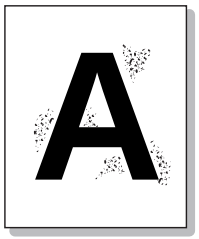 	Artalanda bozulma, basılan sayfa üzerinde rastgele dağılan toner parçaları nedeniyle meydana gelir. • Kağıt çok nemli olabilir. Farklı bir kağıt destesine yazdırmayı deneyin. Kağıdın çok fazla nem emmemesi için kağıt paketlerini gerekmedikçe açmayın. • Zarf üzerinde artalan bozulması yaşıyorsanız, yazdırma düzenini, yazdırılan alanların zarfın arka tarafındaki kat yerlerine denk gelmeyecek şekilde değiştirin. Kat yerlerine denk gelen alanlarda yazdırmada sorunlar olabilir. Ya da **Kalın Kağıt** seçeneği için **Yazdırma Tercihleri** penceresine gidin (bkz. "Yazdırma tercihleri penceresinin açılması", sayfa 72). • Eğer artalan bozulması yazdırılan bir sayfanın tümünü kapsıyorsa, yazdırma çözünürlüğünü yazılım uygulamanızdan ya da **Yazdırma Tercihleri** bölümünden ayarlayın (bkz. "Yazdırma tercihleri penceresinin açılması", sayfa 72). Doğru kağıt türünün seçilmesini sağlayın. Örneğin: Daha Kalın Kağıt seçilirse, fakat Düz Kağıt kullanılırsa, aşırı yükleme olarak baskı kalitesinde soruna yol açabilir. • Yeni bir toner kartuşu kullanıyorsanız, ilk önce toneri yeniden dağıtın (bkz. "Tonerin tekrar dağıtılması", sayfa 103).

Yazdırma kalitesi sorunları

Durum	Önerilen çözümler
Toner partikülleri kalın karakterler veya resimlerin çevresindedir 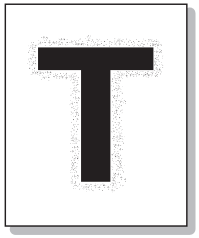	Toner bu kağıt türüne uygun şekilde tutunmayabilir. • Yazıcı seçeneğini değiştirin ve yeniden deneyin. **Yazdırma Tercihleri** bölümüne gidin, **Kağıt** sekmesini tıklatın ve kağıt türünü **Geri Dönüştürülmüş Kağıt** olarak ayarlayın (bkz."Yazdırma tercihleri penceresinin açılması", sayfa 72). • Doğru kağıt türünün seçilmesini sağlayın. Örneğin: Daha Kalın Kağıt seçilirse, fakat Düz Kağıt kullanılırsa, aşırı yükleme olarak baskı kalitesinde soruna yol açabilir.
Bozuk şekilli karakterler 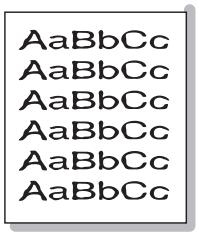	• Karakterlerin şekilleri bozuksa ve içi boş görüntüler oluşuyorsa kullanılan kağıt çok pürüzsüz olabilir. Farklı bir kağıt deneyin.
Sayfa çarpık yazdırılıyor 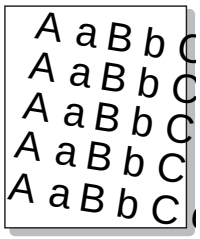	• Kağıdın düzgün yerleştirildiğinden emin olun. • Kağıt türünü ve kalitesini kontrol edin. • Kılavuzların kağıt destesine çok sıkı veya gevşek bastırmadığından emin olun.

Yazdırma kalitesi sorunları

Durum	Önerilen çözümler
Kıvrılma ya da dalgalanma 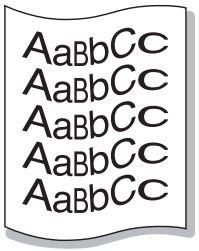 	• Kağıdın düzgün yerleştirildiğinden emin olun. • Kağıt türünü ve kalitesini kontrol edin. Yüksek sıcaklık ve nem, kağıdın kıvrılmasına neden olabilir. • Kağıt destesini tepsi üzerinde döndürün. Ayrıca, kağıtları kağıt tepsisi içinde 180° döndürmeyi deneyin.
Buruşma ve kırışma 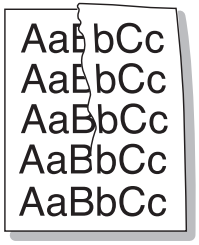 	• Kağıdın düzgün yerleştirildiğinden emin olun. • Kağıt türünü ve kalitesini kontrol edin. • Kağıt destesini tepsi üzerinde döndürün. Ayrıca, kağıtları kağıt tepsisi içinde 180° döndürmeyi deneyin.
Yazdırılan sayfaların arkası kirli 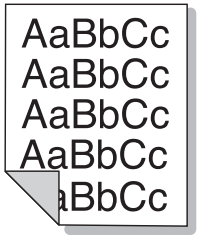 	• Toner sızıntısı olup olmadığını kontrol edin. Makinenin içini temizleyin (bkz. "Makinenin temizlenmesi", sayfa 116).

Yazdırma kalitesi sorunları

Durum	Önerilen çözümler
Tek renkli veya siyah sayfalar 	• Toner kartuşu düzgün takılmamış olabilir. Kartuşu çıkartın ve tekrar takın. • Toner kartuşu arızalı olabilir. Toner kartuşunu çıkarın ve yenisini takın (bkz. "Toner kartuşunun değiştirilmesi", sayfa 105). • Makinenin bakıma gereksinimi olabilir. Servis temsilcisiyle görüşün.
Gevşek toner 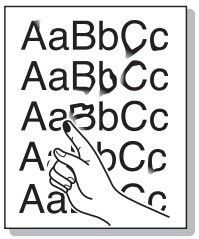	• Makinenin içini temizleyin (bkz. "Makinenin temizlenmesi", sayfa 116). • Kağıt türünü, kalınlığını ve kalitesini kontrol edin. • Toner kartuşunu çıkartın ve ardından yenisini takın (bkz. "Toner kartuşunun değiştirilmesi", sayfa 105). Sorun devam ederse, makinenin onarılması gerekiyor olabilir. Servis temsilcisiyle görüşün.
Karakterlerde boşluklar var 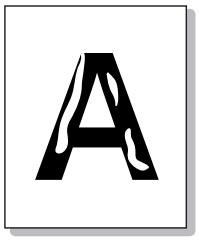	Karakter boşlukları, karakter parçalarının içinde tam siyah olması gereken yerlerde beyaz alanlar kalmasıdır: • Kağıdın yanlış yüzüne yazdırıyor olabilirsiniz. Kağıdı çıkartın ve ters çevirin. • Kağıt, gerekli kağıt özelliklerini karşılamıyor olabilir.

Yazdırma kalitesi sorunları

Durum	Önerilen çözümler
Yatay şeritler 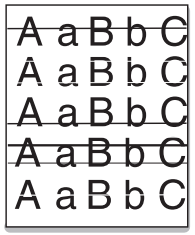 	Yatay siyah çizgiler veya lekeler varsa: • Toner kartuşu yanlış takılmış olabilir. Kartuşu çıkartın ve tekrar takın. • Toner kartuşu arızalı olabilir. Toner kartuşunu çıkarın ve yenisini takın (bkz. "Toner kartuşunun değiştirilmesi", sayfa 105). Sorun devam ederse, makinenin onarılması gerekiyor olabilir. Servis temsilcisiyle görüşün.
Kıvrılma 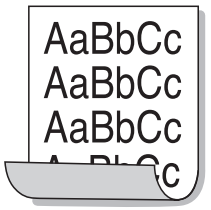 	Yazdırılan kağıt kıvrılmışsa ya da makine kağıdı almıyorsa: • Kağıt destesini tepsi üzerinde döndürün. Ayrıca, kağıtları kağıt tepsisi içinde 180° döndürmeyi deneyin. • Yazıcı kağıt seçeneğini değiştirin ve yeniden deneyin. **Yazdırma Tercihleri** bölümüne gidin, **Kağıt** sekmesini tıklatın ve kağıt türünü **İnce Kağıt** olarak ayarlayın (bkz. "Yazdırma tercihleri penceresinin açılması", sayfa 72).
• Birkaç sayfada bilinmeyen bir görüntü sürekli olarak görünüyor • Gevşek toner • Baskılar açık renkte ya da kirlenme var	Makineniz muhtemelen 1.000 m veya daha yüksek rakımda kullanılıyor. Yüksek rakım, açık görüntü ve toner gevşekliği gibi yazdırma kalitesine etki yapabilir. Makinenizde rakım ayarını değiştirin (bkz. "İrtifa ayarı", sayfa 306).

Fotokopi sorunları

Durum	Önerilen çözümler
Fotokopiler çok açık veya çok koyu.	Kopyaların arka planını açmak ya da koyulaştırmak için kopyalama özelligi içinde koyuluğu ayarlayın (bkz. "Her bir kopya için ayarların değiştirilmesi", sayfa 78).
Kopyalarda bulaşmalar, çizgiler, işaretler ya da lekeler oluşuyor.	• Bu izler orijinal belgede ise, kopyaların arka alanını açmak için kopyalama özelligi içinde koyuluğu ayarlayın. • Orijinal belgede kusur yoksa, tarama birimini temizleyin (bkz. "Tarama Birimini Temizleme", sayfa 120).
Kopyalanan görüntü çarpık.	• Orijinal belgenin hizalama kılavuzuna göre hizalanmasını sağlayın. • Transfer silindiri kirli olabilir. Makinenizin içini temizleyin (bkz. "Makinenin temizlenmesi", sayfa 116).
Fotokopiler boş çıkıyor.	Orijinalin, tarayıcı camı üzerinde yüzü aşağıya dönük veya belge besleyicide yüzü yukarıya dönük durumda olduğundan emin olun. Bu işlemler sorunu düzeltmiyorsa, bir servis temsilcisiyle görüşün.
Görüntü fotokopiden kolayca siliniyor.	• Tepsideki kağıtların yerine yeni açılmış bir paketten aldığınız kağıtları yerleştirin. • Çok nemli yerlerde kağıtları uzun süre makinede bırakmayın.
Sık sık fotokopi kağıdı sıkışmaları meydana geliyor.	• Kağıtları havalandırın ve tepsinin içinde ters çevirin. Tepsideki kağıtların yerine yeni kağıt yerleştirin. Gerekiyorsa kağıt kılavuzlarını kontrol edin/ayarlayın. • Kağıt türünün ve ağırlığının uygun olduğundan emin olun (bkz. "Yazdırma ortamı özellikleri", sayfa 155). • Kağıt sıkışmasını giderdikten sonra makinenin içinde fotokopi kağıdı veya kağıt parçaları kalıp kalmadığını kontrol edin.
Toner kartuşu, beklenen sayıda kopya elde edilemeden bitiyor.	• Orijinal belgelerinizde resimler, içi dolu şekiller veya kalın çizgiler olabilir. Örneğin orijinal belgeniz daha fazla toner kullanılmasına neden olacak form, bülten, kitap ya da benzeri belgeler olabilir. • Fotokopi çekilirken tarayıcı kapağı açık bırakılıyor olabilir. • Makineyi kapatıp tekrar açın.

Tarama sorunları

Durum	Önerilen çözümler
Tarayıcı çalışmıyor.	• Taranacak orijinali tarayıcı camına yüzü aşağı dönük ya da belge besleyiciye yüzü yukarı dönük halde yerleştirdiğinizden emin olun (bkz. "Orijinallerin yerleştirilmesi", sayfa 68). • Taramak istediğiniz belgeyi alabilecek kadar boş bellek olmayabilir. İşe yarayıp yaramadığını görmek için Ön tarama işlevini kullanın. Tarama çözünürlüğünü azaltmayı deneyin. • Makine yazıcı kablosunun düzgün takıldığını kontrol edin. • Makine yazıcı kablosunun hasarlı olmadığından emin olun. Yazıcı kablosunun yerine, kaliteli bir kablo takın. Gerekiyorsa, yazıcı kablosunu değiştirin. • Tarayıcının düzgün yapılandırıldığını kontrol edin. Tarama işinin, doğru bağlantı noktasına gönderildiğinden emin olmak için kullanmak istediğiniz uygulamada tarama ayarını kontrol edin (örneğin, USB001).
Birim çok yavaş tarıyor.	• Makinenin, alınan bir veriyi yazdırıp yazdırmadığını kontrol edin. Yazdırıyorsa, alınan veri yazdırıldıktan sonra belgeyi tarayın. • Grafikler metinlere kıyasla daha yavaş taranır. • Taranan görüntünün analiz edilmesi ve oluşturulması için çok miktarda veri kullanılması nedeniyle, tarama modunda iletişim hızı yavaşlar. BIOS ayarı yoluyla, bilgisayarınızı ECP yazıcı moduna ayarlayın. Bu hızı artırmaya yardımcı olur. BIOS ayarı hakkında ayrıntılı bilgi için bilgisayarınızın kullanıcı kılavuzuna bakın.

Tarama sorunları

Durum	Önerilen çözümler
Bilgisayar ekranında bir mesaj görüntüleniyor: • Cihaz, istediğiniz donanım moduna ayarlanamaz. • Bağlantı noktası başka bir program tarafından kullanılıyor. • Bağlantı noktası devre dışı. • Tarayıcı veri almakla veya yazdırmakla meşgul. Mevcut iş tamamlandığında tekrar deneyin. • Geçersiz işleç. • Tarama yapılamadı.	• Devam eden bir kopyalama veya yazdırma işi olabilir. İlgili iş tamamlandığında işinizi yazdırmayı tekrar deneyin. • Seçilen bağlantı noktası şu anda kullanılıyor. Bilgisayarınızı yeniden başlatın ve tekrar deneyin. • Makine yazıcı kablosu düzgün takılmamış olabilir veya cihaz kapatılmış olabilir. • Tarayıcı sürücüsü yüklü değil ya da işletim ortamı düzgün ayarlanmamış olabilir. • Makinenizin uygun şekilde bağlı ve açık olduğundan emin olun, sonra bilgisayarınızı tekrar başlatın. • USB kablosu düzgün bağlanmamış olabilir ya da cihaz kapatılmış olabilir.

Faks sorunları

Durum	Önerilen çözümler
Makine çalışmıyor, ekranda hiçbir şey görünmüyor veya düğmeler çalışmıyor.	• Elektrik kablosunu çıkarın ve yeniden takın. • Elektrik prizinden elektrik beslendiğinden emin olun. • Gücün açık olduğundan emin olun.
Çevir sesi gelmiyor.	• Telefon hattının doğru takılıp takılmadığını kontrol edin (bkz. "Arkadan görünüm", sayfa 27). • Telefon prizini başka bir telefon takarak kontrol edin.
Bellekte kayıtlı numaralar doğru çevrilmiyor.	Bellekte kayıtlı numaraların doğru kaydedildiğinden emin olun. Bunu kontrol etmek için, adres defteri listesi yazdırın.
Makine orijinali almıyor.	• Kağıdın kırışık olmadığından ve düzgün yerleştirdiğinizden emin olun. Orijinalin boyutunun doğru olduğundan, çok kalın ya da ince olmadığından emin olun. • Belge besleyicinin sıkı bir şekilde kapatıldığından emin olun. • Belge besleyici lastik pedinin değiştirilmesi gerekebilir. Servis temsilcisiyle görüşün (bkz. "Mevcut bakım parçaları", sayfa 100).
Fakslar otomatik olarak alınmıyor.	• Alım modunun Fax'a ayarlanması gerekir (bkz. "Alım modlarının değiştirilmesi", sayfa 348). • Tepside kağıt olduğundan emin olun (bkz. "Yazdırma ortamı özellikleri", sayfa 155). • Ekranda herhangi bir hata mesajı olup olmadığına bakın. Varsa sorunu giderin.
Makine göndermiyor.	• Orijinalin, belge besleyiciye veya tarayıcı camı üzerine yerleştirilmiş olduğundan emin olun. • Gönderdiğiniz faks makinesini kontrol ederek, faksınızı alıp alamayacağına bakın.
Gelen faksta boş alanlar var ya da kalitesi çok düşük.	• Size faksı gönderen faks makinesi arızalı olabilir. • Parazitli telefon hatları bu tür hatalara neden olabilir. • Fotokopi çekerek makinenizi kontrol edin. • Toner kartuşu, tahmini kartuş ömrünün sonuna yaklaşıyor. Toner kartuşunu değiştirin (bkz. "Toner kartuşunun değiştirilmesi", sayfa 105).

Faks sorunları

Durum	Önerilen çözümler
Gelen fakstaki bazı sözcükler uzuyor.	Faksı gönderen makinede geçici bir belge sıkışıklığı meydana gelmiştir.
Gönderdiğiniz orijinalde çizgiler var.	Tarama biriminde leke olup olmadığını kontrol edip temizleyin (bkz. "Tarama Birimini Temizleme", sayfa 120).
Makine bir numara arıyor, ancak diğer faks makinesiyle bağlantı kurulamıyor.	Karşı faks makinesi kapalı, kağıdı bitmiş veya gelen aramaları yanıtlayamıyor olabilir. Diğer makine operatörüyle konuşun ve kendi taraflarındaki sorunu çözmelerini isteyin.
Fakslar belleğe alınmıyor.	Faksı kaydetmek için yeterli bellek olmayabilir. Ekranda bellek durumu gösterilirse, artık gereksinim duymadığınız faksları bellekten silin ve faksı yeniden belleğe almaya çalışın. Servisi arayın.
Her sayfanın altında ya da diğer sayfalarda, en üstünde ince bir şerit halinde metin içeren boş alanlar oluşuyor.	Kullanıcı seçeneği ayarında yanlış kağıt ayarları seçmiş olabilirsiniz. Kağıt boyutunu ve türünü tekrar kontrol edin.

İşletim sistemi sorunları

Yaygın Windows sorunları

Durum	Önerilen çözümler
Kurulum sırasında "Dosya Kullanımda" mesajı görünüyor.	Tüm yazılım uygulamalarından çıkın. Tüm yazılımları başlangıç grubundan kaldırın ve ardından Windows'u yeniden başlatın. Yazıcı sürücüsünü yeniden yükleyin.
"Genel Koruma Hatası", "OE İstisnası", "Spool 32" veya "Yasal Olmayan İşlem" mesajları görüntülenir.	Diğer tüm uygulamaları kapatın, Windows'u yeniden başlatın ve yazdırmayı tekrar deneyin.
"Yazdırma Başarısız", "Bir yazıcı zaman aşımı hatası oluştu" mesajı görüntülenir.	Bu mesajlar yazdırma esnasında görüntülenebilir. Yazdırma işlemi sonlanana dek bekleyin. Mesaj hazır modunda veya yazdırma işlemi tamamlandıktan sonra görüntülenirse, bağlantıyı ve/veya bir hata oluşup oluşmadığını kontrol edin.
diğer ayarıar düğmesine tıkladığınızda Samsung Printer Experience görüntülenmiyor.	**Samsung Printer Experience** yüklü değil. Uygulamayı Windows **Store(Mağaza)**'dan indirin ve yükleyin.
Aygıtlar ve Yazıcılar kısmında aygıta tıkladığınızda makine bilgileri görüntülenmiyor.	**Yazıcı özellikleri** öğesini işaretleyin. **Bağlantı Noktaları** sekmesine tıklayın. (**Denetim Masası** > **Aygıtlar ve Yazıcılar** > Yazıcınızın simgesini sağ tıklatıp **Yazıcı özellikleri**) Bağlantı noktası Dosya veya LPT olarak ayarlanmışsa işaretlerini kaldırın ve TCP/IP, USB veya WSD seçeneğini belirleyin.

Windows hata mesajlarıyla ilgili ayrıntılı bilgi için, bilgisayarınızla birlikte verilen Microsoft Windows Kullanım Kılavuzu'na bakın.

İşletim sistemi sorunları

Yaygın Mac sorunları

Durum	Önerilen çözümler
Makine PDF dosyalarını düzgün biçimde yazdırmıyor. Grafiklerin, metnin veya resimlerin bazı bölümleri eksik.	PDF dosyasının bir görüntü olarak yazdırılması dosyanın yazdırılmasını sağlayabilir. Acrobat yazdırma seçeneklerinden **Resim olarak Yazdır**'ı açın. Bir PDF dosyasını görüntü olarak yazdırmak daha uzun sürecektir.
Kapak sayfası yazdırma sırasında bazı harfler normal görüntülenmiyor.	Kapak sayfası yazdırılırken Mac OS yazı tipini oluşturamıyor. Kapak sayfasında İngilizce alfabe ve numaralar normal görüntülenir.
Acrobat Reader 6.0 veya daha yenisiyle Mac'ta belge yazdırırken renkler yanlış yazdırılıyor.	Makine sürücünüzdeki çözünürlük ayarının, Acrobat Reader'dakiyle eşleşmesine dikkat edin.

Mac hata mesajlarıyla ilgili ayrıntılı bilgi için, bilgisayarınızla birlikte verilen Mac Kullanıcı Kılavuzu'na bakın.

İşletim sistemi sorunları

Yaygın Linux sorunları

Durum	Önerilen çözümler
Linux makinemde xsane veya basit tarama uygulaması yok.	Bazı Linux dağıtımlarında, varsayılan tarama uygulaması olmayabilir. Tarama özelliklerini kullanmak için, işletim sisteminde yer alan indirme merkezini kullanarak tarama uygulamalarından birini yükleyin (örn, Ubuntu içinUbuntu Software Center, OpenSUSE içinInstall/Remove Software, Fedora için Software).
Tarayıcı ağ yoluyla bulunamıyor.	Bazı Linux dağıtımlarında, güçlü güvenlik duvarı etkin durumda olduğu için ağ aygıtlarının aranmasına yönelik gerekli bağlantı noktasının açılmasını engelleyebilir. Böyle bir durumda, snmp port - 22161'i elle açın veya aygıtı kullanırken güvenlik duvarını geçici olarak devre dışı bırakın.
Birden fazla kopya yazdırırken, ikinci kopya yazdırılmaz.	Standart CUPS filtresi 'pdftops' üzerindeki sorun sebebiyle Ubuntu 12.04'de sorun oluşur. Sorunu çözmek için 'cups-filters' paketini 1.0.18 sürümüne yükseltin ('pdftops', 'cups-filters' paketinin bir parçasıdır).
Yazdırma İletişimindeki harman seçeneği kaldırıldığında çalışmaz.	Bazı dağıtımlar için, GNOME Yazdırma İletişiminde harmanlama seçeneğinin işlenmesinde sorun var. Geçici bir çözüm olarak, sistemin yazdırma programını kullanarak harmanlama seçeneğinin varsayılan değerini **False** öğesine ayarlayın (Terminal programında "system-config-printer" yürütün).
Yazdırma daima çift taraflı çalışır.	Bu dubleks sayı Ubuntu 9.10 CUPS paketinde vardır. CUPS sürümünü 1.4.1-5ubuntu2.2'ye güncelleyin.
Yazıcı sistemin yazdırma yardımcı programı kullanılarak eklenemiyor.	Debian 7'nin 'system-config-printer' paketindeki Debian 7'de olur (Debian hata takibi sisteminde http://bugs.debian.org/cgi-bin/bugreport.cgi?bug=662813). Lütfen yazıcıyı eklemek için başka bir yöntem kullanın (örneğin, CUPS WebUI)
Kapıt boyutu ve yönü metin dosyalarını çalıştırırken Print Dialog'da devre dışı bırakılır.	Bu sorun Fedora 19'da görülmektedir ve 'leafpad' metin düzenleyici ile ilgilidir. Lütfen 'getit' gibi başka metin düzenleyicileri kullanın.

Linux hata mesajlarıyla ilgili ayrıntılı bilgi için bilgisayarınızla birlikte verilen Linux Kullanım Kılavuzu'na bakın.

İşletim sistemi sorunları

Yaygın PostScript sorunları

Aşağıdaki durumlar yalnızca PS dilinde ortaya çıkabilir ve birçok yazıcı dili kullanıldığında meydana gelebilir.

Sorun	Olası neden	Çözüm
PostScript dosyası yazdırılamıyor	PostScript sürücüsü doğru yüklenmemiş olabilir.	• PostScript sürücüsünü yükleyin (bkz. "Yazılım Yükleme", sayfa 184). • Bir yapılandırma sayfası yazdırın ve yazdırma için PS sürümünün var olduğundan emin olun. • Sorun devam ederse, bir servis temsilcisine başvurun.
Limit Sınama Hatası raporu yazdırılıyor	Baskı işi çok karmaşık.	Sayfanın karmaşıklığını azaltmanız veya daha yüksek bellek yüklemeniz gerekebilir.
Bir PostScript hata sayfası yazdırılıyor	Yazdırma işi PostScript olmayabilir.	Yazdırma işinin PostScript işi olduğundan emin olun. Yazılım uygulamasının ayarlanmasının ya da PostScript başlık dosyasının makineye gönderilmesinin gerekip gerekmediğini kontrol edin.
Sürücüde isteğe bağlı tepsi seçilemiyor	Yazıcı sürücüsü, isteğe bağlı tepsiyi tanıyacak şekilde yapılandırılmamıştır.	PostScript sürücü özelliklerini açın, **Aygıt Seçenekleri** sekmesini seçin ve tepsi seçeneğini belirleyin (bkz. "Aygıt Seçenekleri Ayarı", sayfa 110).
Acrobat Reader 6.0 veya daha yenisiyle Mac'ta belge yazdırırken renkler yanlış yazdırılıyor	Yazıcı sürücüsündeki çözünürlük ayarı, Acrobat Reader'daki ile eşleşmiyor olabilir.	Yazıcı sürücünüzdeki çözünürlük ayarının, Acrobat Reader'dakiyle eşleşmesine dikkat edin.

Contact SAMSUNG worldwide

If you have any comments or questions regarding Samsung products, contact the Samsung customer care center.

Country/Region	Customer Care Center	WebSite
ALGERIA	0800 100 100	www.samsung.com/n_africa
ANGOLA	91-726-7864	www.samsung.com
ARGENTINA	0800-333-3733	www.samsung.com.ar
ARMENIA	0-800-05-555	www.samsung.com
AUSTRALIA	1300 362 603	www.samsung.com/au
AUSTRIA	0810-SAMSUNG (7267864, € 0.07/min)	www.samsung.com
AZERBAIJAN	088-55-55-555	www.samsung.com
BAHRAIN	8000-4726	www.samsung.com/ae (English) www.samsung.com/ae_ar (Arabic)
BELARUS	810-800-500-55-500	www.samsung.com
BELGIUM	02-201-24-18	www.samsung.com/be (Dutch) www.samsung.com/be_fr (French)
BOLIVIA	800-10-7260	www.samsung.com
BOSNIA	051 133 1999	www.samsung.com
BOTSWANA	8007260000	www.samsung.com
BRAZIL	0800-124-421 (Demais cidades e regiões) 4004-0000 (Capitais e grandes centros)	www.samsung.com.br
BULGARIA	07001 33 11 , share cost tariff	www.samsung.com/bg
BURUNDI	200	www.samsung.com
CAMEROON	7095- 0077	www.samsung.com/africa_fr/
CANADA	1-800-SAMSUNG (726-7864)	www.samsung.com/ca (English) www.samsung.com/ca_fr (French)
CHILE	800-SAMSUNG (726-7864) [HHP] 02-24828200	www.samsung.com/cl
CHINA	400-810-5858	www.samsung.com
COLOMBIA	01-8000112112 Bogotá: 6001272	www.samsung.com/co

Contact SAMSUNG worldwide

Country/Region	Customer Care Center	WebSite
COSTA RICA	0-800-507-7267	www.samsung.com/latin (Spanish) www.samsung.com/latin_en (English)
CROATIA	062 SAMSUNG (062 726 786)	www.samsung.com/hr
Cote D' Ivoire	8000 0077	www.samsung.com/africa_fr/
CYPRUS	8009 4000 only from landline	www.samsung.com/gr
CZECH	800-SAMSUNG (800-726786)	www.samsung.com
DENMARK	70 70 19 70	www.samsung.com
DOMINICA	1-800-751-2676	www.samsung.com/latin (Spanish) www.samsung.com/latin_en (English)
DRC	499999	www.samsung.com
ECUADOR	1-800-10-7267	www.samsung.com/latin (Spanish) www.samsung.com/latin_en (English)
EGYPT	08000-726786	www.samsung.com

Country/Region	Customer Care Center	WebSite
EIRE	0818 717100	www.samsung.com
EL SALVADOR	800-6225	www.samsung.com/latin (Spanish) www.samsung.com/latin_en (English)
ESTONIA	800-7267	www.samsung.com/ee
FINLAND	030-6227 515	www.samsung.com
FRANCE	01 48 63 00 00	www.samsung.com/fr
GERMANY	0180 6 SAMSUNG bzw. 0180 6 7267864* [HHP] 0180 6 M SAMSUNG bzw. 0180 6 67267864* (*0,20 €/Anruf aus dem dt. Festnetz, aus dem Mobilfunk max. 0,60 €/Anruf)	www.samsung.com
GEORGIA	8-800-555-555	www.samsung.com
GHANA	0800-10077 0302-200077	www.samsung.com/africa_en/

Contact SAMSUNG worldwide

Country/Region	Customer Care Center	WebSite
GREECE	80111-SAMSUNG (80111 726 7864) only from land line(+30) 210 6897691 from mobile and land line	www.samsung.com/gr
GUATEMALA	1-800-299-0013	www.samsung.com/latin (Spanish) www.samsung.com/latin_en (English)
HONDURAS	800-27919267	www.samsung.com/latin (Spanish) www.samsung.com/latin_en (English)
HONG KONG	(852) 3698-4698	www.samsung.com/hk (Chinese) www.samsung.com/hk_en (English)
HUNGARY	06-80-SAMSUNG (726-7864)	www.samsung.com/hu
INDIA	1800 3000 8282 1800 266 8282	www.samsung.com/in
INDONESIA	0800-112-8888 (Toll Free) 021-5699-7777	www.samsung.com/id
IRAN	021-8255	www.samsung.com

Country/Region	Customer Care Center	WebSite
ITALIA	800-SAMSUNG (726-7864) [HHP] 800.Msamsung (800.67267864)	www.samsung.com
JAMAICA	1-800-234-7267	www.samsung.com
JAPAN	0120-327-527	www.samsung.com
JORDAN	800-22273 065777444	www.samsung.com/Levant (English)
KAZAKHSTAN	8-10-800-500-55-500 (GSM:7799)	www.samsung.com
KENYA	0800 545 545	www.samsung.com
KUWAIT	183-2255 (183-CALL)	www.samsung.com/ae (English) www.samsung.com/ae_ar (Arabic)
KYRGYZSTAN	00-800-500-55-500	www.samsung.com
LATVIA	8000-7267	www.samsung.com/lv
LITHUANIA	8-800-77777	www.samsung.com/lt
LUXEMBURG	261 03 710	www.samsung.com
MALAYSIA	1800-88-9999	www.samsung.com/my

Contact SAMSUNG worldwide

Country/Region	Customer Care Center	WebSite
MEXICO	01-800-SAMSUNG (726-7864)	www.samsung.com
MOLDOVA	0-800-614-40	www.samsung.com
MONGOLIA	+7-800-555-55-55	www.samsung.com
MONTENEGRO	020 405 888	www.samsung.com
MOROCCO	080 100 2255	www.samsung.com
MOZAMBIQUE	847267864 / 827267864	www.samsung.com
NAMIBIA	08 197 267 864	www.samsung.com
NIGERIA	0800-726-7864	www.samsung.com/africa_en/
NETHERLANDS	0900-SAMSUNG (0900-7267864) (€ 0,10/min)	www.samsung.com
NEW ZEALAND	0800 SAMSUNG (0800 726 786)	www.samsung.com/nz
NICARAGUA	00-1800-5077267	www.samsung.com/latin (Spanish) www.samsung.com/latin_en (English)
NORWAY	815-56 480	www.samsung.com

Country/Region	Customer Care Center	WebSite
OMAN	800-SAMSUNG (726-7864)	www.samsung.com/ae (English) www.samsung.com/ae_ar (Arabic)
PAKISTAN	0800-Samsung (72678)	www.samsung.com/pk/
PANAMA	800-7267	www.samsung.com/latin (Spanish) www.samsung.com/latin_en (English)
PARAGUAY	009 800 542 0001	www.samsung.com.py
PERU	0-800-777-08 Desde celulares por favor llamar al número 336 8686	www.samsung.com/pe
PHILIPPINES	1-800-10-7267864 [PLDT] 1-800-8-7267864 [Globe landline and Mobile] 02-4222111 [Other landline]	www.samsung.com/ph

Contact SAMSUNG worldwide

Country/Region	Customer Care Center	WebSite
POLAND	0 801-1SAMSUNG(172-678) * lub +48 22 607-93-33 ** [HHP] 0 801-672-678* lub +48 22 607-93-33** * (całkowity koszt połączenia jak za 1 impuls według taryfy operatora) ** (koszt połączenia według taryfy operatora)	www.samsung.com/pl
PORTUGAL	808 20-SAMSUNG (808 20 7267)	www.samsung.com
PUERTO RICO	1-800-682-3180	www.samsung.com
QATAR	800-2255 (800-CALL)	www.samsung.com/ae (English) www.samsung.com/ae_ar (Arabic)
RWANDA	9999	www.samsung.com
ROMANIA	08008 SAMSUNG (08008 726 7864)TOLL FREE No.	www.samsung.com/ro
RUSSIA	800-00-0077	www.samsung.com
SAUDI ARABIA	9200-21230	www.samsung.com/sa (Arabic)

Country/Region	Customer Care Center	WebSite
SENEGAL	8-800-555-55-55	www.samsung.com/africa_fr/
SERBIA	011 321 6899	www.samsung.com/rs
SINGAPORE	1800-SAMSUNG (726-7864)	www.samsung.com/sg
SLOVAKIA	0800 - SAMSUNG(0800-726 786)	www.samsung.com
SOUTH AFRICA	0860 SAMSUNG (726-7864)	www.samsung.com
SPAIN	902-1-SAMSUNG(902 172 678)	www.samsung.com
SUDAN	1969	www.samsung.com
SWEDEN	0771 726 7864 (SAMSUNG)	www.samsung.com
SWITZERLAND	0848-SAMSUNG (7267864, CHF 0.08/min)	www.samsung.com/ch www.samsung.com/ch_fr/
SYRIA	18252273	www.samsung.com/Levant (English)
TADJIKISTAN	8-10-800-500-55-500	www.samsung.com
TAIWAN	0800-329-999	www.samsung.com/tw
TANZANIA	0685 88 99 00	www.samsung.com

Contact SAMSUNG worldwide

Country/Region	Customer Care Center	WebSite
THAILAND	1800-29-3232 02-689-3232	www.samsung.com/th
TRINIDAD & TOBAGO	1-800-SAMSUNG (726-7864)	www.samsung.com
TURKEY	444 77 11	www.samsung.com
U.A.E	800-SAMSUNG (726-7864)	www.samsung.com
U.K	0330 SAMSUNG (726-7864)	www.samsung.com
U.S.A	1-800-SAMSUNG (726-7864)	www.samsung.com/us
U.S.A (Mobile Phones)	[HHP] 1-888-987-HELP(4357)	www.samsung.com
UGANDA	0800 300 300	www.samsung.com
UKRAINE	0-800-502-000	www.samsung.com/ua (Ukrainian) www.samsung.com/ua_ru (Russian)
URUGUAY	000 405 437 33	www.samsung.com
UZBEKISTAN	8-10-800-500-55-500	www.samsung.com
VENEZUELA	0-800-100-5303	www.samsung.com/ve
VIETNAM	1 800 588 889	www.samsung.com
ZAMBIA	0211 350370	www.samsung.com

Sözlük

Aşağıdaki sözlük, yazdırmayla ilgili yaygın olarak kullanılan ve bu Kullanıcı Kılavuzunda söz edilen terminolojileri anlayarak ürünü tanımanıza yardımcı olur.

802.11

802.11, IEEE LAN/MAN Standartlar Komitesi (IEEE 802) tarafından geliştirilen ve kablosuz yerel alan ağı (WLAN) iletişimine yönelik bir dizi standarttır.

802.11b/g/n

802.11b/g/n aynı donanımı paylaşabilir ve 2.4 GHz bandını kullanır. 802.11b 11 Mbps'ye kadar bant genişliğini, 802.11n ise 150 Mbps'ye kadar bant genişliğini destekler. 802.11b/g/n aygıtları zaman zaman mikrodalga fırınlarından, kablosuz telefonlardan ve Bluetooth cihazlarından kaynaklanan parazitlerden olumsuz etkilenebilir.

Erişim noktası

Bir Erişim Noktası veya Kablosuz Erişim noktası (AP veya WAP), kablosuz iletişim aygıtlarını kablosuz yerel alan ağlar (WLAN) üzerinde birbirine bağlayan bir aygıttır ve WLAN radyo sinyalleri bakımından merkezi verici ve alıcı görevini görür.

OBB

Otomatik Belge Besleyici (ADF) makinenin birkaç kağıdı bir kerede tarayabilmesi için orijinal sayfaları otomatik olarak besleyen bir tarama ünitesidir.

AppleTalk

AppleTalk Apple, Inc tarafından bilgisayar ağları için geliştirilen Apple'a ait bir protokoldür grubudur. Orijinal Mac'e (1984) dahil edilmişti fakat artık Apple bu protokolü bırakarak TCP/IP'ye geçmektedir.

BIT Derinliği

Bit eşlemli görüntüde tek bir pikselin rengini temsil etmek için kullanılan bit sayısını tanımlayan bir bilgisayar grafiği terimi. Daha yüksek renk derinlikleri daha fazla belirgin renk sunar. Bit sayısı arttıkça olası renk sayısı bir renk haritası için mümkün olamayacak kadar büyük olur. 1-bit rengine, genellikle tek renk veya siyah beyaz denir.

BMP

Microsoft Windows grafik alt sistemi (GDI) tarafından kullanılan ve bu platformda yaygın olarak basit bir dosya formatı olarak kullanılan bit eşlemli bir grafik biçimi.

Sözlük

BOOTP

Önyükleme Protokolü. IP adresini otomatik olarak elde etmek için ağ istemcisi tarafından kullanılan bir ağ protokolü. Bu işlem genellikle, bunların üzerinde çalışan bilgisayarlar veya işletim sistemlerinin bootstrap prosesinde yapılır. BOOTP sunucuları adres havuzundan her istemciye IP adresini atarlar. BOOTP, “disksiz iş istasyonu” bilgisayarlarının herhangi gelişmiş bir işletim sistemini yüklemeden önce bir IP adresini elde etmelerini olanaklı kılar.

CCD

Yükten Bağlaşık Aygıt (CCD), tarama işlemini gerçekleştiren bir donanımdır. CCD Kilitleme mekanizması ayrıca makineyi hareket ettirdiğinde herhangi bir hasarı önlemek için CCD modülünü tutmak için kullanılır.

Harmanlama

Harmanlama, çoklu bir kopyalama işini setler halinde yazdırma işlemidir. Harmanlama seçildiğinde, cihaz ilave kopyalar yazdırmadan önce tam bir seti yazdırır.

Denetim Masası

Kontrol paneli, kontrol ve izleme öğelerinin görüntülendiği düz, tipik olarak dikey bir alandır. Genellikle makinenin ön bölümünde bulunur.

Kaplama

Bu, yazdırmadaki toner kullanımı ölçüsü için kullanılan bir terimdir. Örneğin, %5 kaplama oranı, A4 boyutunda bir kağıdın üzerinde yaklaşık %5 oranında görüntü veya metin olduğu anlamına gelir. Kağıdın veya orijinal belgenin üzerinde karmaşık görüntüler veya çok sayıda metin varsa, kaplama oranı daha yüksek, toner kullanımı da kaplama oranı kadar olur.

CSV

Virgülle Ayrılmış Değerler (CSV). Bir dosya biçimi olan CSV, ayrı uygulamalar arasında veri alışverişi için kullanılır. Microsoft Excel’de kullanıldığı haliyle bu dosya biçimi, Microsoft olmayan platformlarda bile sektörde kabul edilen bir standart haline gelmiştir.

DADF

Çift Taraflı Otomatik Belge Besleyici (DADF), makinenin kağıdın iki tarafını tarayabilmesi için orijinal bir sayfayı otomatik olarak besleyip tersini çeviren bir tarama ünitesidir.

Varsayılan

Yazıcı kutusundan çıkarıldığında geçerli olan sıfırlanmış veya başlatılmış değer veya ayar.

Sözlük

DHCP

Dinamik bir Ana Bilgisayar Konfigürasyon Protokolü (DHCP), istemci-sunucu ağ protokolüdür. Bir DHCP sunucusu, DHCP istemci ana bilgisayar talebine özel yapılandırma parametrelerini sağlar ve bunlar genel olarak bir IP ağına katılmak için istemci ana bilgisayar tarafından istenen bilgilerdir. DHCP ayrıca istemci ana bilgisayara IP adresleri atamak için de bir mekanizma sağlar.

DIMM

Çift Sıralı Bellek Modülü (DIMM), belleği tutan küçük bir devre kartı. DIMM, yazdırma verileri, alınan faks verileri gibi tüm verileri makine içinde saklar.

DLNA

Dijital Yaşayan Ağ Birliği (DLNA) ev ağındaki aygıtların ağ üzerinden birbirleriyle bilgi paylaşabilmelerini sağlayan bir standarttır.

DNS

Alan Adı Sunucusu (DNS), İnternet gibi ağlara dağıtılan veritabanındaki alan adları ile ilişkilendirilmiş bilgileri saklayan bir sistemdir.

Nokta Vuruşlu Yazıcı

Nokta vuruşlu bir yazıcı, sayfa üzerinde ileri geri çalışan bir baskı kafalı bilgisayar yazıcısı türüdür ve bir daktiloya benzer biçimde mürekkepli bir bez şeride vurarak darbeyle yazar.

DPI

İnç Başına Nokta (DPI) tarama ve yazdırma için kullanılan bir çözünürlük ölçümüdür. Genelde daha yüksek DPI, daha yüksek çözünürlük, görüntüde daha fazla görünür ayrıntı ve daha büyük dosya boyutu ile sonuçlanır.

DRPD

Ayırt Edici Zil Düzeni Algılama. Ayırt Edici Zil, kullanıcının birden fazla telefon numarasını tek bir telefon hattından yanıtlamasını sağlayan bir telefon firması servisidir.

Çift taraflı

Makinenin kağıdın her iki tarafında baskı (veya tarama) yapabilmesi için kağıdı otomatik olarak çevirecek bir mekanizma. Dupleks Ünitesine sahip bir yazıcı tek bir yazdırma hareketinde kağıdın her iki tarafında yazdırabilir.

Sözlük

Görev Döngüsü

Görev döngüsü, yazıcı performansını etkilemeyen bir aylık sayfa sayısıdır. Yazıcıların genellikle yıllık sayfa sayısı gibi kullanım ömrü sınırlaması vardır. Kullanım ömrü, genellikle garanti süresi içinde olan ortalama çıktı kapasitesi anlamına gelir. Örneğin, 20 çalışma günü düşünülerek görev döngüsü ayda 48.000 sayfa ise, yazıcı günde 2.400 sayfa ile sınırlıdır.

ECM

Hata Düzeltme Modu (ECM) Sınıf 1 faks makinelerine veya faks modemlerine entegre edilmiş isteğe bağlı bir iletim modudur. Faks iletimi sürecinde bazen telefon hattı gürültüsünün neden olduğu hataları otomatik olarak saptayıp düzeltir.

Emülasyon

Emülasyon, bir makinenin başka bir makineyle aynı sonuçları elde etmesi tekniğidir.

Bir emülatör, bir sistemin işlevlerini bir başka sistemle çoğaltır ve böylece ikinci sistem birinci sistem gibi davranır. Emülasyon, harici davranışın tam olarak çoğaltılmasına odaklanır ve bu nedenle çoğu kez dahili durumu dikkate alınarak bir sistemin soyut modelinin simüle edilmesiyle ilgilenen simülasyondan farklıdır.

Ethernet

Ethernet, yerel alan ağları (LAN) için çerçeve tabanlı bir bilgisayar ağ teknolojisidir. Fiziksel katman için kablo ve sinyal bağlantısı sağlar ve OSI modelin ortam erişim kontrolü (MAC)/veri bağlantı katmanı için de çerçeve formatlarını ve protokollerini sağlar. Ethernet çoğunlukla IEEE 802.3 standardına uymaktadır. 1990'lı yıllardan bugüne en yaygın şekilde kullanılan LAN teknolojisi haline gelmiştir.

EtherTalk

Apple Computer tarafından bilgisayar ağları için geliştirilen protokoldür grubudur. Orijinal Mac'e (1984) dahil edilmişti fakat artık Apple bu protokolü bırakarak TCP/IP'ye geçmektedir.

FDI

Yazıcının içine takılmış Yabancı Arabirim Cihazı (FDI), jetonlu bir cihaz veya kart okuyucu gibi harici diğer cihazlara izin verir. Bu cihazlar yazıcınızın ödemeli yazdırma için kullanılmasını sağlar.

FTP

Dosya Aktarma Protokolü (FTP), TCP/IP protokolünü destekleyen herhangi bir ağ üzerinde dosya alışverişi için yaygın olarak kullanılan bir protokoldür (örneğin İnternet veya bir intranet).

Sözlük

Füzer Ünitesi

Toneri yazdırma ortamına kaynaştıran lazer yazıcı parçası. Bir ısı silindiri ve bir de basınç silindirinden oluşur. Toner kağıda aktarıldıktan sonra, tonerin kağıtta kalıcı olmasını sağlamak için füzer ünitesi ısı ve basınç uygular; kağıt lazer yazıcıdan çıktığında bu nedenle sıcaktır.

Ağ Geçidi

Bilgisayarlar arasındaki veya bir bilgisayar ağı ile bir telefon hattı arasındaki bağlantı. Başka bir bilgisayara veya ağa erişimi sağlayan yine bir bilgisayar veya ağ olduğundan, bu sistem çok popülerdir.

Gri tonlama

Renkli görüntüler gri tonlamaya dönüştürüldüğünde görüntünün açık ve koyu bölümlerini gösteren gri gölgelerdir; renkler çeşitli gri gölgelerle gösterilir.

Yarı tonlama

Nokta sayısını değiştirerek gri tonlamayı taklit eden bir görüntü türü. Koyu renkli alanlar çok sayıda noktadan, açık renkli alanlar ise az sayıda noktadan oluşur.

Yığın bellek aygıtı

Genellikle sabit sürücü veya sabit disk olarak da adlandırılan yığın bellek aygıtı, manyetik yüzeylere sahip hızla dönen plaklar üzerinde dijital olarak şifrelenmiş veriler depolayan bir sabit depolama aygıtıdır.

IEEE

Elektrik ve Elektronik Mühendisleri Enstitüsü (IEEE), elektrikle ilişkili teknoloji gelişimi için uluslararası, kâr amacı gütmeyen, profesyonel bir organizasyondur.

IEEE 1284

1284 paralel bağlantı noktası standardı Elektrik ve Elektronik Mühendisleri Enstitüsü (IEEE) tarafından geliştirilmiştir. “1284-B” terimi, çevre aygıtına (örneğin bir yazıcı) bağlanan bir paralel kablonun ucundaki özel bir konektör tipi için kullanılır.

İntranet

Bir organizasyonun bilgilerinin bir kısmını ve çalışanları ile yaptığı işlemleri güvenli şekilde paylaşmak için İnternet Protokollerini, ağa bağlanabilirliği ve varsa ortak iletişim sistemini kullanan özel bir ağ. Bazen bu ifade en görünür servis olan dahili web sitesi için de kullanılır.

Sözlük

IP adresi

İnternet Protokolü Adresi (IP), çok sayıda aygıtın İnternet Protokolü standardını kullanarak bir ağ üzerinden birbirlerini tanımak ve iletişim kurmak için kullandıkları bir rakamdır.

IPM

Dakikadaki resim sayısı (IPM) bir yazıcının hızını ölçmenin bir yoludur. IPM sayısı, bir yazıcının bir dakika içinde tamamlayabileceği tek taraflı sayfaların sayısına işaret eder.

IPP

İnternet Yazdırma Protokolü (IPP) yazdırma işlerini, ortam boyutunu, çözünürlüğü ve diğer özellikleri yazdırmak ve yönetmek için bir standart protokolü tanımlar. IPP, yerel olarak veya İnternet üzerinden yüzlerce bilgisayar kullanılabilir ve ayrıca erişim kontrolü, kimlik doğrulama ve şifrelemeyi destekleyerek bunları eskilere göre daha yetenekli ve güvenli bir yazdırma çözümü kılar.

IPX/SPX

IPX/SPX, Internet Packet Exchange/Sequenced Packet Exchange anlamına gelmektedir. Novell NetWare işletim sistemleri tarafından kullanılan bir ağ protokolüdür. IPX ve SPX, TCP/IP'ye benzeyen bağlantı hizmetleri verir ve IPX protokolünün IP'ye benzer özellikleri ve SPX'in de TCP'ye benzer özellikleri vardır. IPX/SPX, esas olarak yerel alan ağları (LAN) için tasarlanmıştır ve bu amaca yönelik çok etkin bir protokoldür (genellikle performansı bir LAN üzerindeki TCP/IP'yi aşar).

ISO

Uluslararası Standartlar Örgütü (ISO), uluslararası standartlar topluluklarından katılan temsilcilerden oluşan uluslararası bir standart getirme teşkilatıdır. Dünya çapında endüstriyel ve ticari standartlar üretir.

ITU-T

Uluslararası Telekomünikasyon Birliği, uluslararası radyo ve telekomünikasyonu standartlaştırıp düzenlemek için kurulmuş uluslararası bir organizasyondur. Ana görevleri arasında standardizasyon, radyo spektrumunun tahsis edilmesi ve uluslararası telefon görüşmelerine izin vermek üzere farklı ülkeler arasında karşılıklı bağlantı anlaşmaları düzenlemek bulunur. ITU-T'den A-T telekomünikasyona işaret eder.

ITU-T tablo No 1

ITU-T tarafından belge faks iletimleri için oluşturulan standart test tablosu.

Sözlük

JBIG

Birleşik İki Düzeyli Görüntü Uzmanları Grubu (JBIG), ikili görüntülerin, özellikle faksların (ama aynı zamanda diğer görüntülerde de kullanılabilir) sıkıştırılması için tasarlanan, doğruluk veya kalite kaybı olmayan bir görüntü sıkıştırma standardıdır.

JPEG

Birleşik Fotoğraf Uzmanları Grubu (JPEG), fotoğraf görüntülerinin kayıplı sıkıştırması için en yaygın kullanılan standart yöntemdir. İnternet üzerinde fotoğraf saklama ve iletmek için kullanılan biçimdir.

LDAP

Hafif Dizin Erişim Protokolü (LDAP), TCP/IP üzerinde çalışan dizin hizmetlerinin sorgulanması ve değiştirilmesi için bir ağ protokolüdür.

LED

Işık Yayma Diyotu (LED), makinenin durumunu gösteren yarı iletken bir aygıttır.

MAC adresi

Ortam Erişim Kontrolü (MAC) adresi, bir ağ adaptörüyle ilişkilendirilmiş eşsiz bir tanımlayıcıdır. MAC adresi, genellikle çiftler halinde gruplanan 12 heksadesimal karakter olarak yazılan eşsiz bir 48-bit tanımlayıcıdır (örn., 00-00-0c-34-11-4e). Bu adres, genellikle üreticisi tarafından bir Ağ Arabirim Kartına (NIC) şifrelenir ve büyük ağlarda makinelerin konumunu belirlemeye çalışan yönlendiriciler için yardım olarak kullanılır.

MFP

Çok İşlevli Çevre Birimi (MFP), tek bir gövde içinde aşağıdaki işlevleri içeren bir ofis makinesidir ve böylece bir yazıcı, fotokopi makinesi, faks makinesi, tarayıcı vs. içerir.

MH

Değiştirilmiş Huffman (MH) görüntüyü aktarmak için faks makineleri arasında iletilmesi gereken veri miktarını azaltmaya yarayan ve ITU-T T.4 tarafından önerilen bir sıkıştırma yöntemidir. MH, beyaz alanları etkin biçimde sıkıştırmak için optimize edilmiş, kod çizelgesine dayalı bir çalışma uzunluğu kodlama (RTE) düzenidir. Çoğu fakslar çoğunlukla beyaz alandan oluştuğundan böylece çoğu faksın iletim süresini en aza indirir.

MMR

Değiştirilmiş Değiştirilmiş READ (MMR) ITU-T T.6 tarafından önerilen bir sıkıştırma yöntemidir.

Modem

Dijital bilgiyi şifrelemek için taşıyıcı sinyalini modüle eden ve iletilen bilginin şifresini açmak için bu tür taşıyıcı sinyali demodüle eden bir cihaz.

MR

Değiştirilmiş Okuma (MR) ITU-T T.4 tarafından önerilen bir sıkıştırma yöntemidir. MR taranan ilk satırı MH yöntemini kullanarak şifreler. Sonraki satır birinciyle karşılaştırılır, aradaki farklar belirlenir ve sonra farklar şifrelenip iletilir.

NetWare

Novell, Inc tarafından geliştirilen bir ağ işletim sistemi. Başlangıçta bir bilgisayarda çeşitli hizmetleri çalıştırmak için birlikte çalışan çoklu görev kullanırdı ve ağ protokolleri arketip Xerox XNS yığınına dayandırılmıştı. Bugün NetWare, hem TCP/IP hem de IPX/SPX destekler.

OPC

Organik Fotoğraf İletkeni (OPC) lazer yazıcının yaydığı lazer ışınını kullanarak yazdırma için sanal bir görüntü oluşturan, genellikle yeşil veya kızıl renkte ve silindir biçiminde olan bir mekanizmadır.

Silindir içeren görüntüleme ünitesinin silindir yüzeyi yazıcının kullanımıyla birlikte zamanla aşınır. Kartuş geliştirme fırçası, temizleme mekanizması ve kağıtla temastan dolayı aşınan bu ünitenin uygun şekilde değiştirilmesi gerekir.

Orijinal belgeler

Başkalarını üretmek için kopyalanan, çoğaltılan veya tercüme edilen, ancak kendisinin başka bir şeyden kopyalanmadığı veya türetilmediği bir şeyin ilk örneği, örneğin bir belge, fotoğraf veya metin.

OSI

Açık Sistem Ara Bağlantısı (OSI), Uluslararası Standartlar Örgütü (ISO) tarafından iletişim için geliştirilen bir modeldir. OSI, gerekli karmaşık işlev grubunu yönetilebilir, kendi kendine yeterli, işlevsel katmanlara bölen ağ tasarımına standart, modüler bir yaklaşım sunar. Katmanlar yukarıdan aşağıya doğru şunlardır:Uygulama, Sunum, Oturum, Taşıma, Ağ, Veri Bağlantısı ve Fiziksel.

PABX

Özel otomatik hat santrali (PABX), özel bir kurum içinde otomatik telefon santrali sistemidir.

Sözlük

PCL

Yazıcı Kumanda Dili (PCL), HP tarafından bir yazıcı protokolü olarak geliştirilen ve bir endüstri standardı haline gelen bir Sayfa Açıklama Dilidir (PDL). Başlangıçta ilk mürekkep püskürtmeli yazıcılar için geliştirilen PCL, termal, nokta vuruşlu ve lazer yazıcıları için çeşitli seviyelerde piyasaya sunulmuştur.

PDF

Taşınabilir Doküman Biçimi (PDF), iki boyutlu belgeleri aygıttan ve çözünürlükten bağımsız bir biçimde göstermek üzere Adobe Systems tarafından geliştirilmiş tescilli bir dosya biçimidir.

PostScript

PostScript (PS), öncelikle elektronik ve masaüstü yayıncılık alanlarında kullanılan bir sayfa tanımlama ve programlama dilidir - bir görüntü üretmek için bir yorumlayıcıda çalıştırılır.

Yazıcı sürücüsü

Bilgisayardan yazıcıya komut göndermek ve veri aktarmak için kullanılan bir program.

Yazdırma Ortamı

Yazıcıda, tarayıcıda, faks aygıtında veya fotokopi makinesinde kullanılabilen kağıt, zarf, etiket ve asetat gibi ortamlardır.

PPM

Dakikada Sayfa Sayısı (PPM), bir yazıcının ne kadar hızlı çalıştığını, yani bir yazıcının bir dakikada üretebileceği sayfa sayısını belirlemek için kullanılan bir ölçüm yöntemidir.

PRN dosyası

Yazılımın, standart giriş/çıkış sistem aramalarını kullanarak aygıt sürücüsüyle etkileşime girmesine olanak tanıyan, ve bu şekilde birçok görevi basitleştiren bir aygıt sürücüsü arabirimidir.

Protokol

İki bilgi işlem uç noktası arasında bağlantıyı, iletişimi ve veri transferini kontrol eden veya sağlayan bir kural veya standart.

PS

PostScript kısmına bakın.

Sözlük

PSTN

Genel Anahtarlı Telefon Şebekesi (PSTN), sanayi tesislerinde genellikle santral üzerinden yönlendirilen dünyanın genel anahtarlı telefon şebekesi ağıdır.

RADIUS

İçeri Arayan Kullanıcının Kimliğini Doğrulama Hizmeti (RADIUS) uzak kullanıcı kimlik doğrulaması ve hesap yönetimi için kullanılan bir protokoldür. RADIUS, ağ erişimini yönetmek için bir AAA (authentication, authorization, accounting - doğrulama, yetkilendirme ve hesap tutma) kavramı kullanarak kullanıcı adları ve şifreler gibi doğrulama verilerinin merkezi olarak yönetilmesini sağlar.

Çözünürlük

Bir görüntünün, İnç Başına Nokta Sayısıyla ölçülen (dpi) netliği. Dpi ne kadar yüksek olursa, çözünürlük o kadar iyi olur.

SMB

Sunucu Mesajı Bloğu (SMB), bir ağ üzerindeki nodlar arasında dosyalar, yazıcılar, seri bağlantı noktaları ve çeşitli iletişimleri paylaşmak için uygulanan bir ağ protokolüdür. Ayrıca kimlik doğrulaması yapılan bir süreçler arası iletişim mekanizması da sağlar.

SMTP

Basit Posta Aktarma Protokolü (SMTP), İnternet üzerinde e-posta iletimleri standardıdır. SMTP, bir mesajın bir veya daha fazla alıcısının belirlendiği ve sonra da mesaj metninin aktarıldığı oldukça basit, metin bazlı bir protokoldür. İstemcinin sunucuya bir eposta mesajı ilettiği bir istemci-sunucu protokolüdür.

SSID

Hizmet Kümesi Tanımlayıcısı (SSID) bir kablosuz yerel alan ağının (WLAN) adıdır. Bir WLAN'daki tüm kablosuz aygıtlar birbirleriyle iletişim kurmak için aynı SSID'yi kullanırlar. SSID'ler büyük-küçük harf duyarlıdır ve maksimum uzunlukları 32 karakterdir.

Alt Ağ Maskesi

Alt ağ maskesi, adresin hangi bölümünün ağ adresi ve adresin hangi bölümünün ana bilgisayar adresi olduğunu belirlemek için ağ adresiyle birlikte kullanılır.

TCP/IP

Aktarım Kontrol Protokolü (TCP) ve İnternet Protokolü (IP); İnternet ve çoğu ticari ağın çalıştığı protokol demetini uygulayan iletişim protokolü kümesi.

Sözlük

TCR

İletim Onay Raporu (TCR) her iletimin iş durumu, iletim sonucu ve gönderilen sayfa sayısı gibi her iletimin ayrıntılarını sağlar. Bu rapor, her işten sonra ya da yalnızca başarısız iletimlerde yazdırılmak üzere ayarlanabilir.

TIFF

Etiketlenmiş Görüntü Dosya Biçimi (TIFF), çeşitli çözünürlüklü bit eşlemli bir görüntü biçimidir. TIFF, genellikle tarayıcılardan gelen görüntü verilerini açıklar. TIFF görüntüleri, dosyada bulunan görüntünün özelliklerini taşıyan etiketler, anahtar kelimeler kullanır. Bu esnek ve platformdan bağımsız biçim, çeşitli görüntü işleme uygulamaları tarafından yapılan resimler için kullanılabilir.

Toner Kartuşu

Toner kullanan yazıcı benzeri makinelerin içindeki, toner içeren bir tür şişe. Toner, lazer yazıcılarda ve fotokopi makinelerinde kullanılan, yazılan kağıtta metin ve görüntüleri biçimlendiren bir tozdur. Toner, füzer tarafından uygulanan ısı/basınç birleşimiyle eriyerek kağıdın liflerine yapışır.

TWAIN

Tarayıcılar ve yazılım için bir endüstri standardı. TWAIN uyumlu tarayıcıyı TWAIN uyumlu bir programla birlikte kullanarak, tarama işlemi doğrudan programdan başlatılabilir. Microsoft Windows ve Apple Mac işletim sistemlerinde görüntü yakalama API'sidir.

UNC Yolu

Tekdüzen Adlandırma Kuralı (UNC), Windows NT ve diğer Microsoft ürünlerinde ağ paylaşımlarına erişmenin standart bir yöntemidir. UNC yolunun biçimi şudur: \\<sunucuadı>\<paylaşımadı>\<İlave dizin>

URL

Tekdüzen Kaynak Konum Belirleyicisi (URL) İnternet'teki belge ve kaynakların global adresidir. Adresin ilk bölümü kullanılacak protokolü, ikinci bölümüyse kaynağın bulunduğu IP adresini veya etki alanı adını belirtir.

USB

Evrensel Seri Yol (USB), USB Implementers Forum, Inc. tarafından, bilgisayarlarla çevre birimleri arasında bağlantı kurmak üzere geliştirilen bir standarttır. Paralel bağlantı noktasının tersine USB, tek bir bilgisayar USB bağlantı noktasıyla birden çok çevre birimi arasında eşzamanlı olarak bağlantı kurmak üzere tasarlanmıştır.

Sözlük

Filigran

Bir filigran, ışığa tutulduğunda daha açık görünen, kağıtta görünebilir bir görüntü veya şablondur. Filigranlar ilk kez Bologna, İtalya'da 1282 yılında üretilmiştir; kağıt yapımcıları tarafından ürünlerini tanımlamak için ve ayrıca posta pulları, döviz ve diğer hükümet belgelerinde sahtekarlığı önlemek için kullanılmıştır.

WEP

Kabloluya Eşdeğer Gizlilik (WEP), kablolu bir LAN'a eşdeğer bir güvenlik düzeyi sağlamak üzere IEEE 802.11 standartlar dizisinde ayrıntıları belirtilen bir güvenlik protokolüdür. WEP, verileri bir bitiş noktasından diğerine iletilirken radyo frekans üzerinden şifreleyerek korur ve güvenliklerini sağlar.

WIA

Windows Görüntüleme Mimarisi (WIA), başlangıçta Windows Me ve Windows XP'de tanıtılan bir görüntüleme mimarisidir. Bir tarama WIA'ya uyumlu bir tarayıcı kullanarak bu işletim sistemleri içinden başlatılabilir.

WPA

Wi-Fi Korumalı Erişim (WPA) kablosuz (Wi-Fi) bilgisayar ağlarını güvenli kılmaya yarayan ve WEP protokolünün güvenlik özelliklerini artırmak üzere geliştirilen bir sistemler sınıfıdır.

WPA-PSK

WPA-PSK (Ön paylaşımlı Anahtar), küçük işletmelere ve ev kullanıcılarına yönelik özel bir WPA modudur. Paylaştırılmış bir anahtar veya şifre, kablosuz erişim noktasında (WAP) ve tüm kablosuz dizüstü veya masaüstü aygıtlarında yapılandırılır. WPA-PSK, daha gelişmiş güvenlik sağlamak için, bir kablosuz istemci ve ilgili WAP arasındaki her oturum için benzersiz bir anahtar oluşturur.

WPS

Wi-Fi Korumalı Kurulum (WPS) kablosuz ev ağı kurmak için kullanılan bir standarttır. Kablosuz erişim noktanız WPS özelliğini destekliyorsa, bir bilgisayar kullanmadan kablosuz ağ bağlantısını kolayca yapılandırabilirsiniz.

XPS

XML Kağıt Özelliği (XPS), Microsoft tarafından geliştirilen, taşınabilir ve elektronik belgeler için avantajları olan, Sayfa Açıklama Dili (PDL) için bir özelliktir ve yeni bir belge biçimidir. Yeni bir yazdırma tekniği ve vektör tabanlı bağımsız bir aygıt belge biçimine dayalı XML tabanlı bir özelliktir.

Dizin

A

AirPrint 262
AnyWeb Print 360
adres defteri
  düzenleme 311
  genel ayarlar 298, 312, 311
  kayıt 310
adres defteri ayarı 310
ağ
  ağ programlarının tanıtımı 190
  genel ayarlar 299
  IPv6 yapılandırması 204
  kablolu ağ ayarları 191, 207, 165
  SetIP programı 191, 192, 194, 246
  sürücü kurma
    Linux 201
    Mac 200
    UNIX 201
    Windows 195
aksesuarlar
  sipariş verme 99
  takma 110
arkadan görünüm 27

B

bakım parçaları 100
belge kutusu 299
  genel ayarlar 299
belge yazdırma
  Linux 328
  Mac 326
  UNIX 330
bellek
  belleği yükseltme 112
belleksabit sürücü özelliği 353, 354
bir makinenin yerleştirilmesi
  irtifayı ayarlama 306

C

cihaz seçenekleri 110

Ç

Çok amaçlı tepsi
  özel ortamların kullanılması 61
  yerleştirme 59
çıkış desteği 67
çözünürlük
  faks gönderme 86

D

doğrudan yazdırma yardımcı programı 325
durum 31, 33
durum LED ışığını anlama 142
düğmeler
  eko 31
  Koyuluk 29
  kimlik kopyalama 30
  sayı tuş takımı 30, 32
  tara 30, 31

E

E 307
Eco 303
easy document creator 366
  ekitap dönüştürme 366
eko yazdırma 74
eposta adresi 307
  arama 308
  saklama 307

F

faks

Dizin

alım modlarının değiştirilmesi 348, 345
bilgisayardan faks alma 347, 342
DRPD modunda alma 350
dahili telefonla alma 349
Faks modunda alma 349
faks iletimini geciktirme 343, 352
genel ayarlar 276, 344, 351
kağıdın her iki yüzüne faks yazdırma 351, 344
otomatik tekrar arama 341
sayfanın her iki tarafının faksla gönderilmesi 346, 341
Telesekreter modunda alım 349
telefon modunda alma 348
faks gönderme
çoklu gönderme 85, 86
Faks modunda alma 86
faksın hazırlanması 83
koyuluğu ayarlama 87
faks özelliği 341
filigran
düzenleme 321
oluştur 321
silme 321

G

genel ayarlar 287
genel simgeler 17
google bulut yazdırma 264
güvenli yazdırma 76
güvenlik
bilgileri 18
sembolleri 18

H

hata mesajı 144

İ

isteğe bağlı tepsi 99
kağıt yerleştirme 56
sipariş verme 99

K

kablosuz
Altyapı modu 207
geçici Adhoc modu 207
USB kablosu 216, 219, 225
WPS
bağlantıyı kesiyor 212
PBC 213
kablosuz ağ
ağ kablosu 245
kablosuz LED 33
karakterleri girme 309
kimlik kopyalama 80
kontrol paneli 29
dokunmatik ekran 46
kopyala
genel ayarlar 270
kopyalama
kopyaları küçültme veya büyütme 79
temel kopyalama 77
kullanım kuralı 17

L

LCD ekranı
makine durumuna göz atma 270, 275, 276, 281, 284, 296
Linux
ağa bağlı makinenin sürücüsünün kurulması 201
SetIPyi kullanma 194
sistem gereksinimleri 164

Dizin

tarama 340
USB kablosu bağlı durumda sürücüyü yeniden yükleme 188, 187
yaygın Linux sorunları 401, 328, 329
linux'ta tarama 340

M

Mac
ağa bağlı makinenin sürücüsünün kurulması 200
SetIPyi kullanma 192
sistem gereksinimleri 163
tarama 339
USB kablosu bağlı durumda sürücüyü yeniden yükleme 186, 185
yaygın Mac sorunları 400, 326
mac tarama 339
makine ayarı
makine durumu 270, 275, 276, 281, 284, 296
makine bilgileri 270, 275, 276, 281, 284, 296
makinenin temizlenmesi 116
menüye genel bakış 39

N

nup yazdırma
Mac 327

O

orijinallerin tipinin hazırlanması 67
orijinallerin yerleştirilmesi 68

Ö

Özel işlevler 305
önden görünüm 25
özellikler 5
makine özellikleri 267
yazdırma ortamı özelliği 155

P

Paralel
sipariş verme 99
postscript sürücüsü
sorun giderme 402

R

raporlar
makine bilgileri 270, 276, 277, 278, 280, 284, 288, 296

S

Samsung Yazıcı Durumu 370
SetIP programı 191, 246
SyncThru Web Service 362
genel bilgiler 362
samsung printer experience 372
sarf malzemeleri
mevcut sarf malzemeleri 97
sarf malzemelerinin kullanım ömrünün izlenmesi 114, 97
tahmini toner kartuşu ömrü 102, 105
service contact numbers 403
sıfırlama düğmesi 33
sıkışma
kağıt giderme 130, 124
orijinal belgeyi temizleme 125
sorun
işletim sistemi sorunları 399
sorunlar
faks sorunları 397, 394
güç sorunları 381
kağıt besleme sorunları 380

Dizin

tarama sorunları 395
yazdırma kalitesi sorunları 386, 382
sözlük 409
sürücü kurma
Unix 201

T

Tarama
Samsung Tarama Yardımcısı ile Tarama 338
Tarama Yardımcısı 338
Tepsi
bir isteğe bağlı tepsi sipariş etme 99
çok amaçlı tepsiye kağıt yerleştirme 59
genişlik ve uzunluğun ayarlanması 55
kağıt boyutu ve türünü ayarlama 66
paralel konektör siparişi 99
tepsi boyutunu değiştirme 55
tarama
Ağa bağlı makineden tarama 333
Epostaya tarama 334
FTPSMB sunucusuna tarama 336
Görüntü düzenleme programından tarama 337
genel ayarlar 282
Linuxta tarama 340
Mac 339
temel bilgiler 332
USB flash bellek 89
WIA sürücüsünü kullanarak tarama 337
tarama özelliği 332
teknik özellikler 152
yazdırma ortamı 155
temizle düğmesi 32
temizleme
alma silindiri 119
dış 116
iç kısım 117
tarama birimi 120
tercihli ayarlar yazdırma için 73
toner kartuşu
kullanım talimatları 101
Samsuna olmayan ve yeniden doldurulmuş 101
saklama 101
tahmini ömür 102

U

UNIX
ağa bağlı makinenin sürücüsünün kurulması 201
yazdırma işlemi 330
Unix
sistem gereksinimleri 164
USB 304
USB flash bellek
tarama 89
veri yedekleme 92
yazdırma işlemi 91, 93
USB kablosu
sürücü kurma 35, 37, 185, 187, 186, 188
Uyumlu Degil
kartuşu değiştirme 105
tonerin tekrar dağıtılması 103

V

varsayılan ayarlar
tepsi ayarı 66

W

Windows
ağa bağlı makinenin sürücüsünün kurulması 195
SetIPyi kullanma 191, 246

Dizin

sistem gereksinimleri 161
USB kablosu ile bağlı makinenin sürücüsünün yüklenmesi 35, 37
yaygın Windows sorunları 399

Y

yardım düğmesi 33
yardımın kullanılması 73, 328
yasal bilgiler 166
yazdır
genel ayarlar 269
mobil İşletim Sistemi 255
yazdır menüsü 269
yazdırma işlemi
belge yazdırma
Windows 71
doğrudan yazdırma yardımcı programını kullanma 325, 317
kağıdın her iki yüzüne yazdırma
Mac 327
Linux 328
Mac 326
özel yazıcı özellikleri 318
tek sayfa kağıda birden fazla sayfa
Mac 327
UNIX 330, 91
varsayılan makine olarak ayarlama 316, 315
yazdırma ortamı
asetat 63
çıkış desteği 155
etiketler 64
fotoğraf kağıdı 65
kağıt boyutunun ayarlanması 66, 64
ön baskılı kağıt 65, 61
zarf 62
yazdırma özelliği 315
yazıcı durumu
genel bilgiler 370
yazıcı tercihleri
Linux 329
yerleşim yazdırma
oluştur 322
silme 322
yazdır 322
yerleştirme
çok amaçlı tepsiye kağıt 59, 61
tepsi 1e kağıt 56
yetkili kullanıcılar
kayıt 314
yönetici kurulumu 302